FIG. 1B 610b

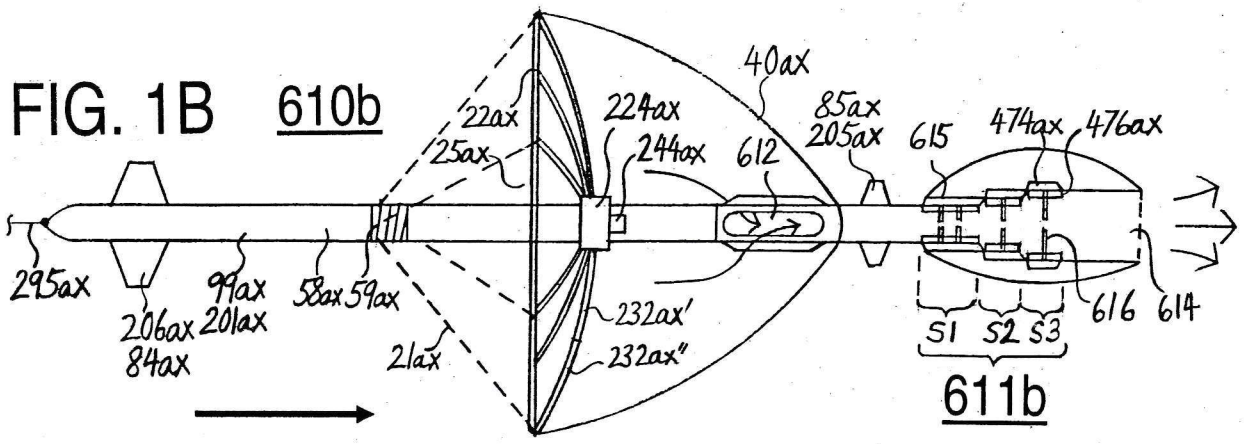

FIG. 1A 610a

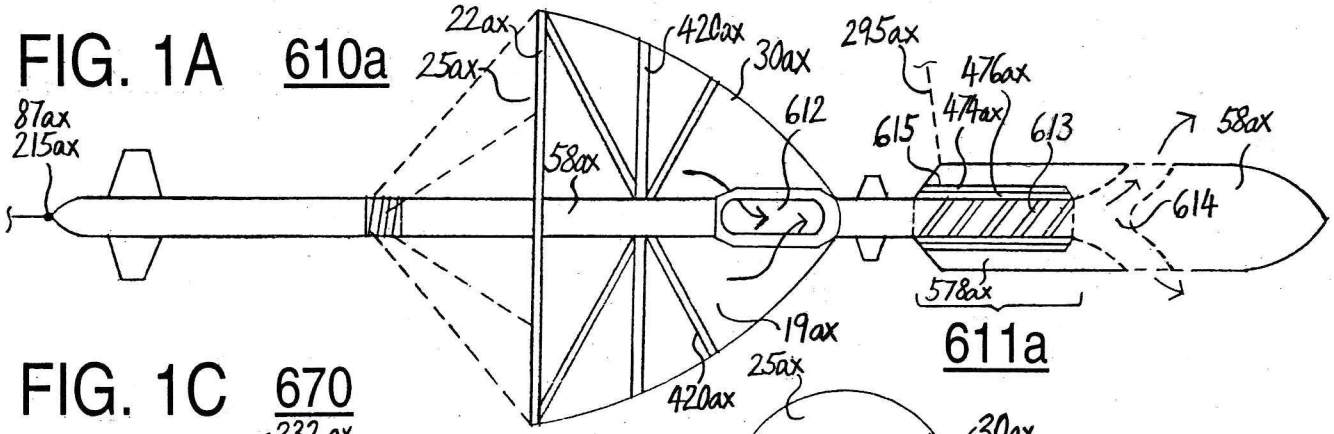

FIG. 1C 670

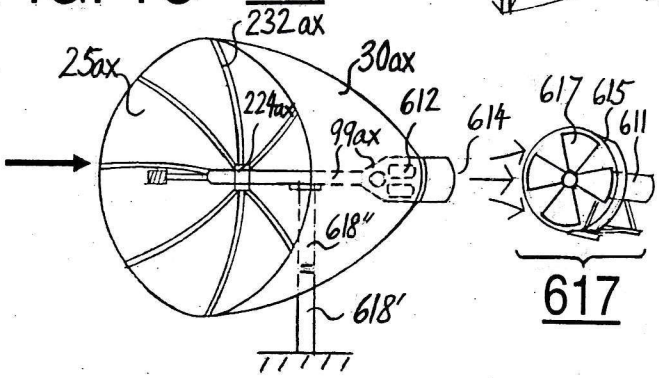

FIG. 1D 477ax

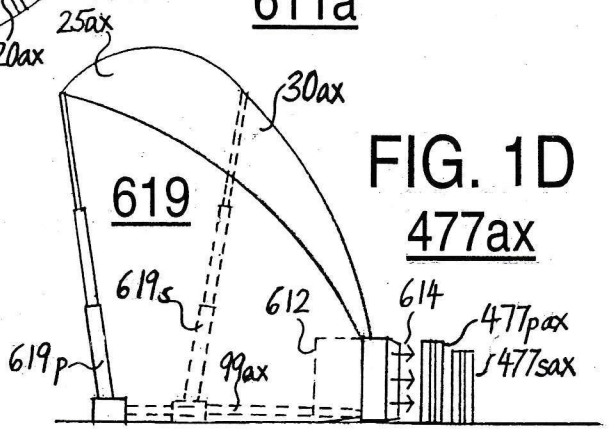

FIG. 1F

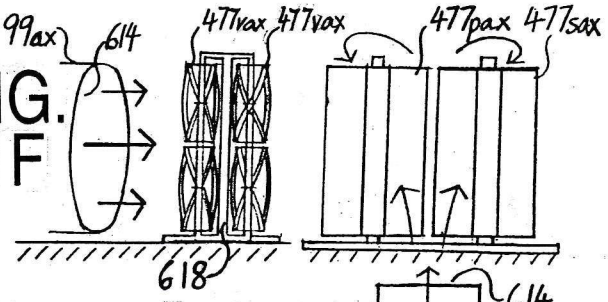

FIG. 1G 620a

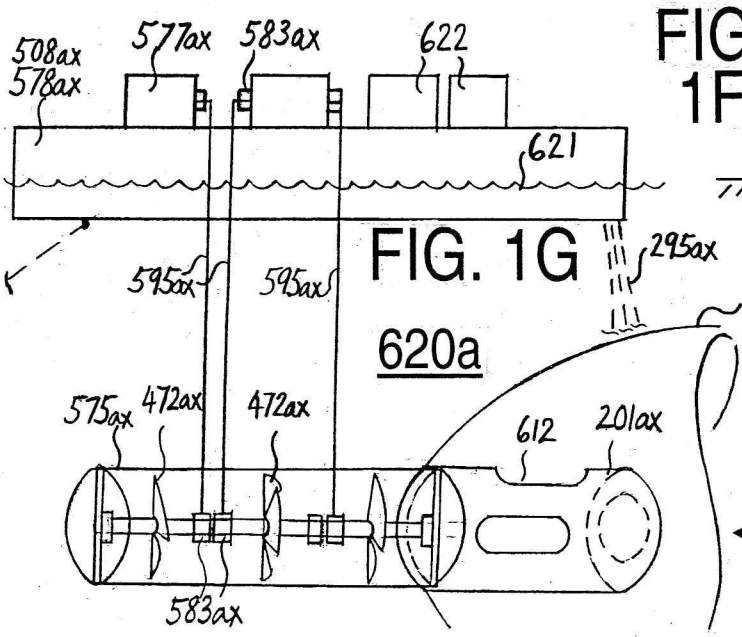

FIG. 1E

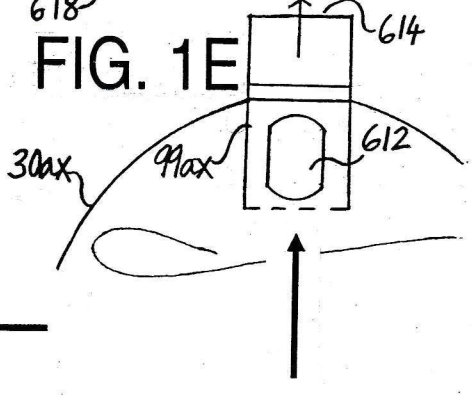

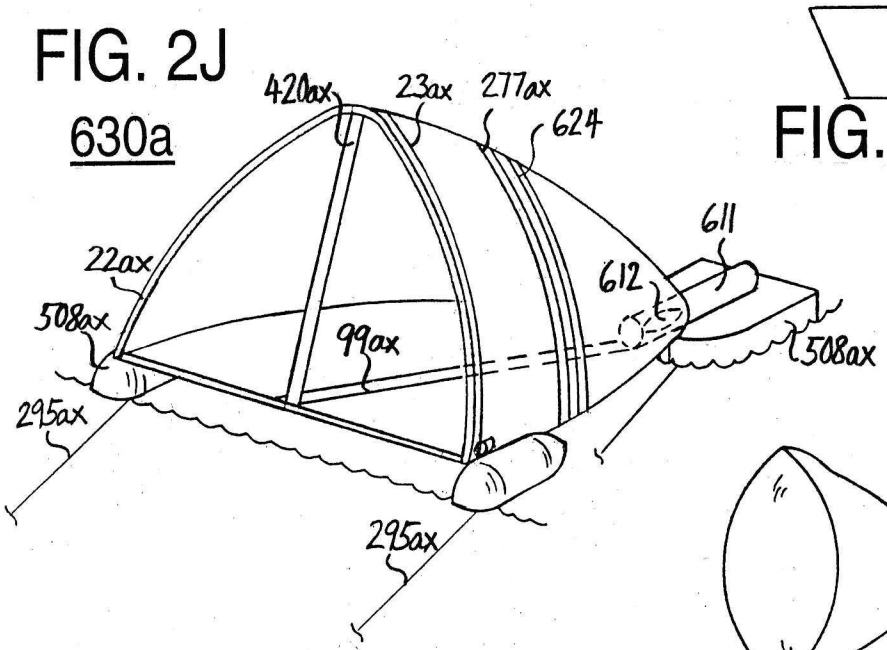

FIG. 2J

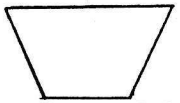

FIG. 2H

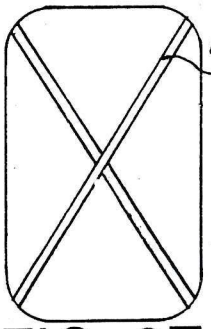

FIG. 2E

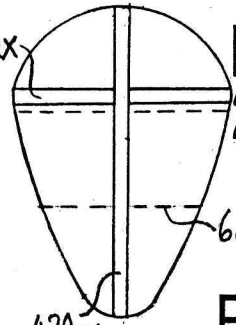

FIG. 2C

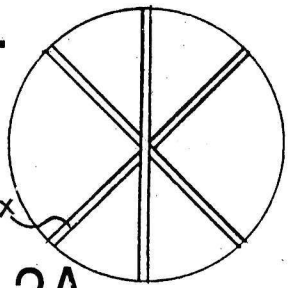

FIG. 2A

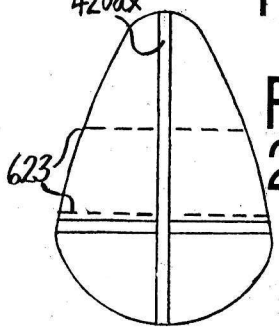

FIG. 2D

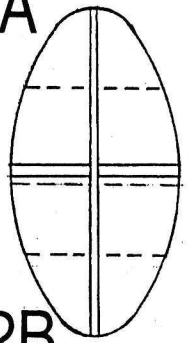

FIG. 2B

FIG. 2I

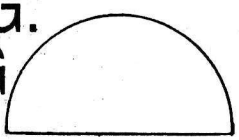

FIG. 2G

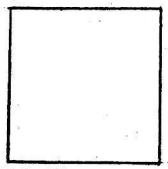

FIG. 2F

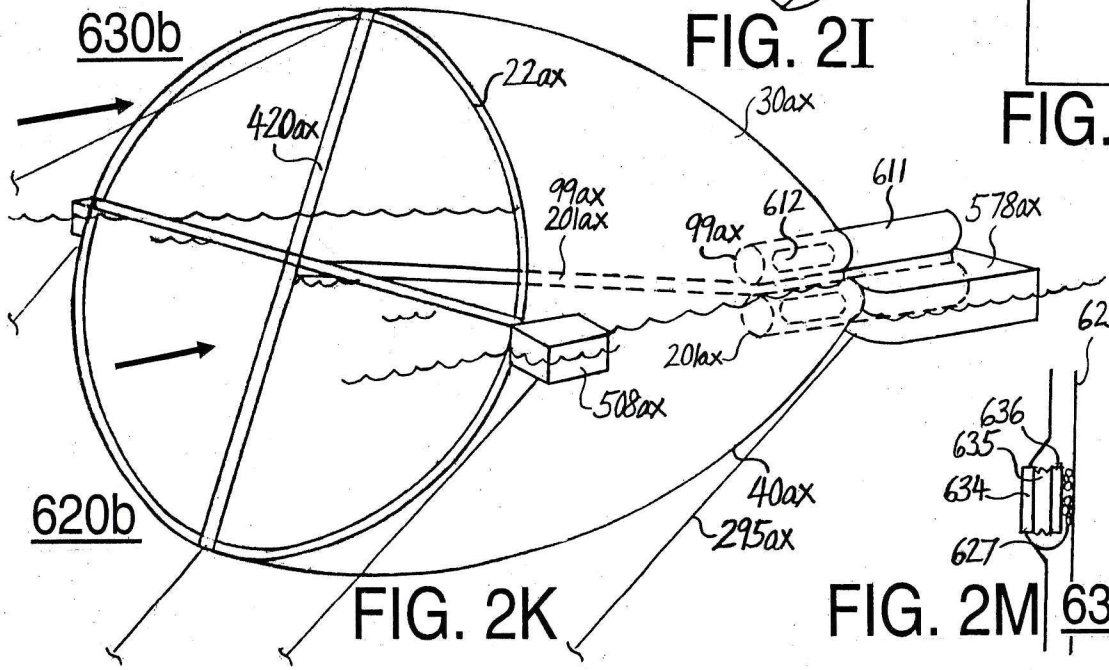

FIG. 2K

FIG. 2M

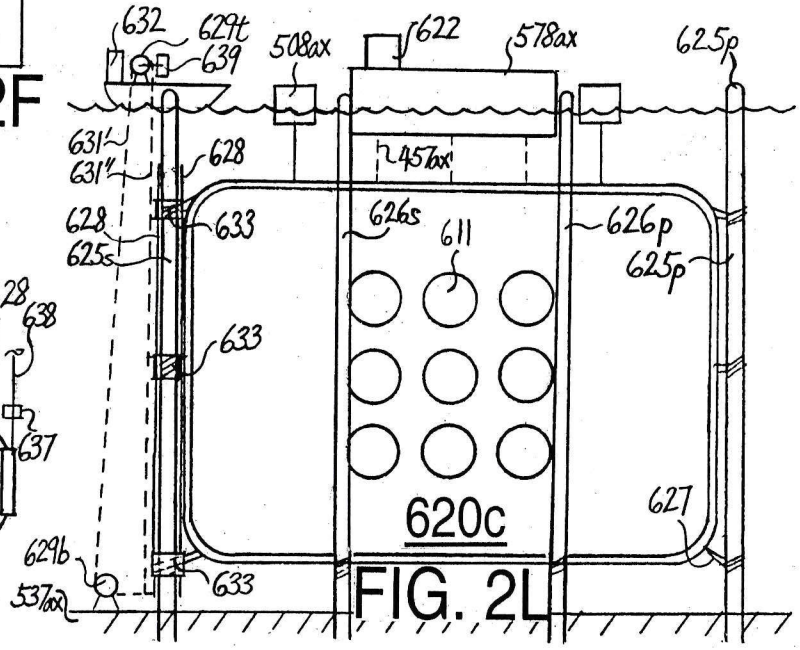

FIG. 2L

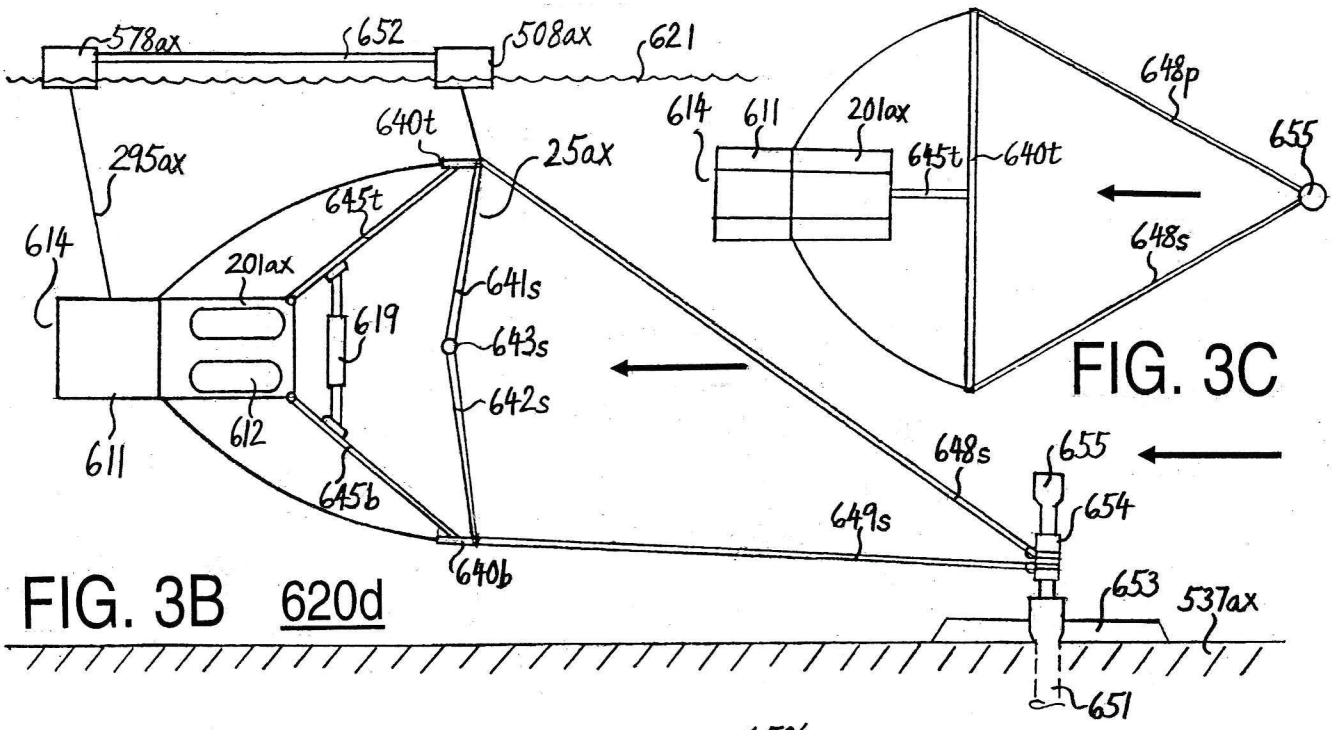
578ax
652
508ax
621
640t
25ax
295ax
645t
614
201ax
619
641s
643s
642s
611
612
645b
640b
649s
648s
655
654
653
537ax
651
648p
611
645t
640t
FIG. 3B
620d
FIG. 3C

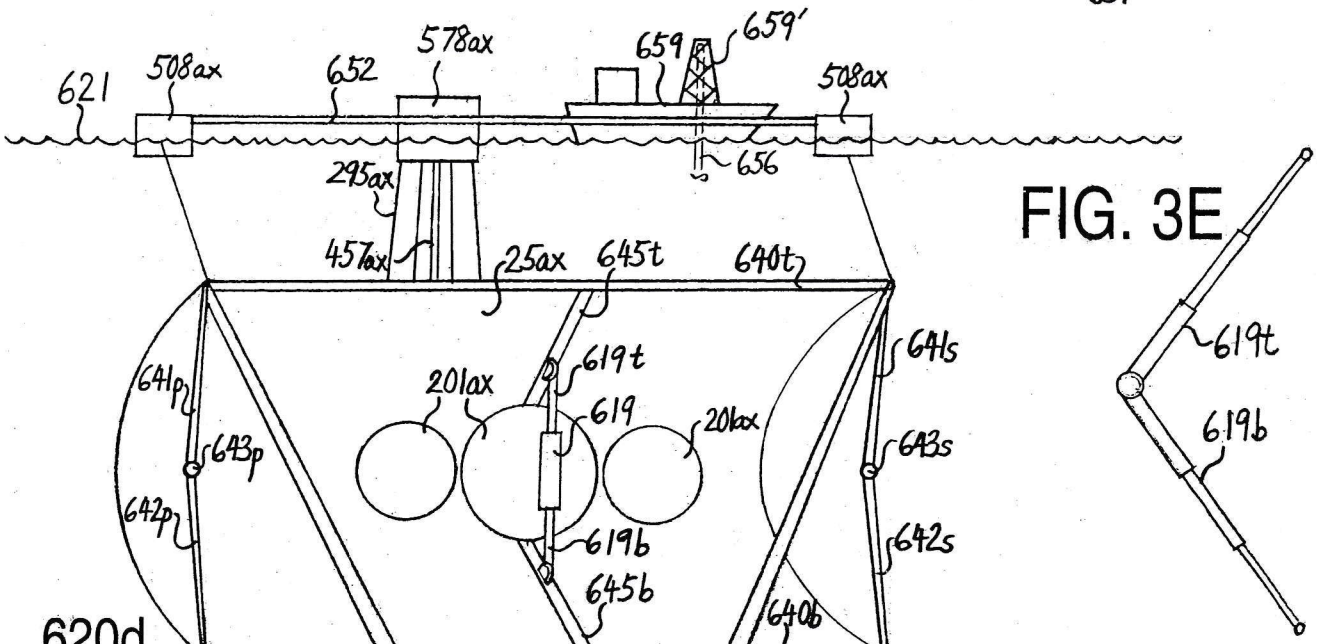
621
508ax
652
578ax
659
659'
656
295ax
457ax
25ax
645t
640t
641s
641p
643p
642p
619t
619
619b
201ax
643s
642s
645b
640b
620d
FIG. 3A
FIG. 3E
619t
619b

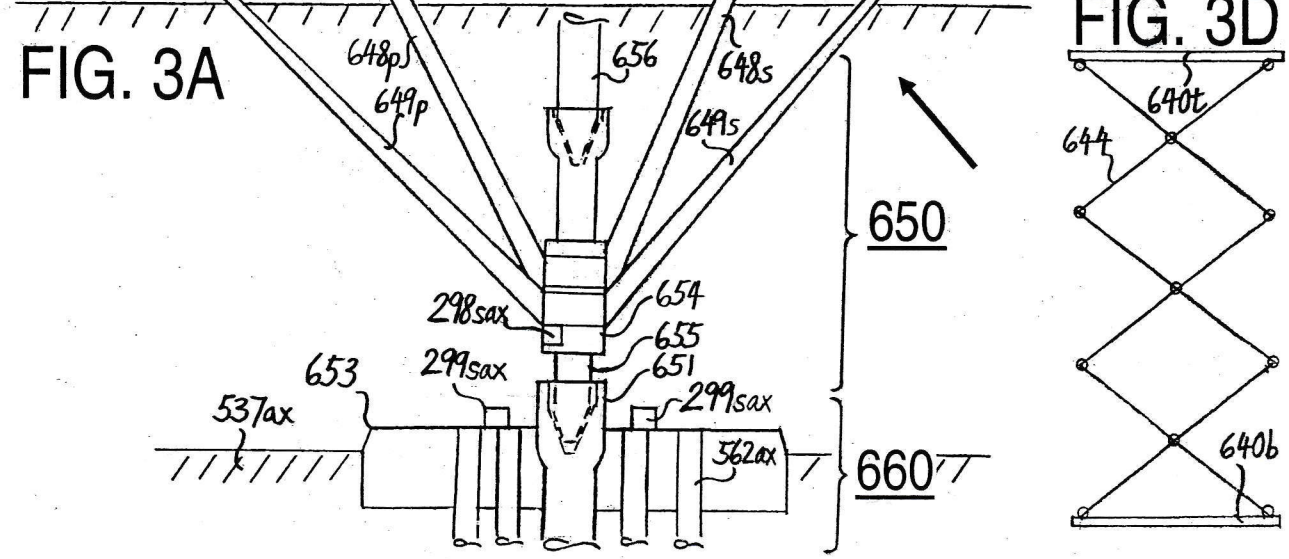
648p
649p
656
648s
649s
650
654
298sax
655
653
299sax
651
537ax
562ax
660
FIG. 3D
640t
644
640b

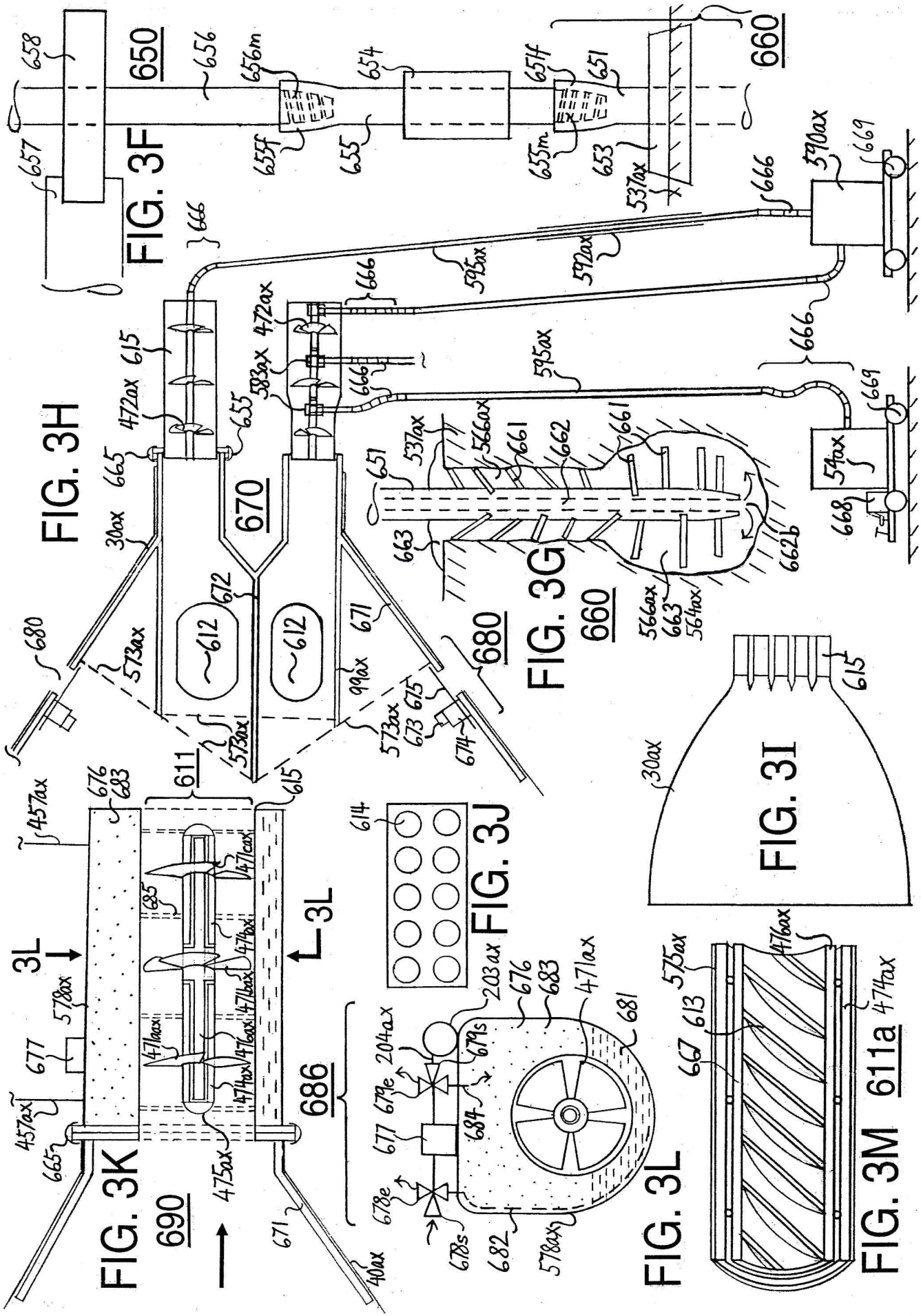

FIG. 3F

FIG. 3H

FIG. 3G

FIG. 3I

FIG. 3J

FIG. 3K

FIG. 3L

FIG. 3M

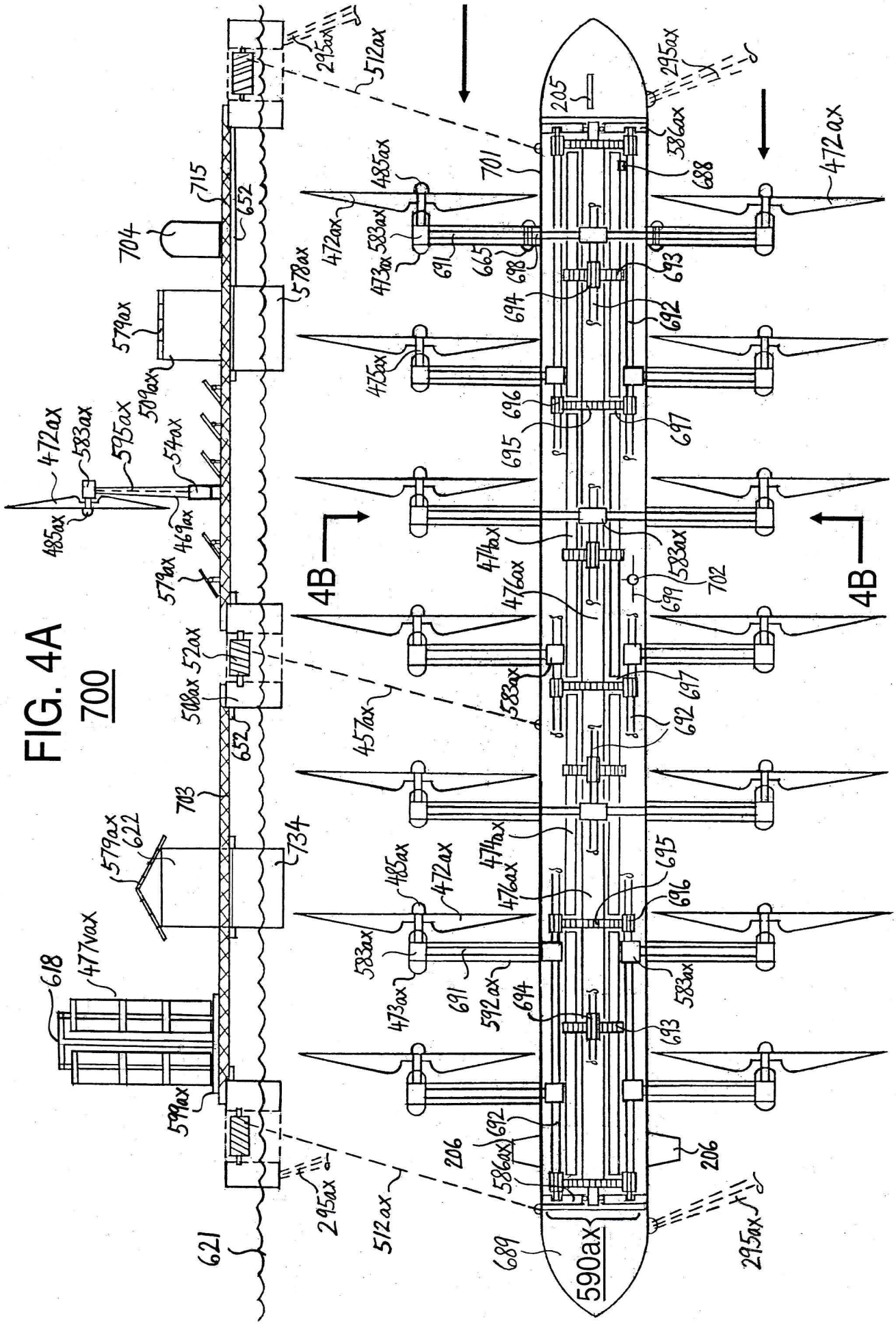
4B
4B
590ax
295ax
512ax
472ax
583ax
595ax
54ax
485ax
469ax
579ax
509ax
578ax
704
715
652
52ax
508ax
703
734
622
618
477vax
599ax
621
205
701
586ax
688
485ax
473ax
691
665
698
693
694
692
475ax
696
695
697
474ax
476ax
702
699
457ax
592ax
206
689

FIG. 4A
700

FIG. 4C

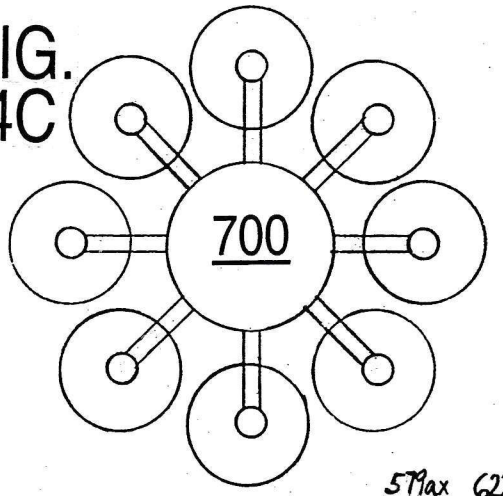

FIG. 4B

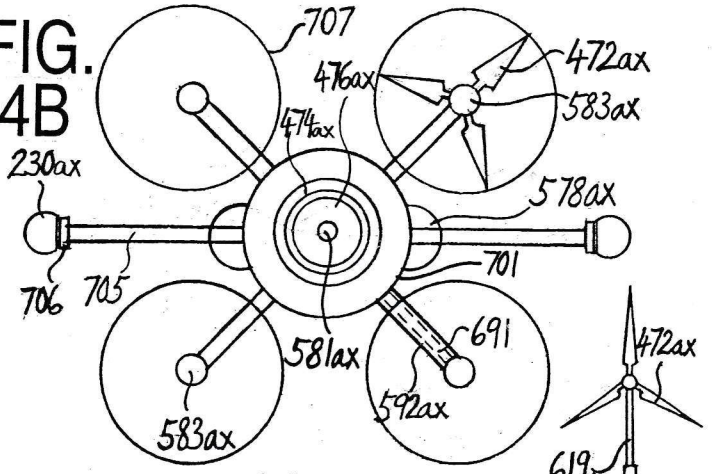

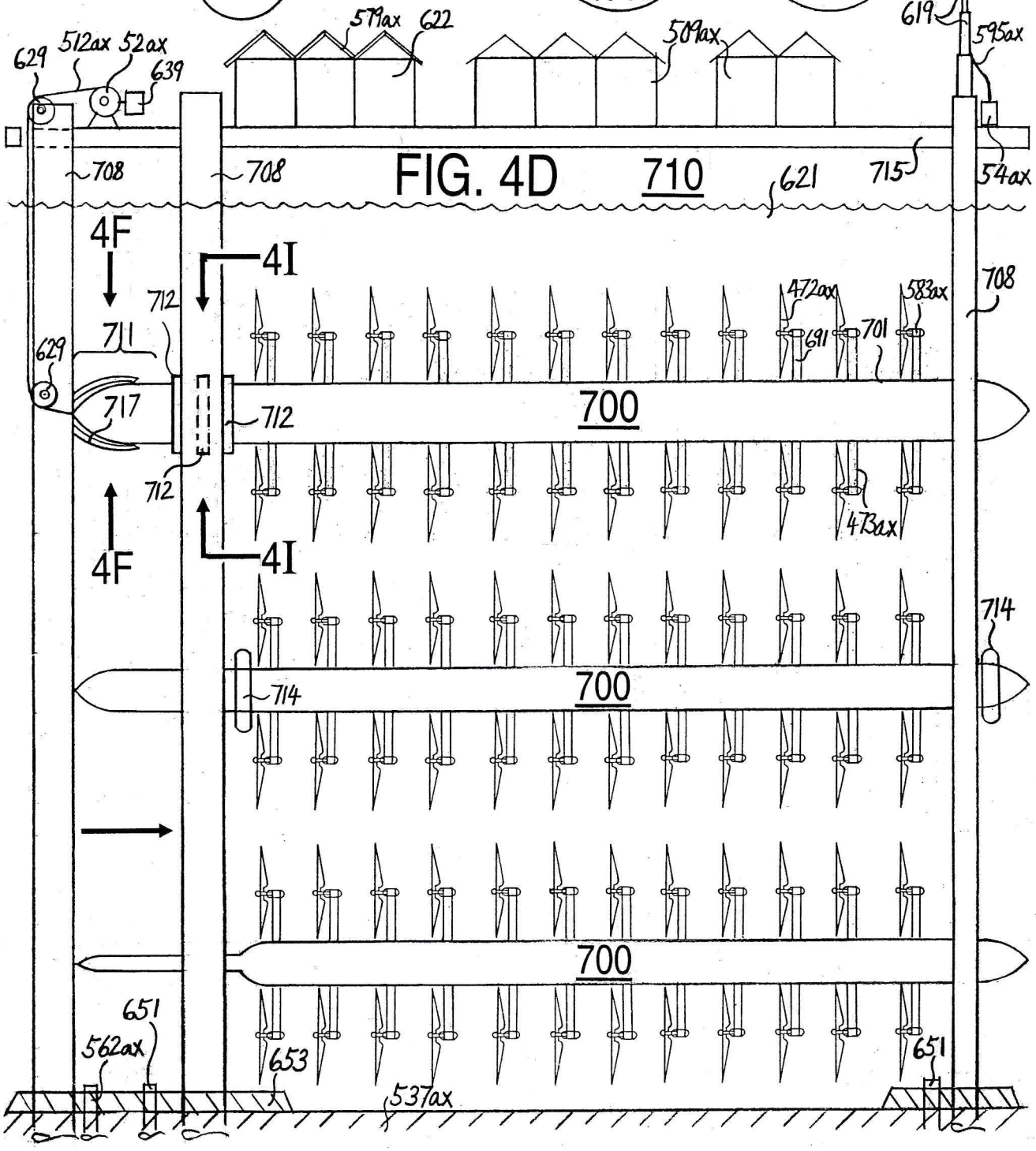

FIG. 4D

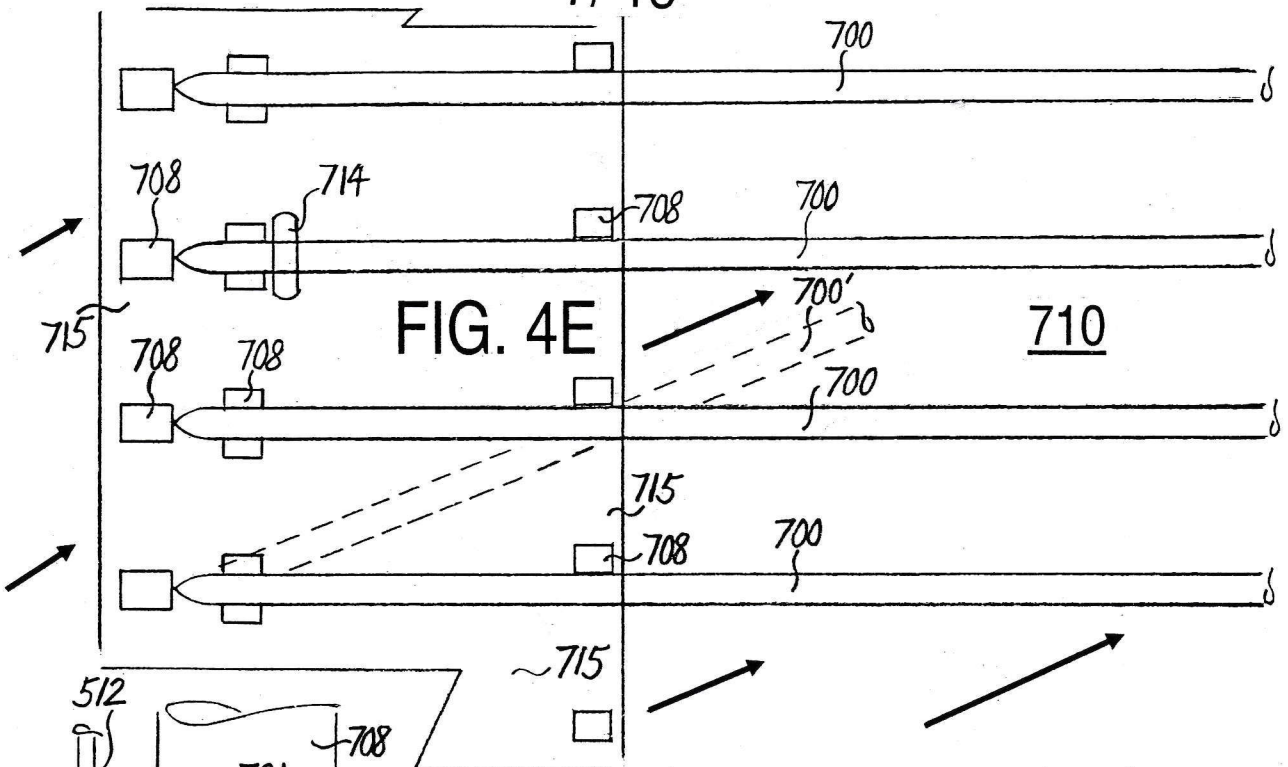

FIG. 4E

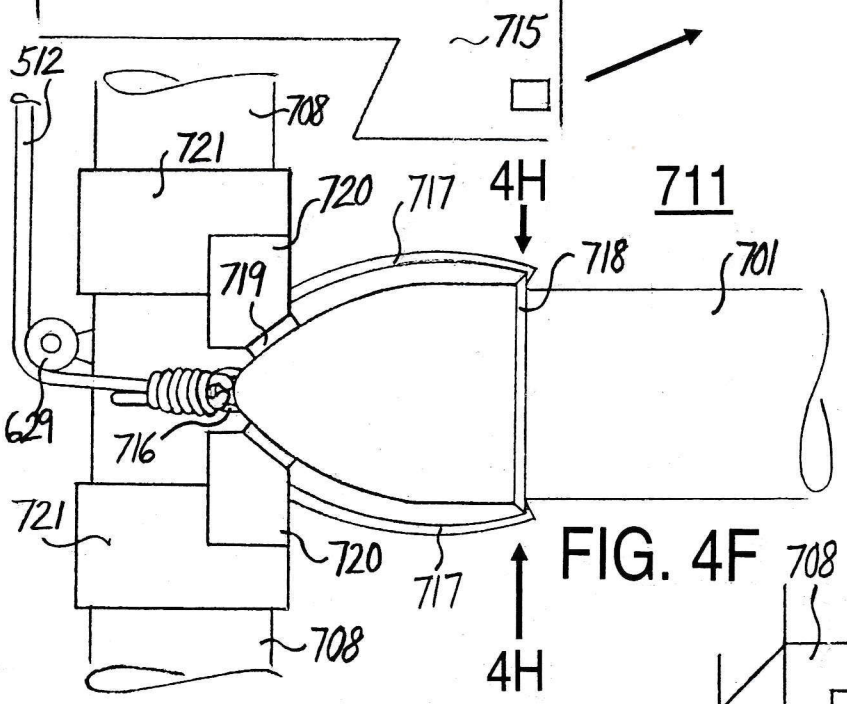

FIG. 4F

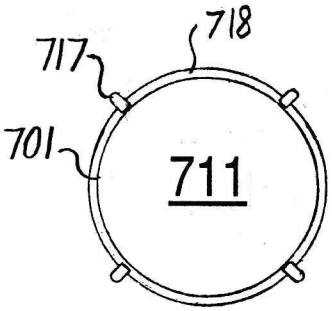

FIG. 4H

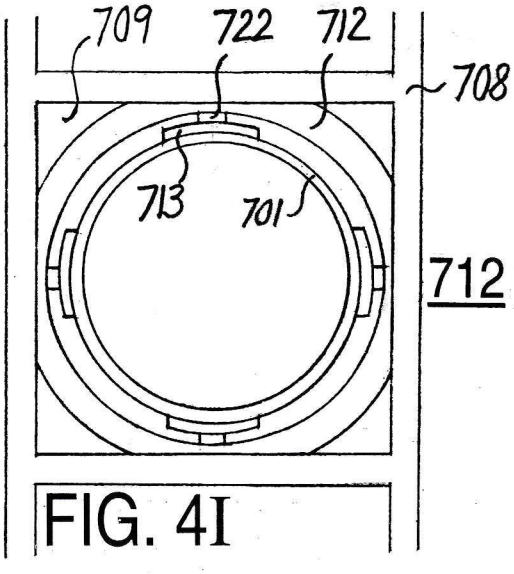

FIG. 4I

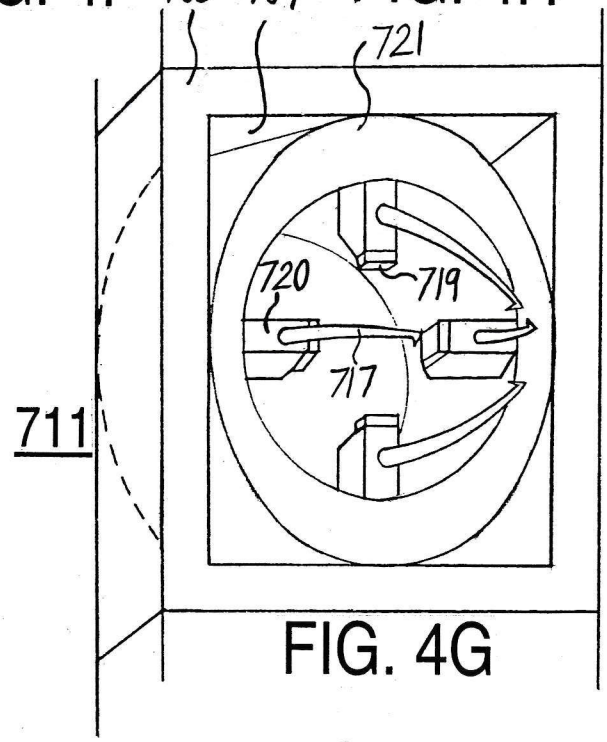

FIG. 4G

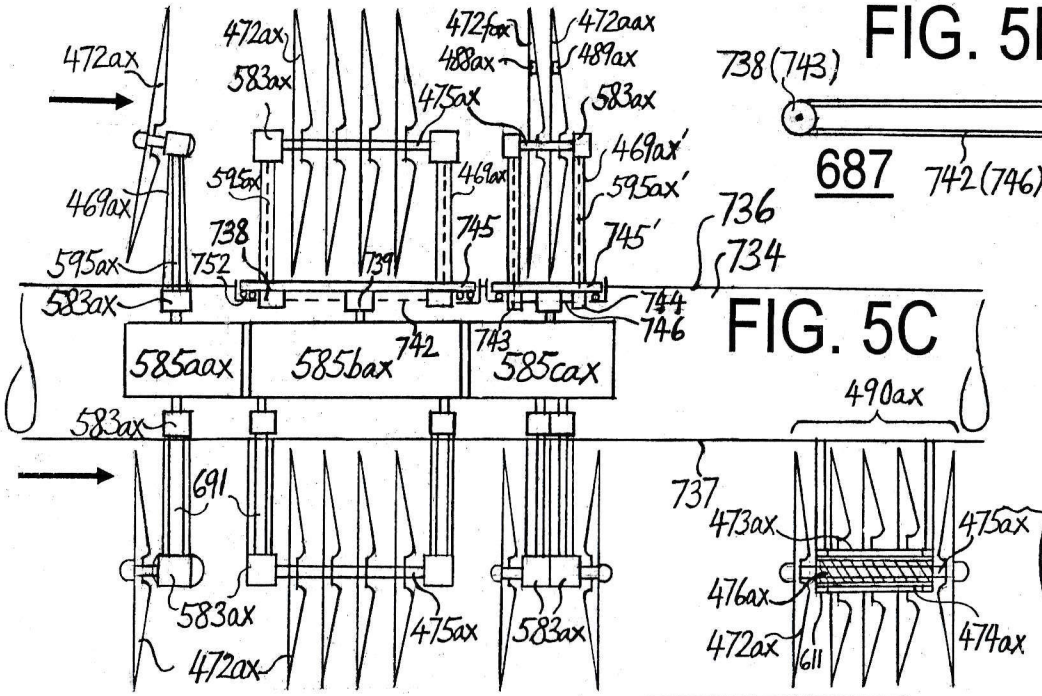

FIG. 5C

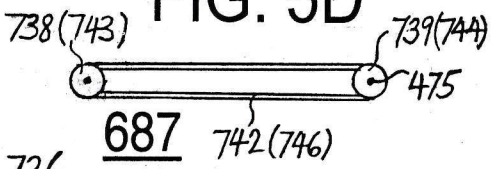

FIG. 5D

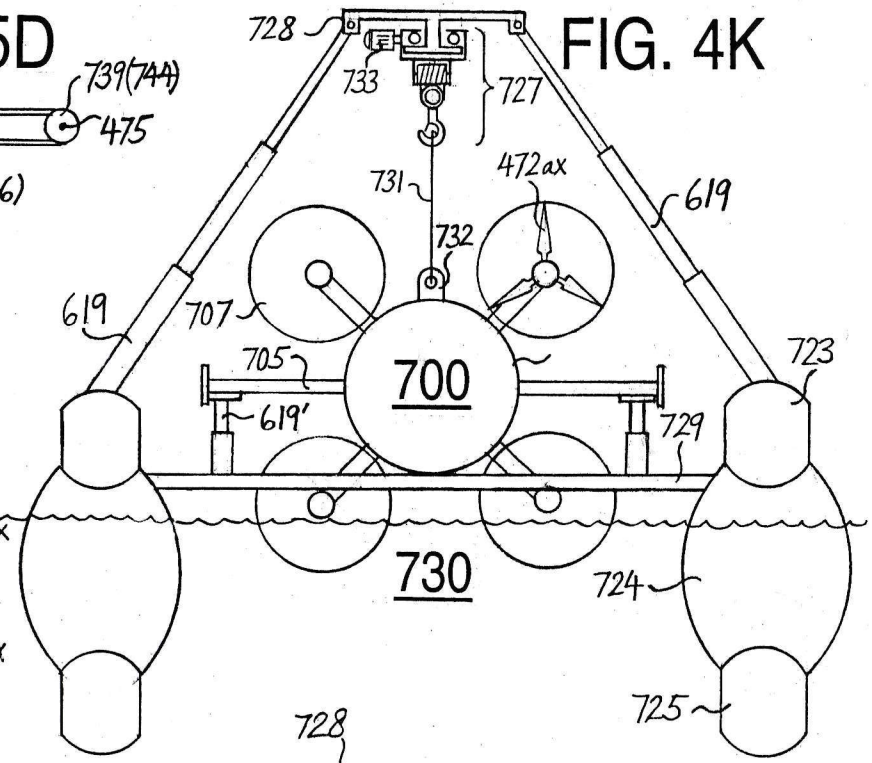

FIG. 4K

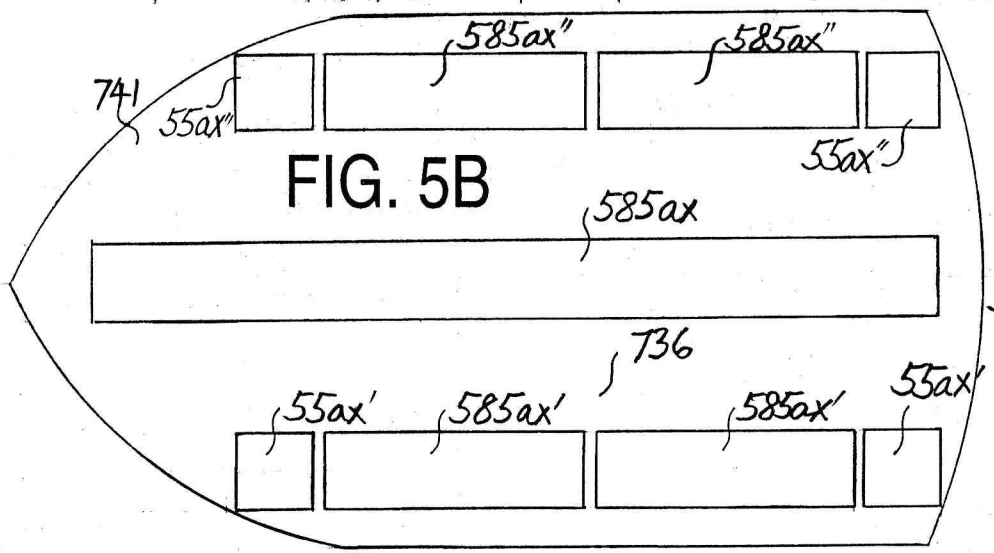

FIG. 5B

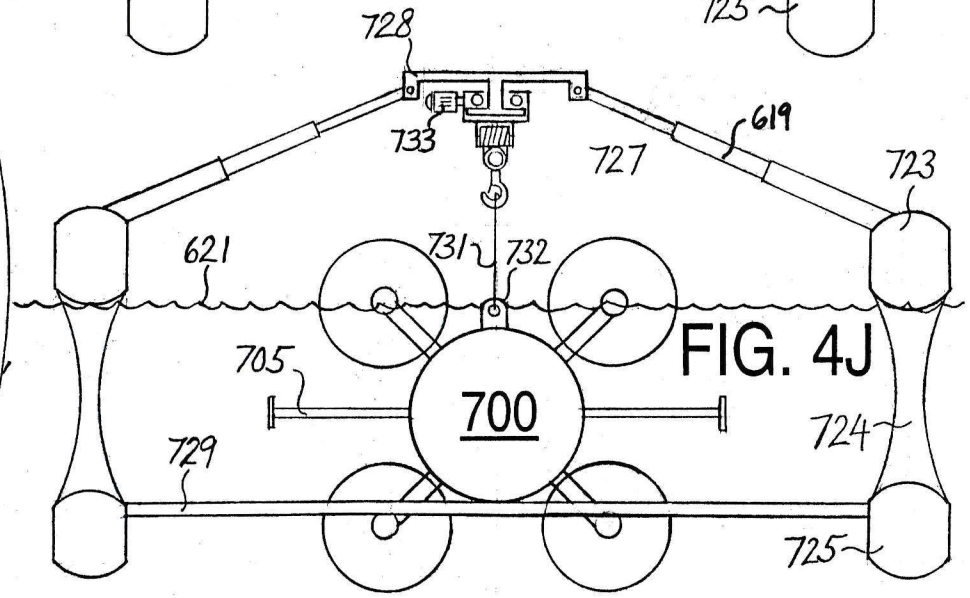

FIG. 4J

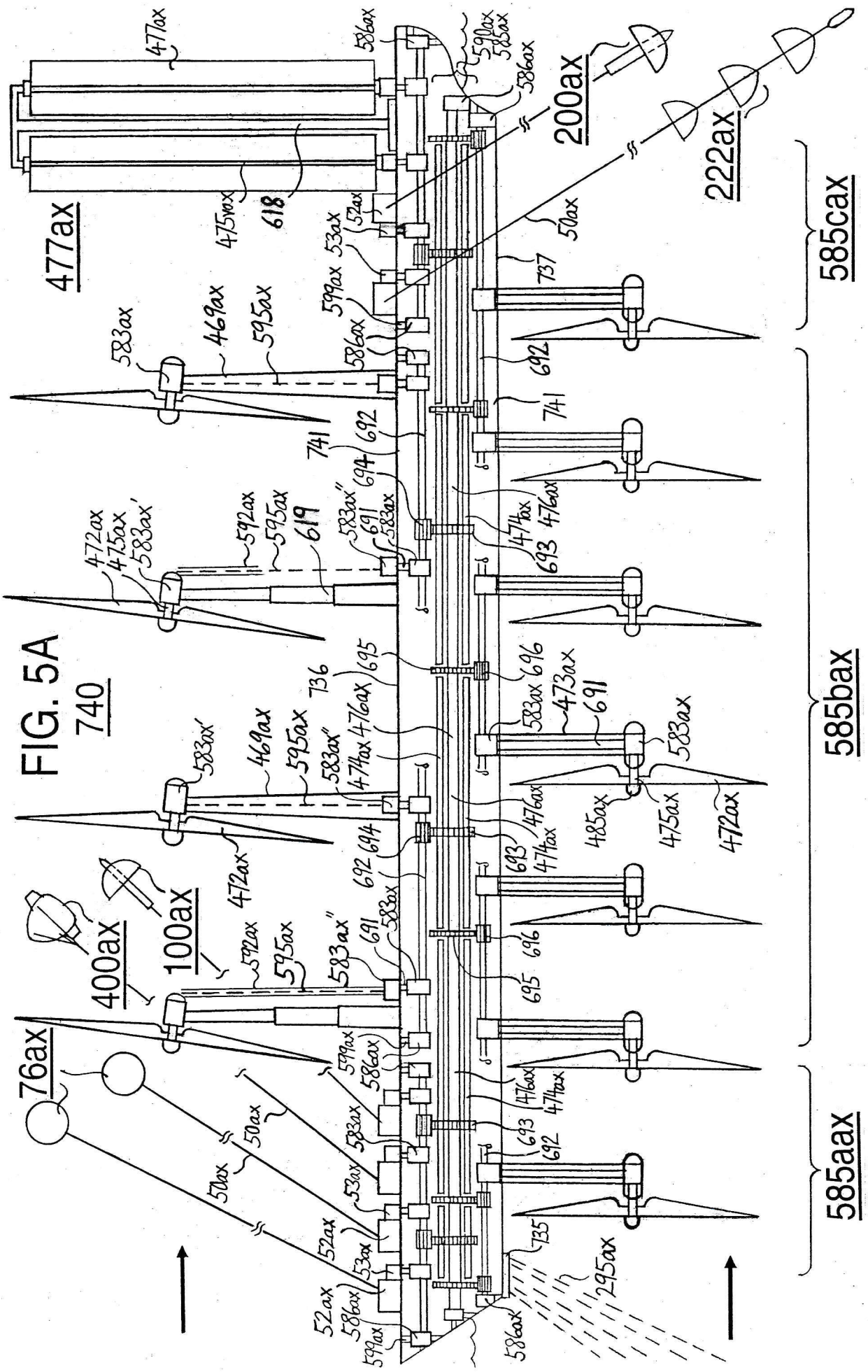
477ax
200ax
222ax
585cax
585bax
585aax
400ax
100ax
76ax
740

FIG. 5A

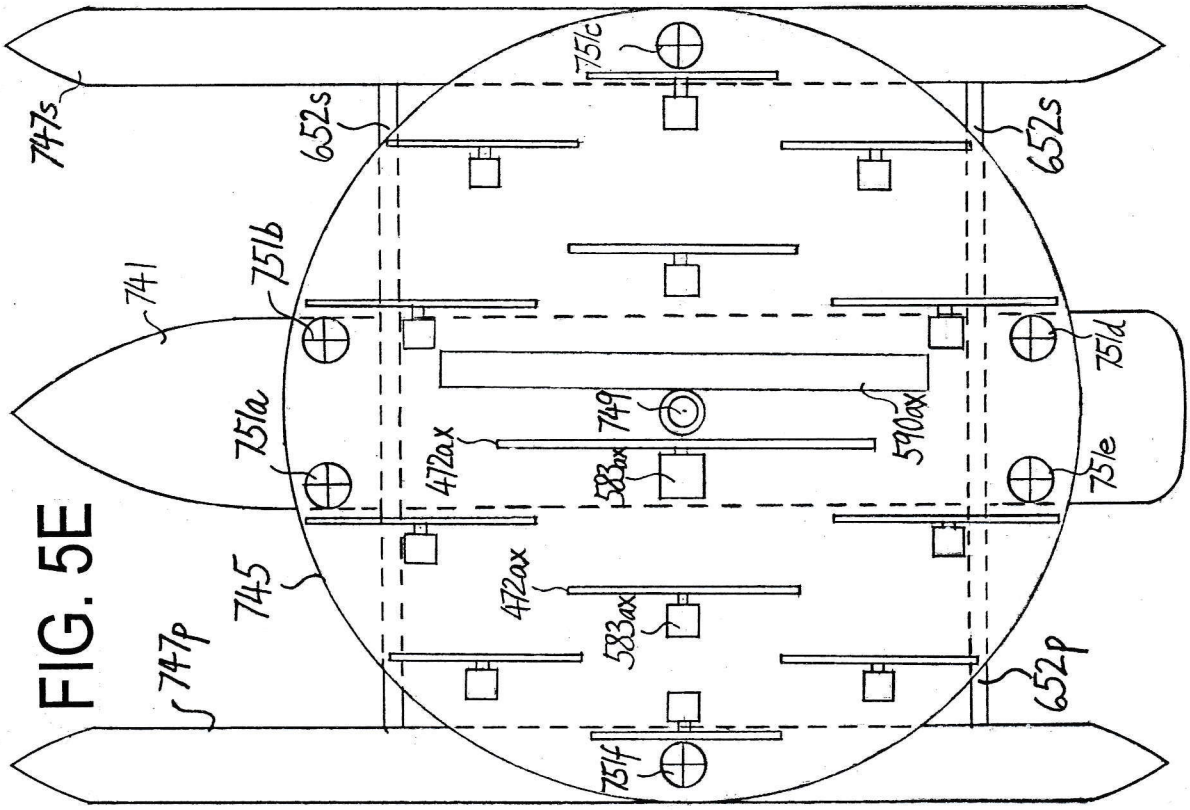

FIG. 5E

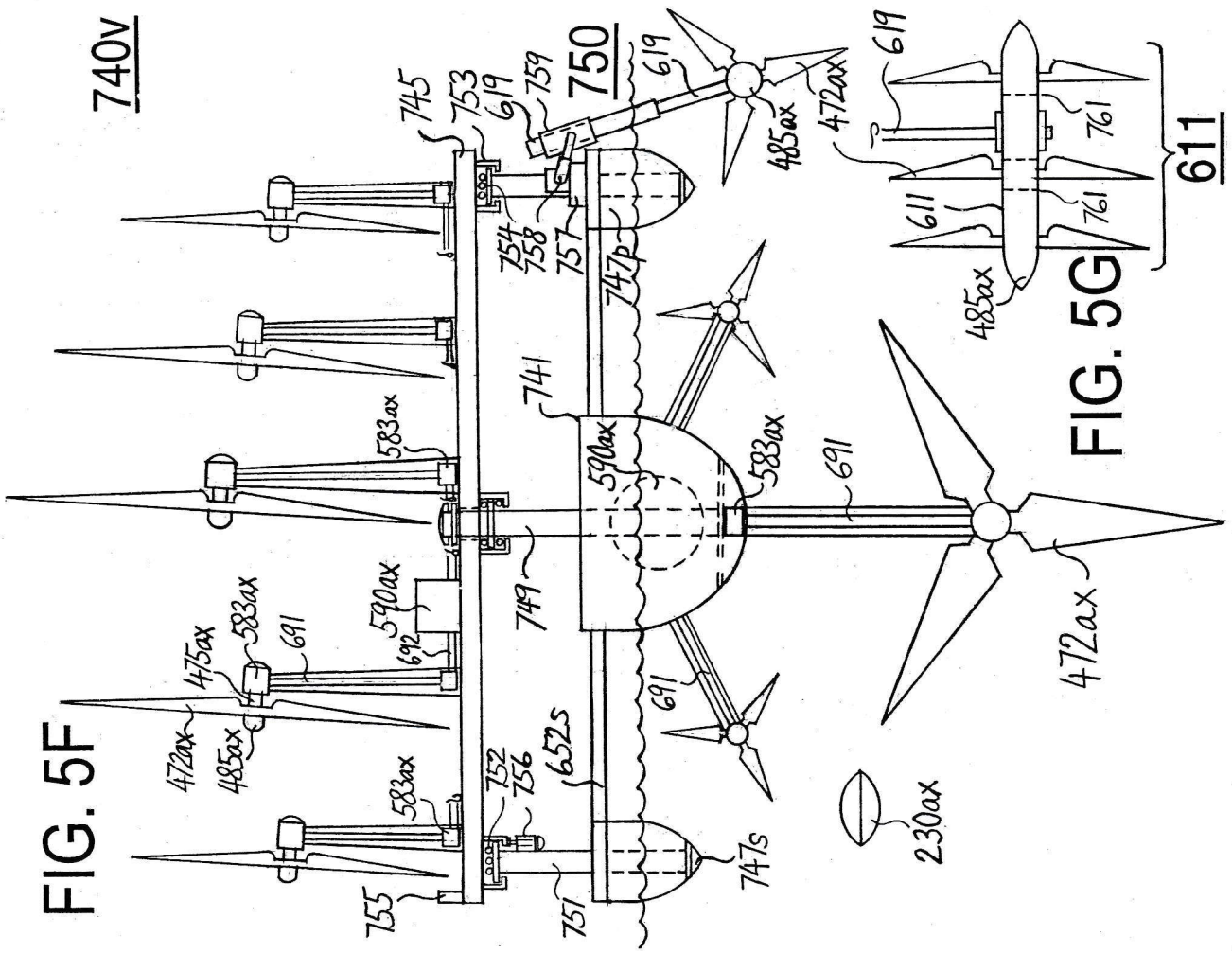

FIG. 5F

FIG. 5G

FIG. 5H

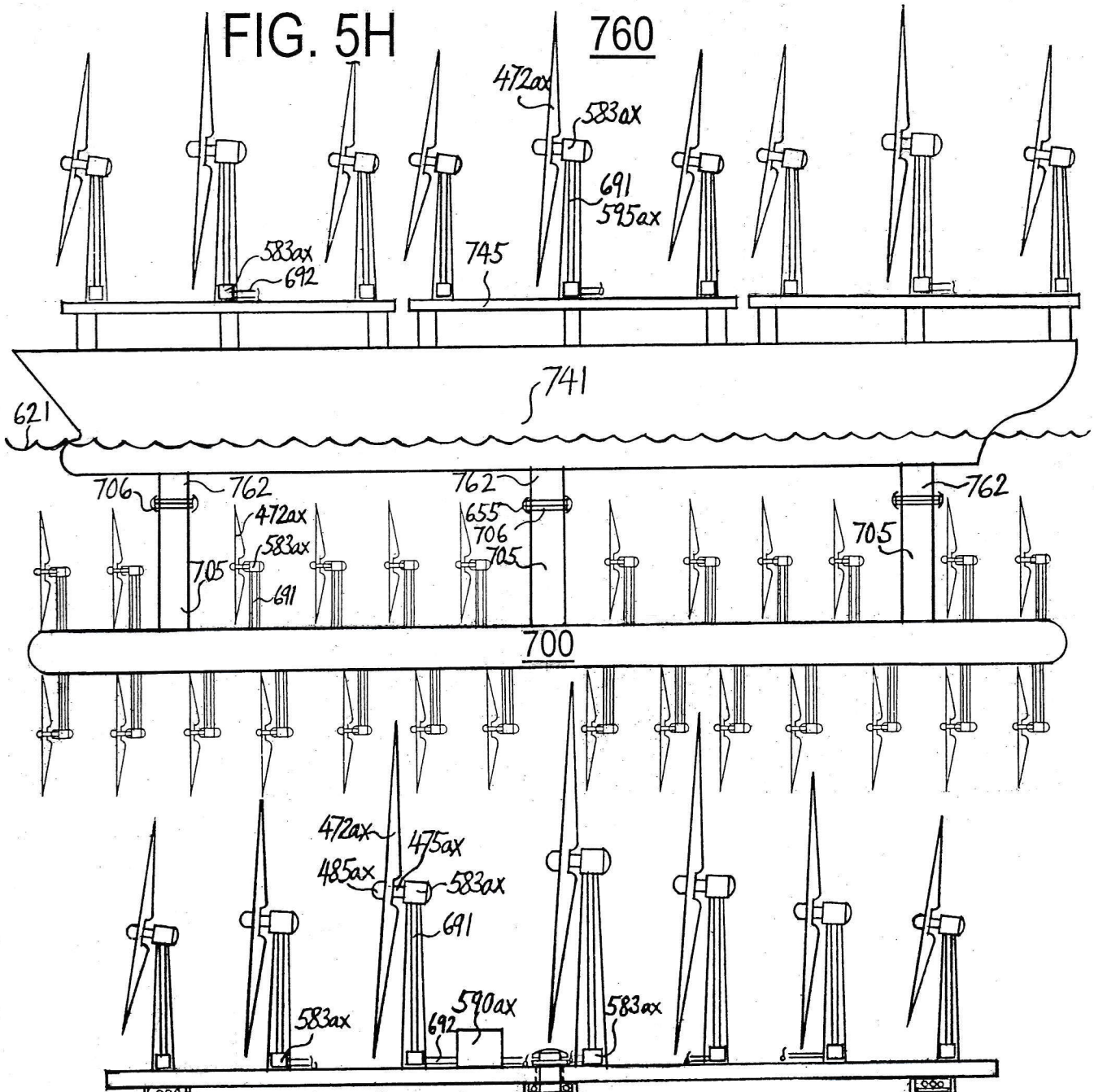
760
472ax
583ax
691
595ax
583ax
692
745
741
621
706
762
472ax
583ax
705
691
762
655
706
705
762
705
700

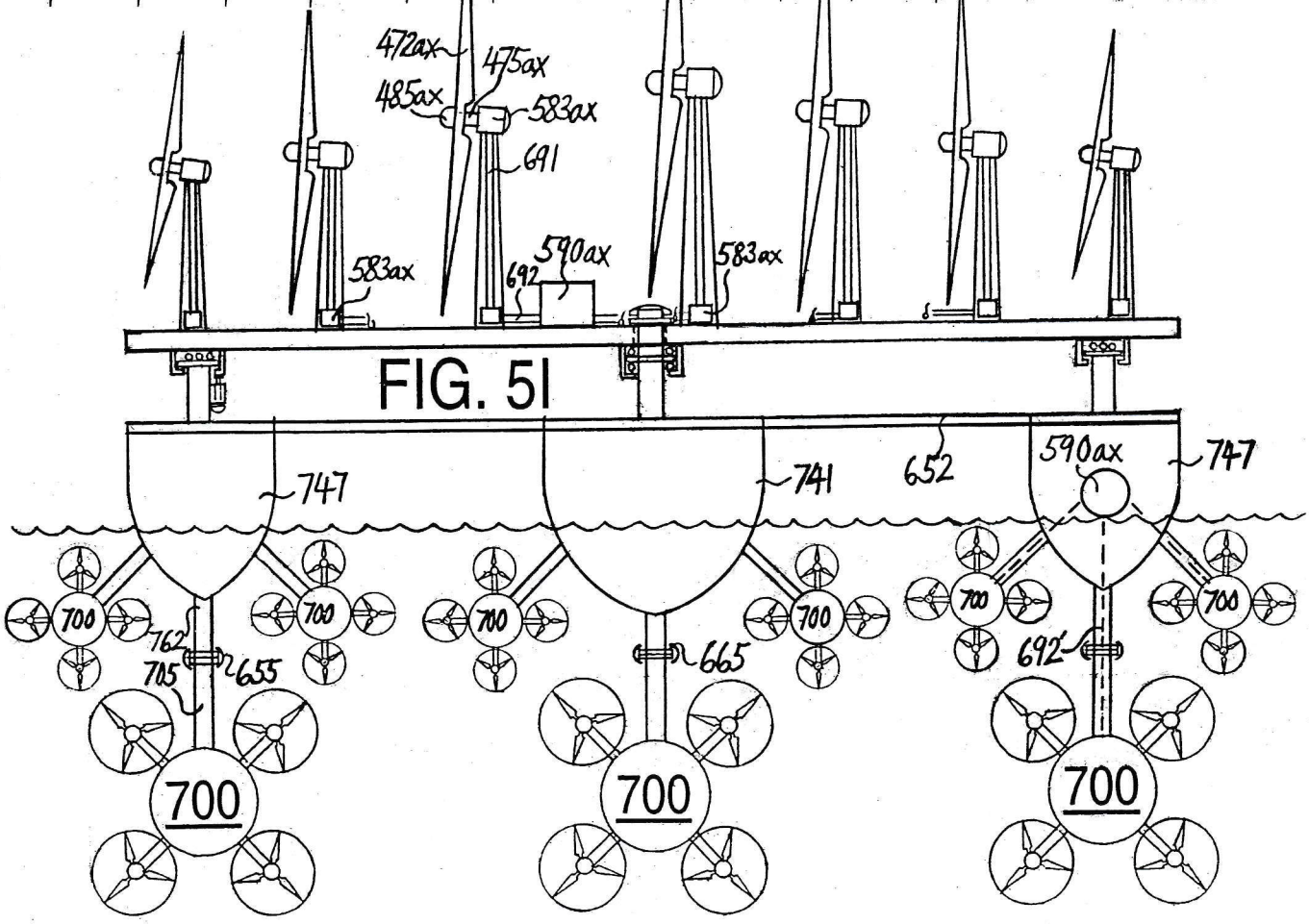
472ax
475ax
485ax
583ax
691
583ax
692
590ax
583ax
747
741
652
590ax
747
700
700
762
705
655
700
665
700
700
692
700
700

FIG. 5I

FIG. 5J

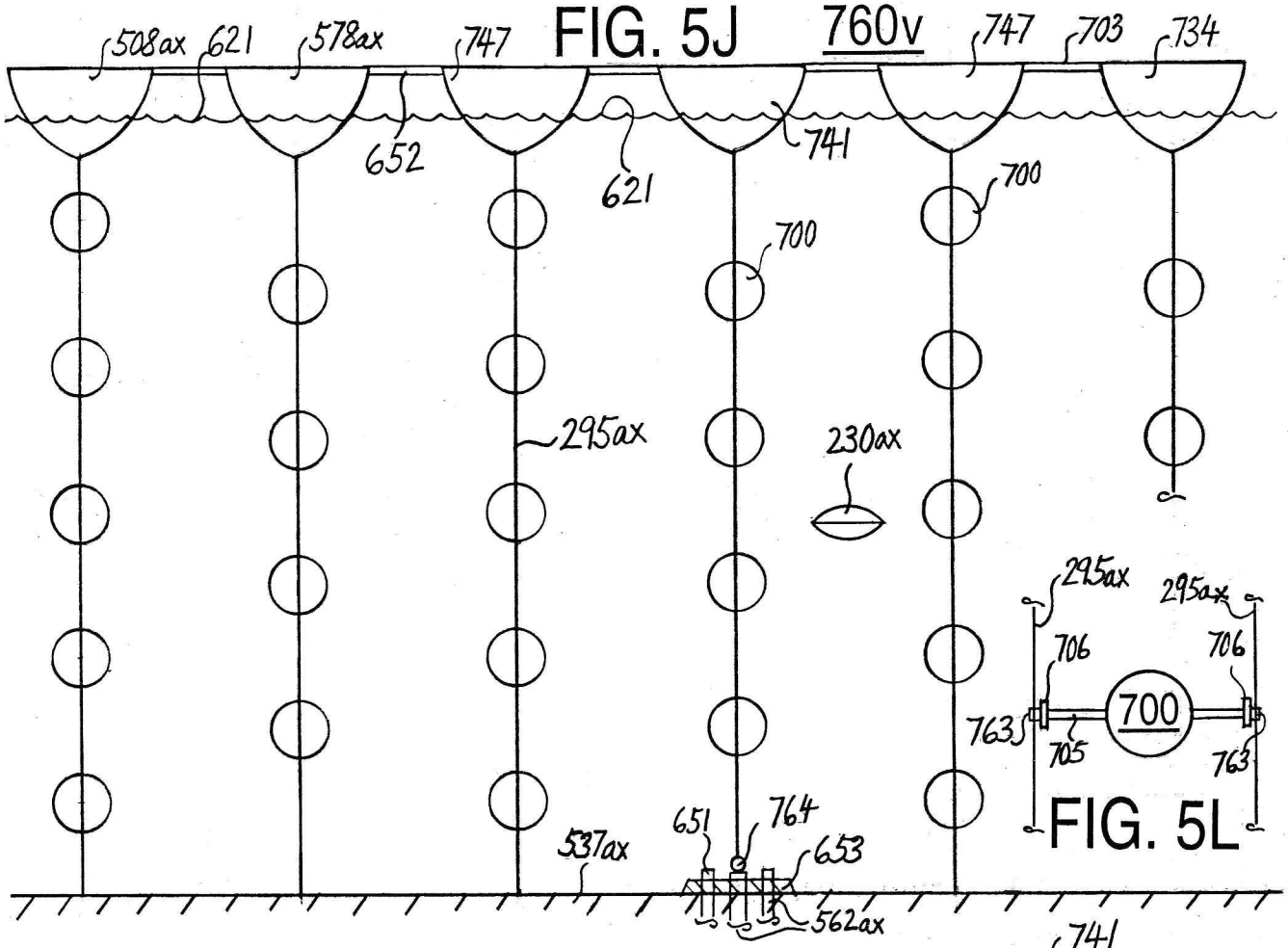

FIG. 5L

FIG. 5K

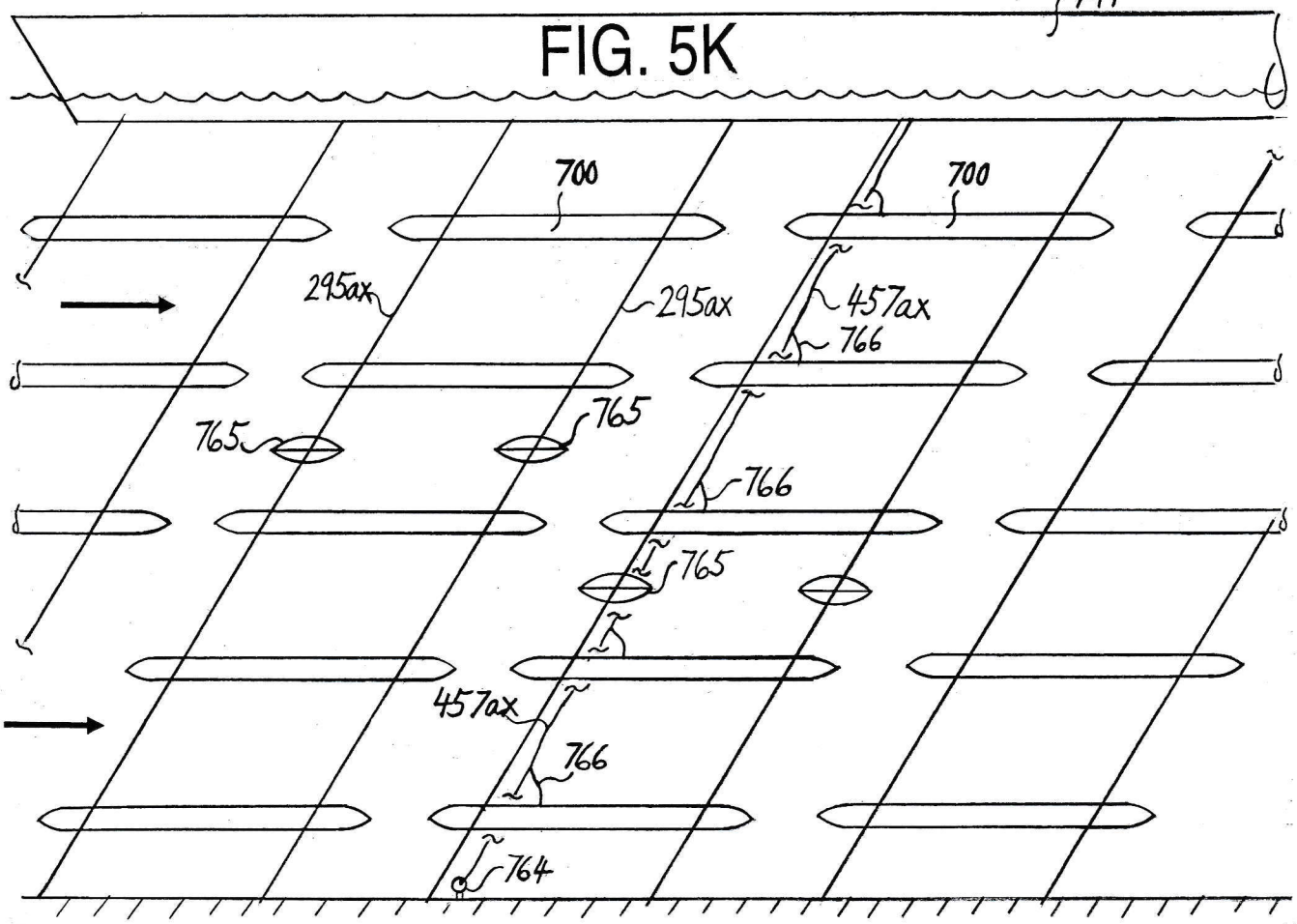

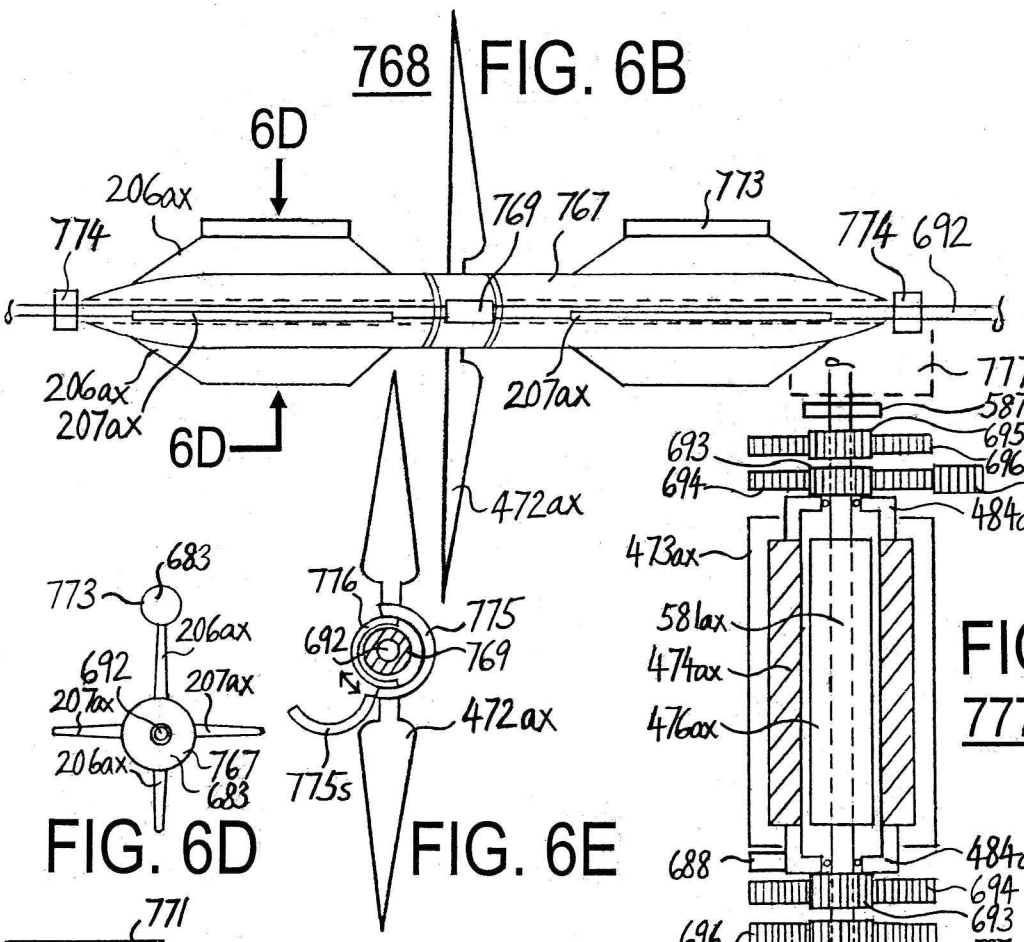

FIG. 6B

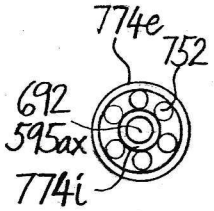

FIG. 6C

FIG. 6D

FIG. 6E

FIG. 6F
777

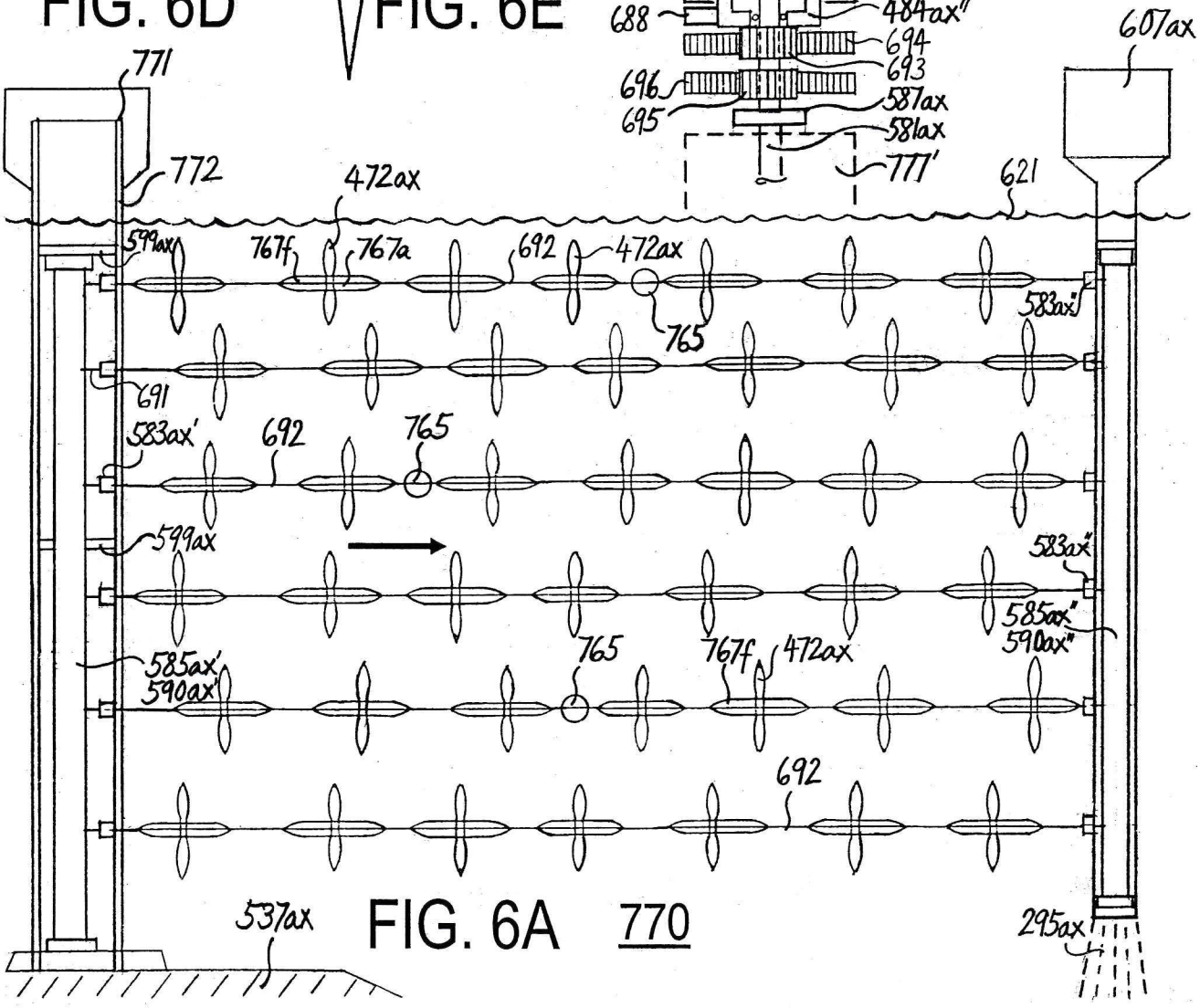

FIG. 6A 770