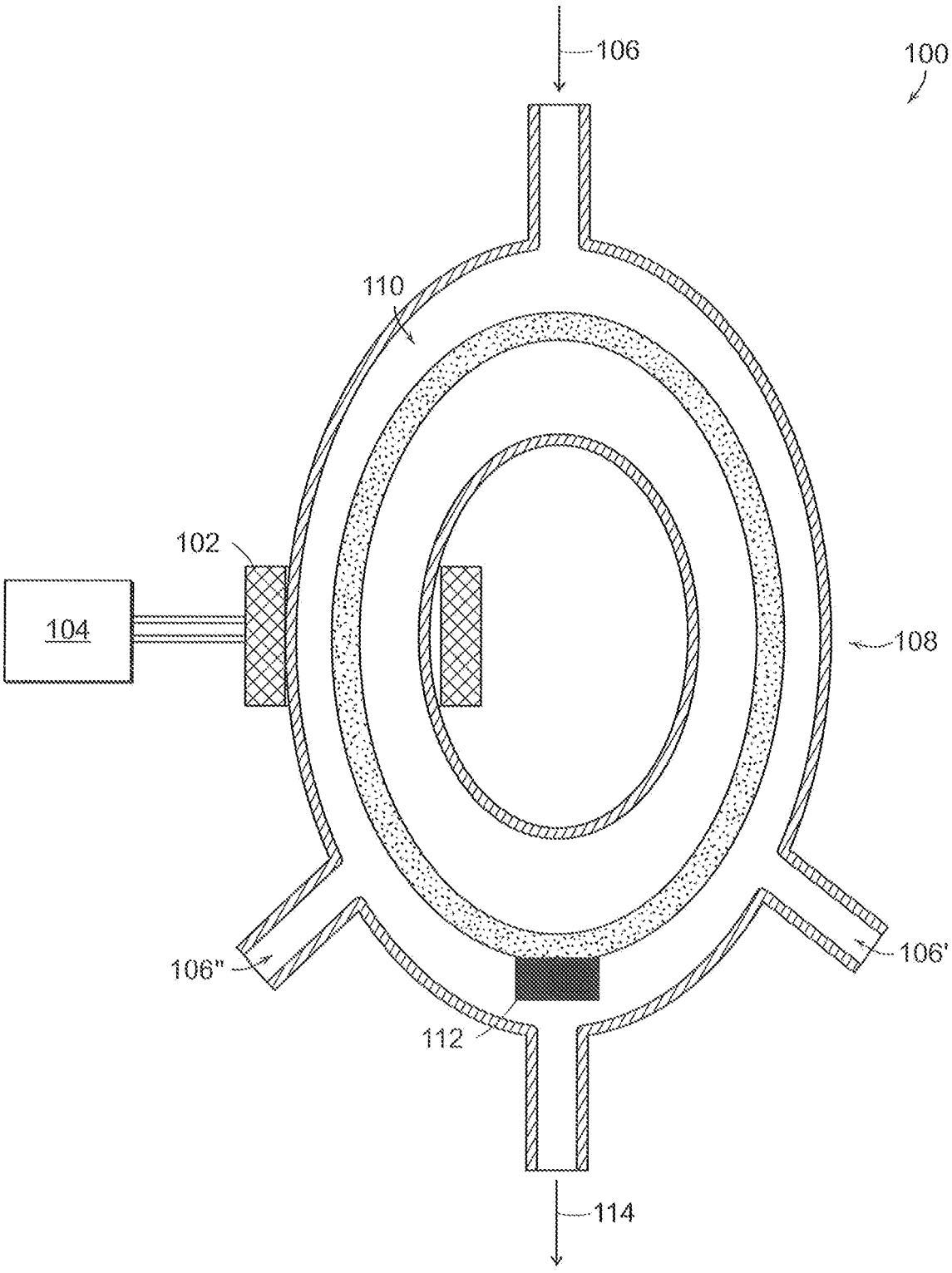

FIG. 1

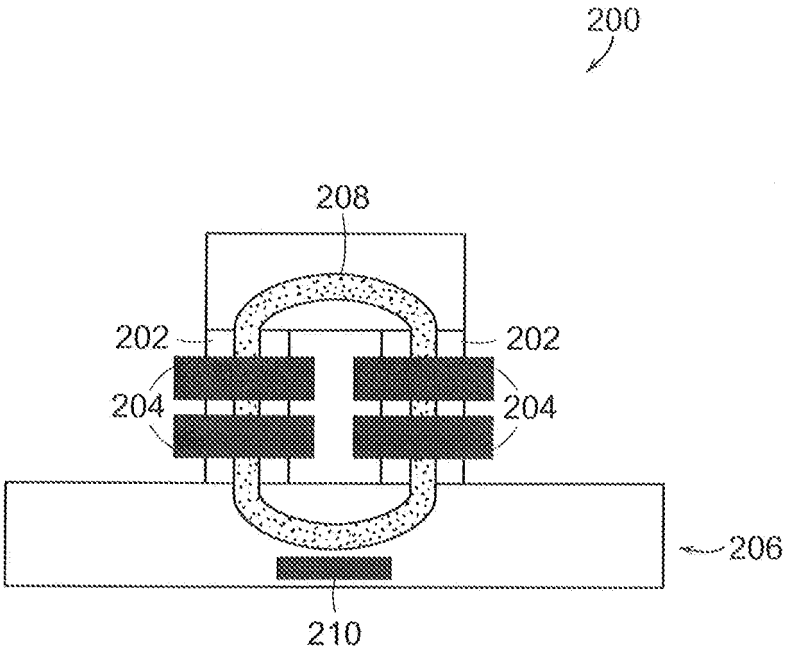

FIG. 2

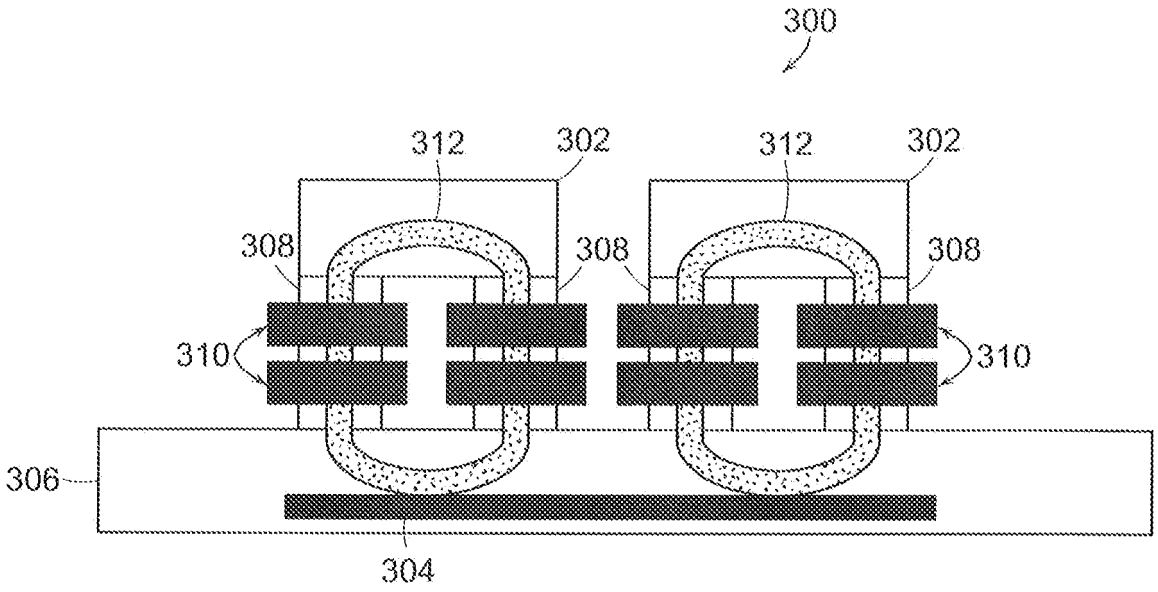

FIG. 3

FIG. 4

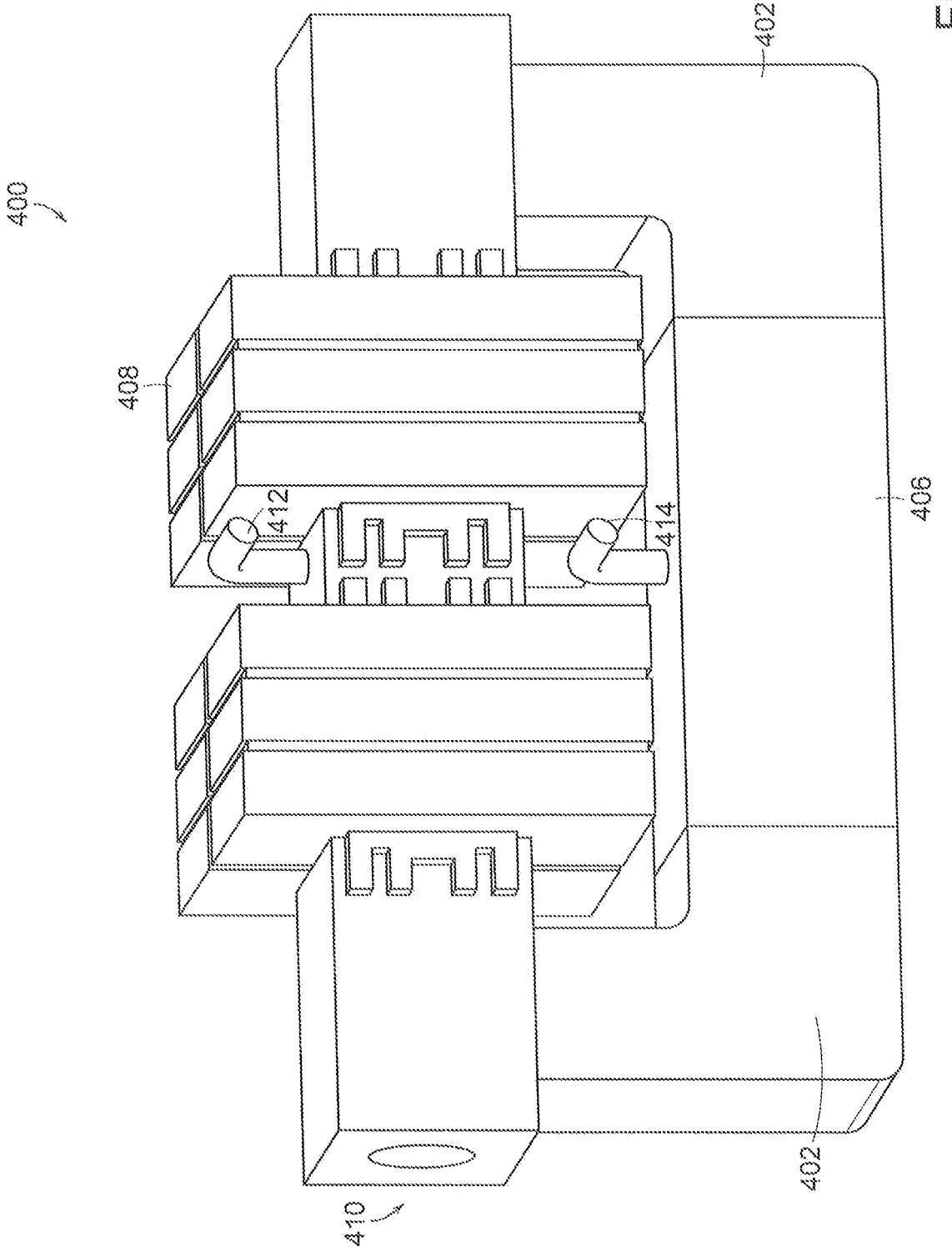

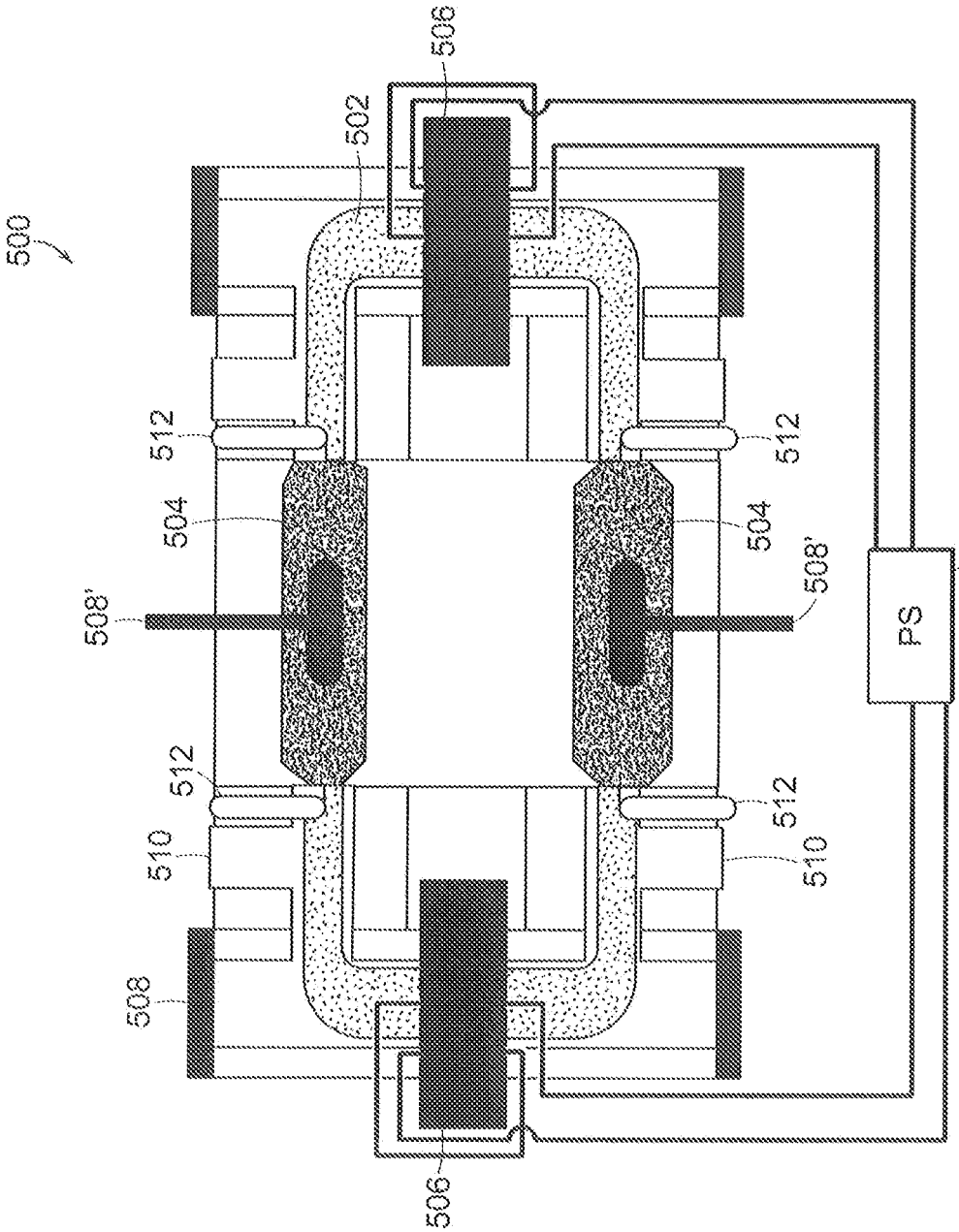
500
502
506
506
504
504
508'
508'
508
508
510
510
512
512
512
512
507
PS

FIG. 5

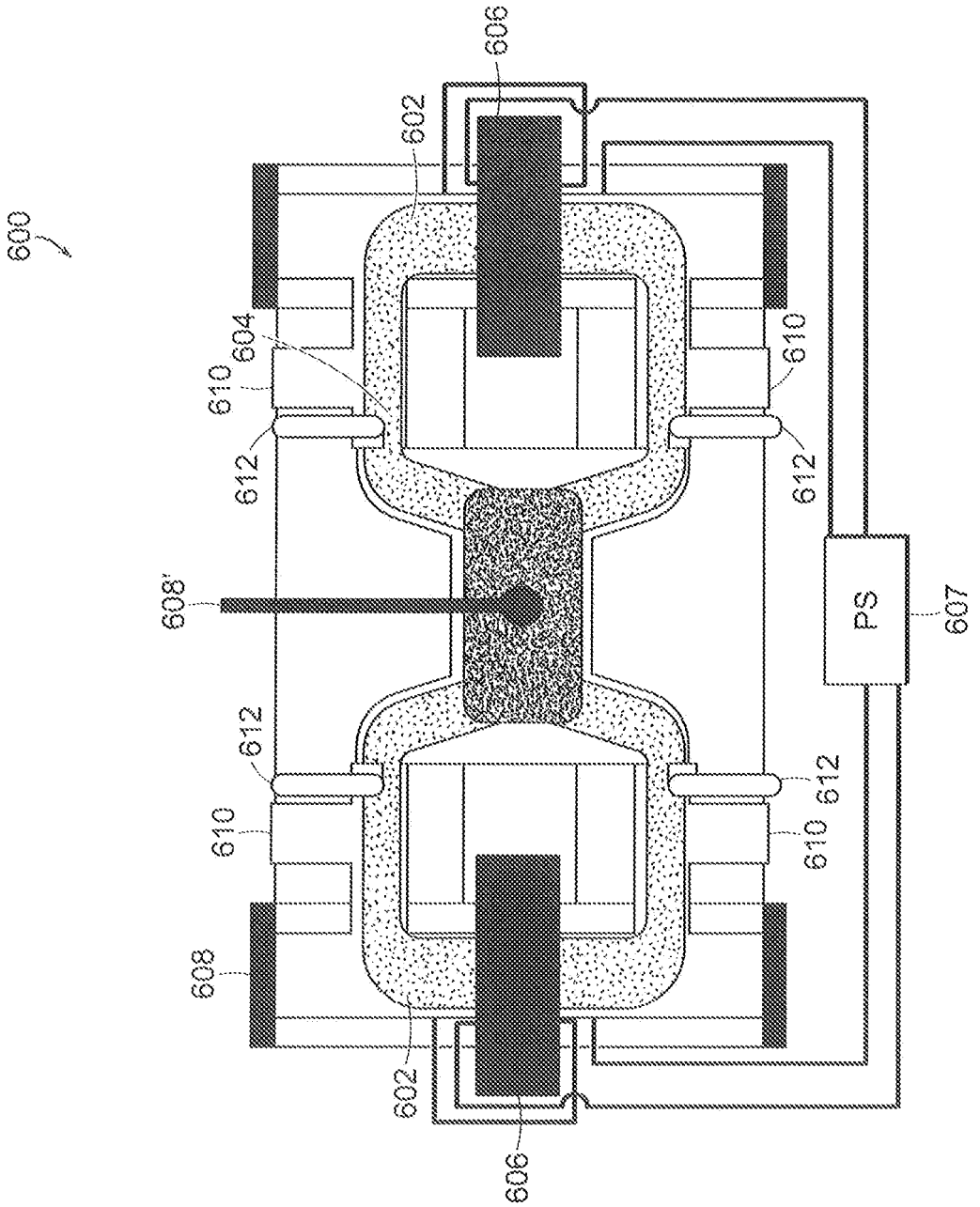

FIG. 6

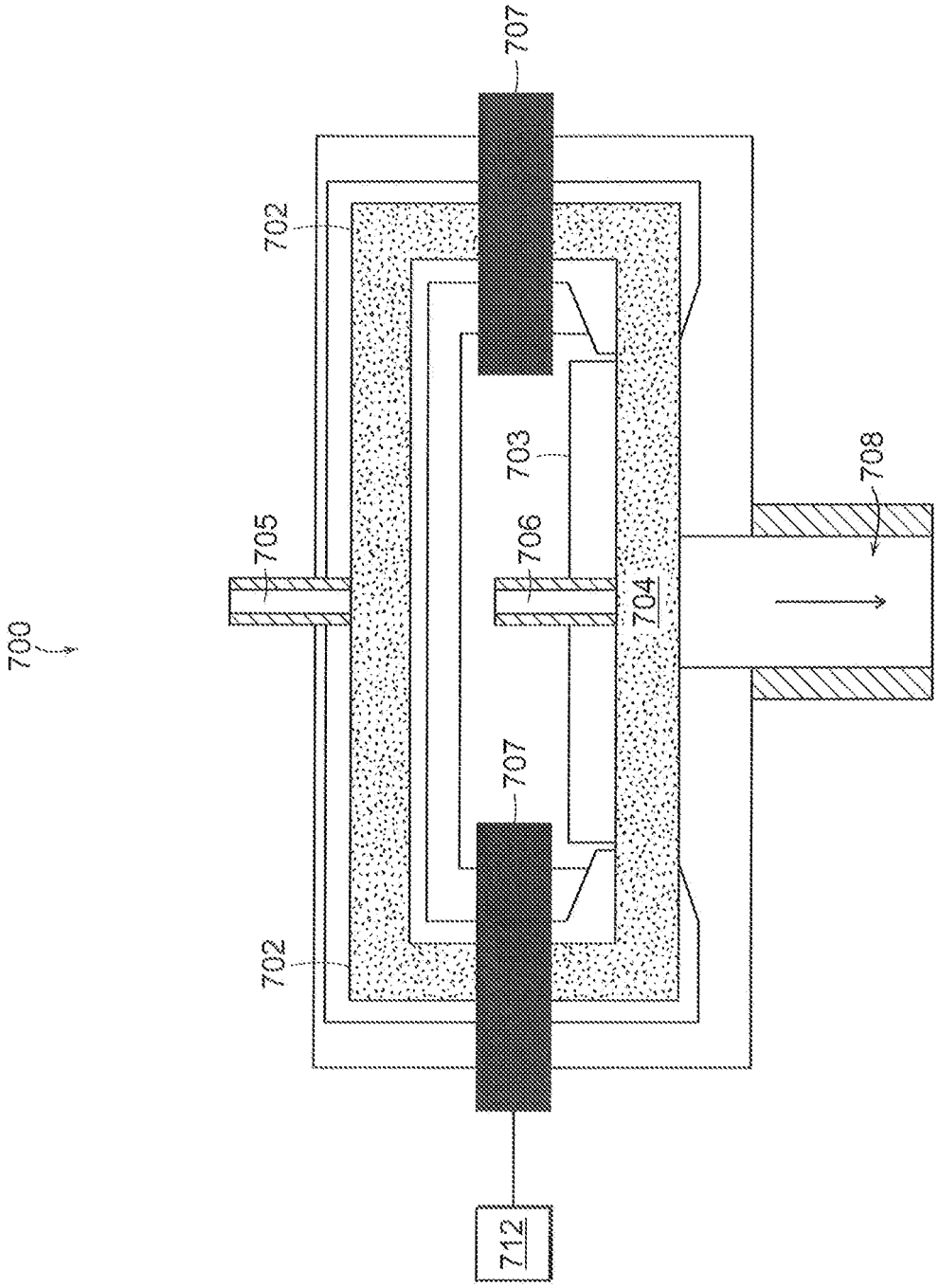

FIG. 7

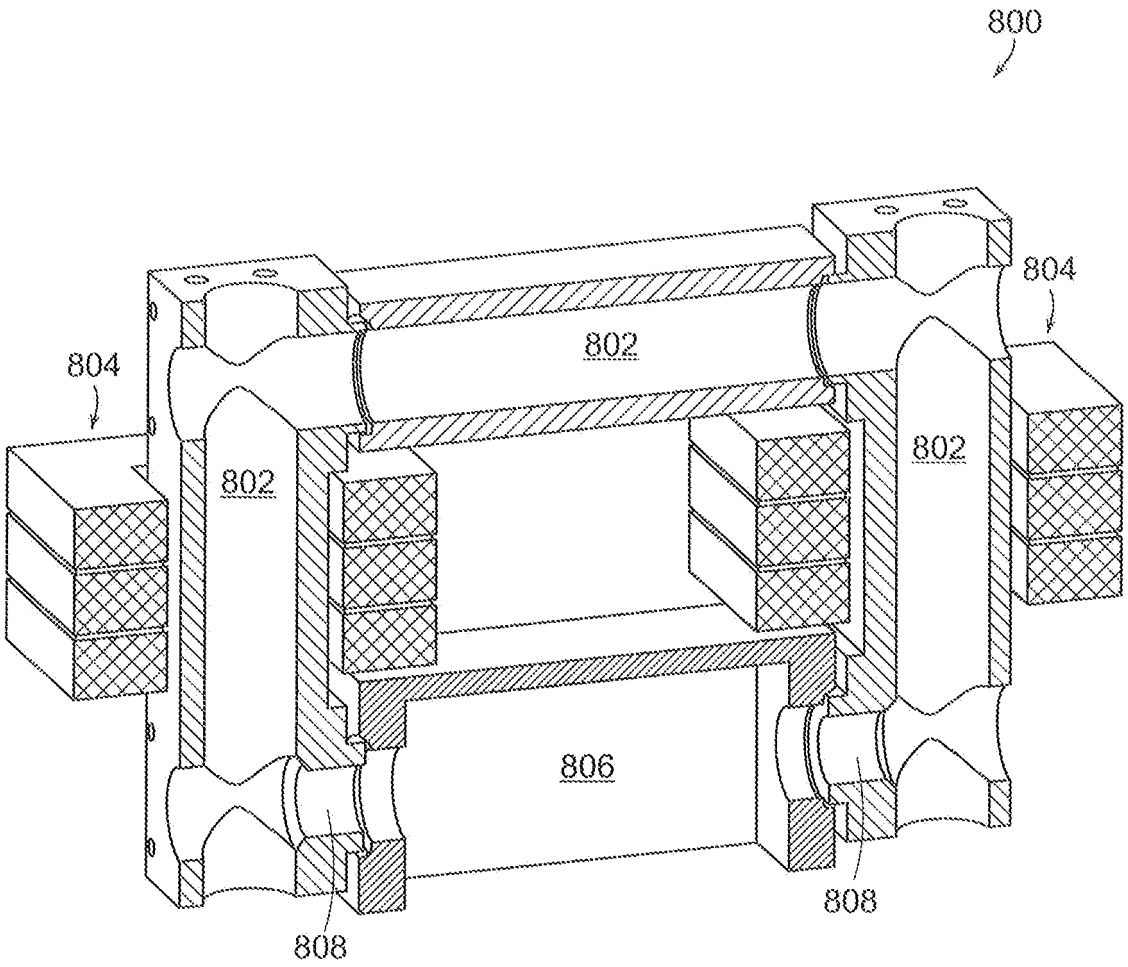

FIG. 8

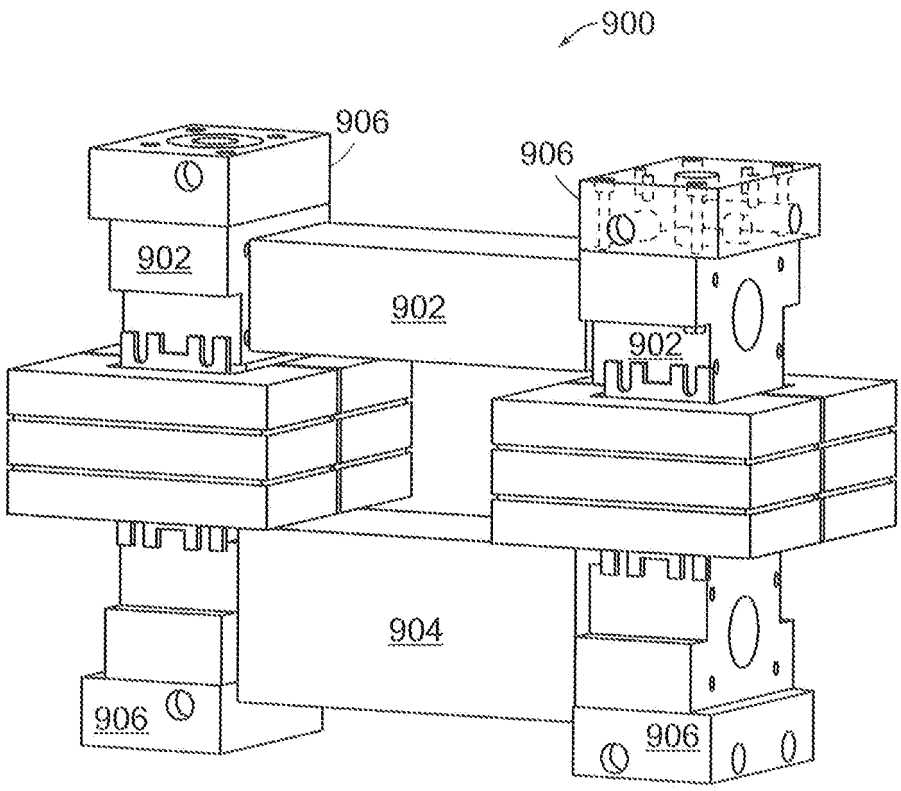

FIG. 9

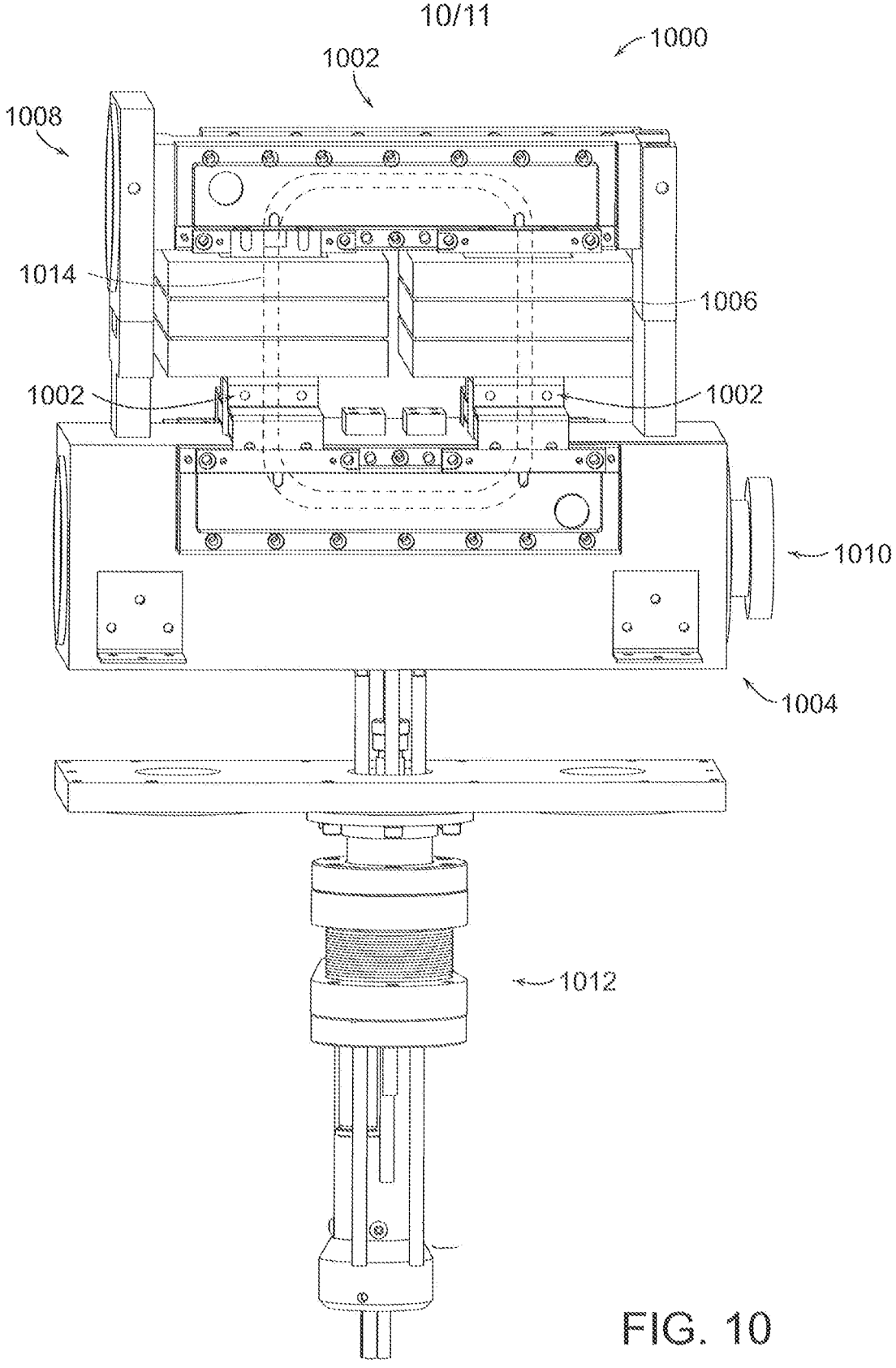

FIG. 10

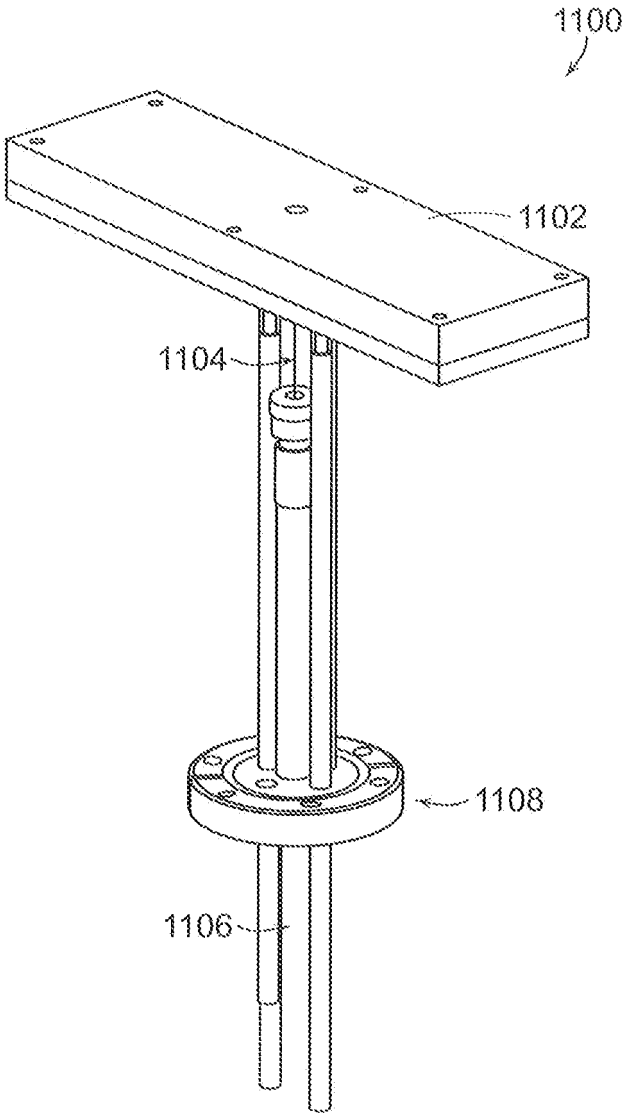

FIG. 11