

FIG. 1A

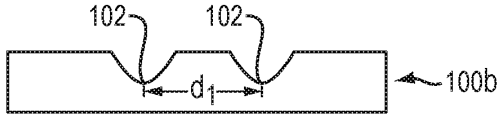

FIG. 1B

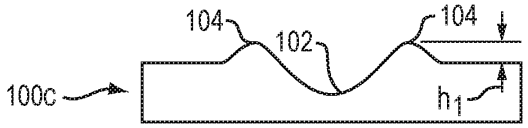

FIG. 1C

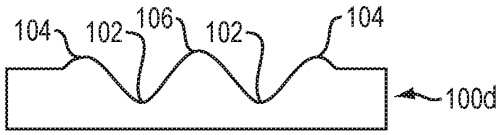

FIG. 1D

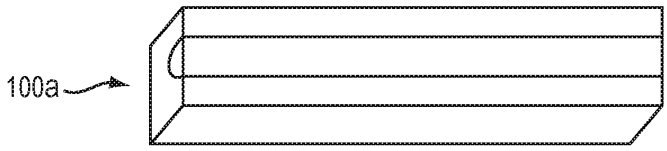

FIG. 1E

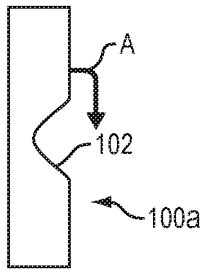

FIG. 1F

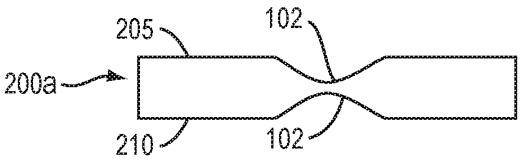

FIG. 2A

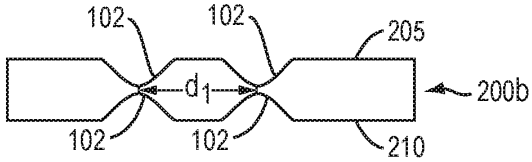

FIG. 2B

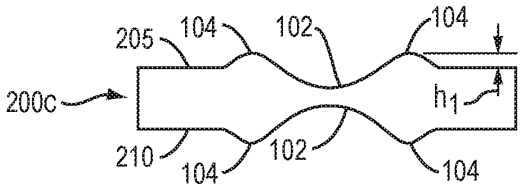

FIG. 2C

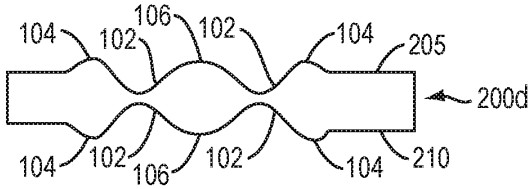

FIG. 2D

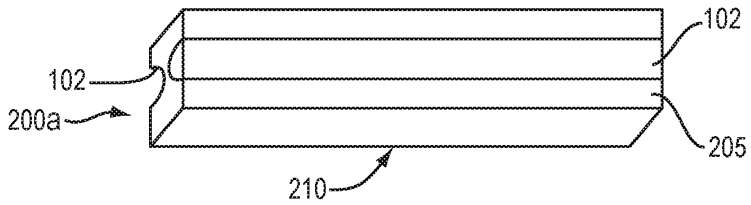

FIG. 2E

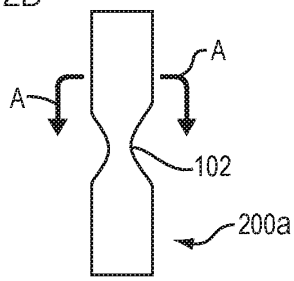

FIG. 2F

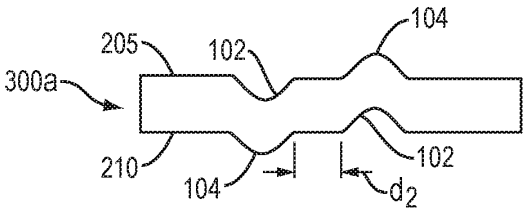

FIG. 3A

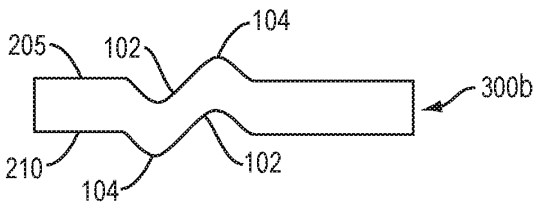

FIG. 3B

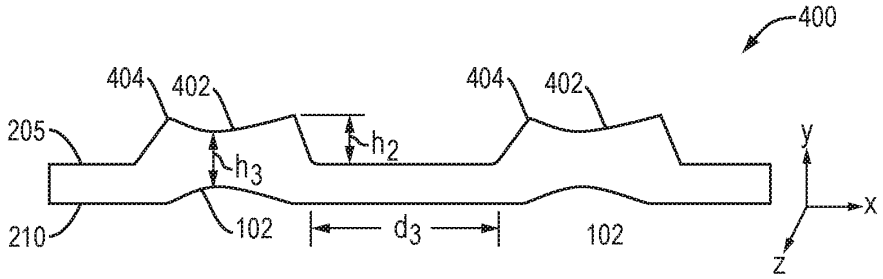

FIG. 4

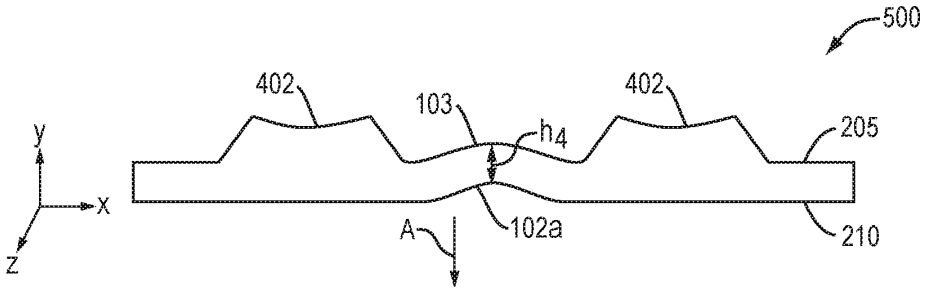

FIG. 5

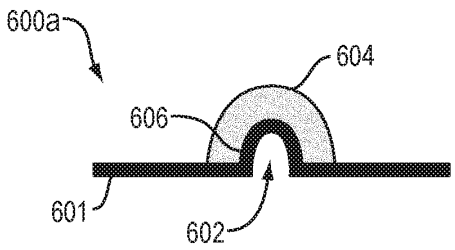

FIG. 6A

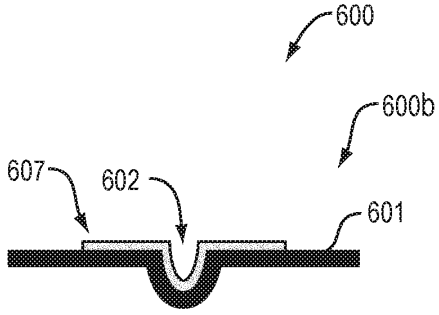

FIG. 6B

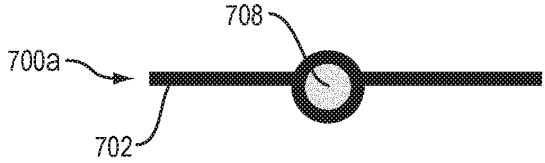

FIG. 7A

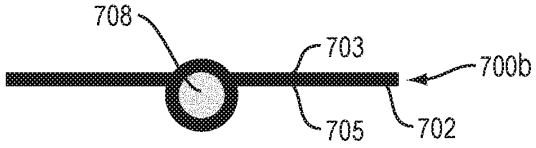

FIG. 7B

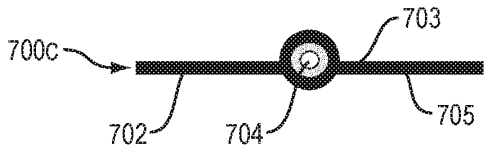

FIG. 7C

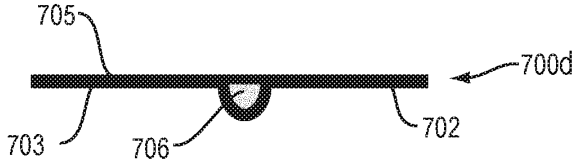

FIG. 7D

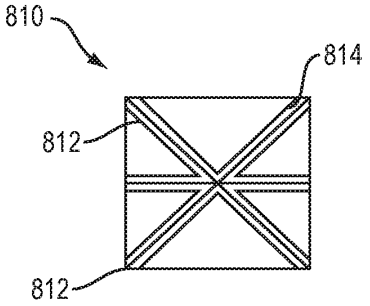

FIG. 8A

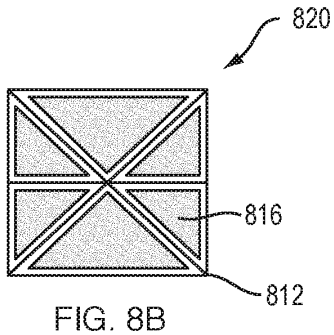

FIG. 8B

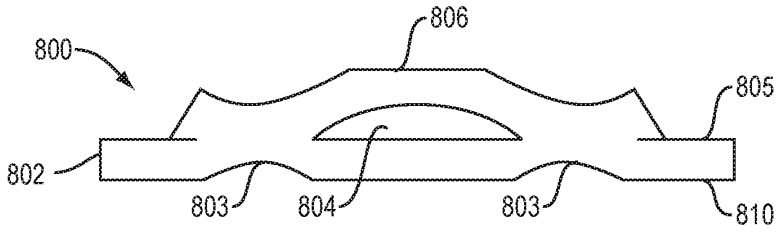

FIG. 8C

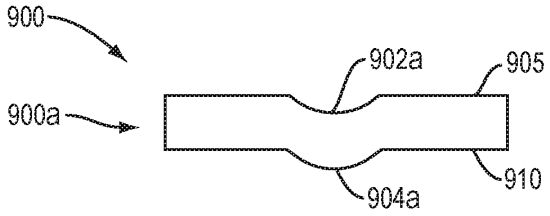

FIG. 9A

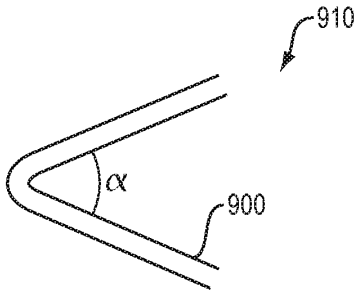

FIG. 9B

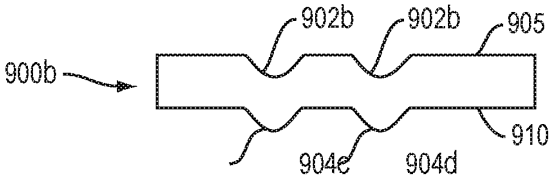

FIG. 9C

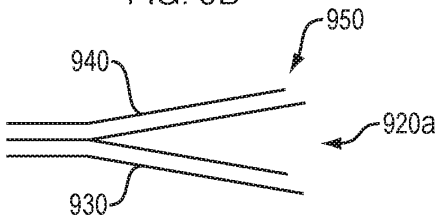

FIG. 9D

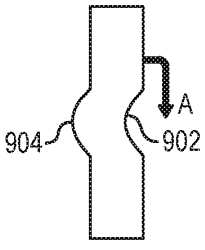

FIG. 9E

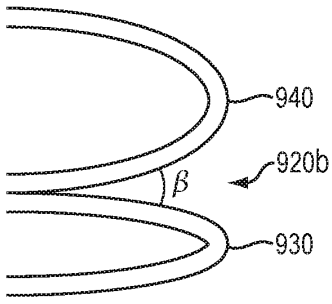

FIG. 9F

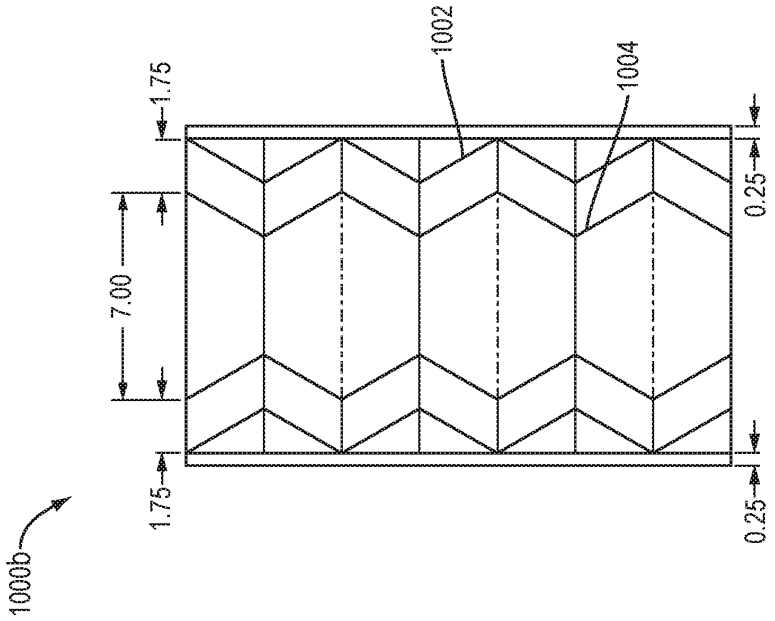

FIG. 10B

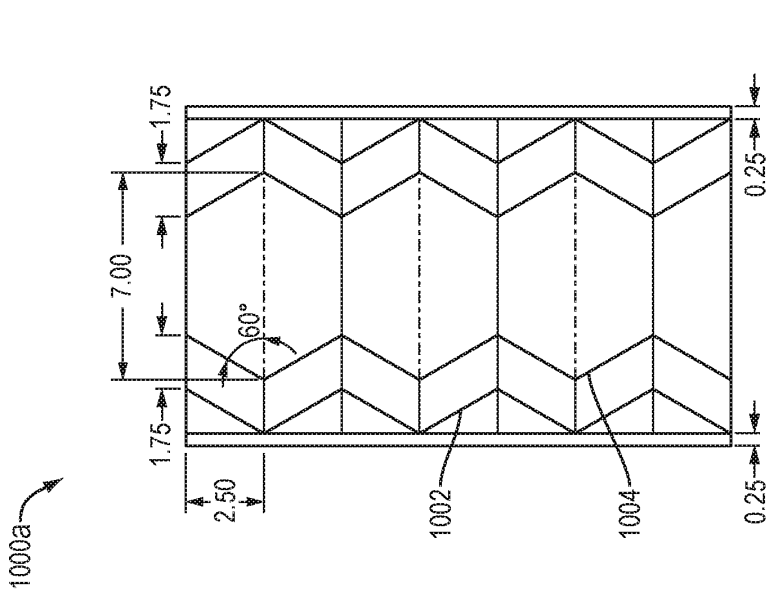

FIG. 10A

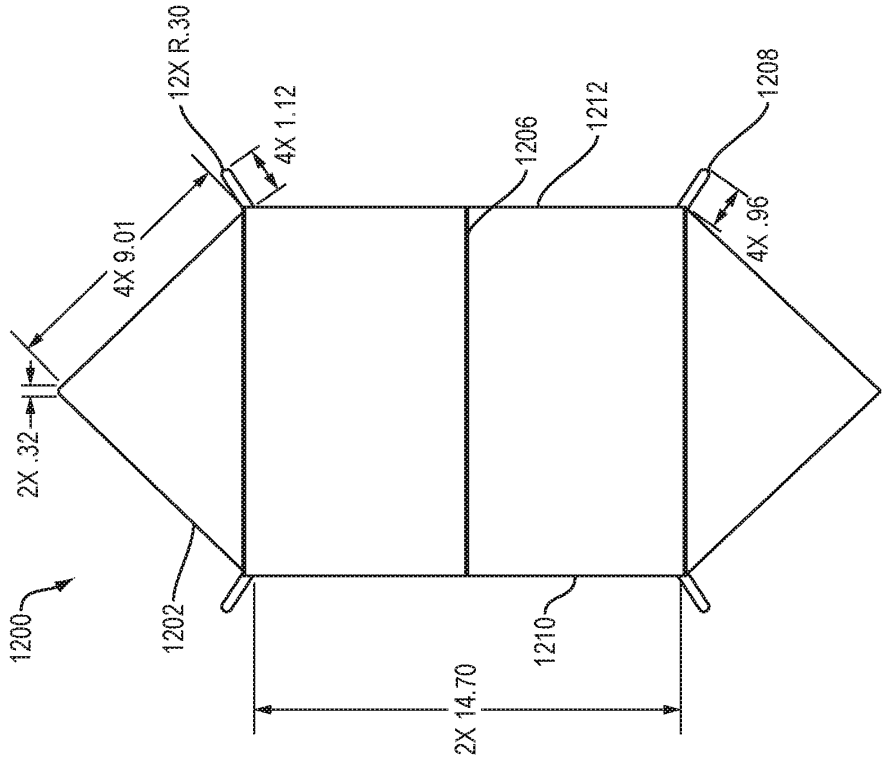
12X R.30
4X 1.12
4X 9.01
2X .32
1200
1202
1206
1212
1208
4X .96
1210
2X 14.70

FIG. 12

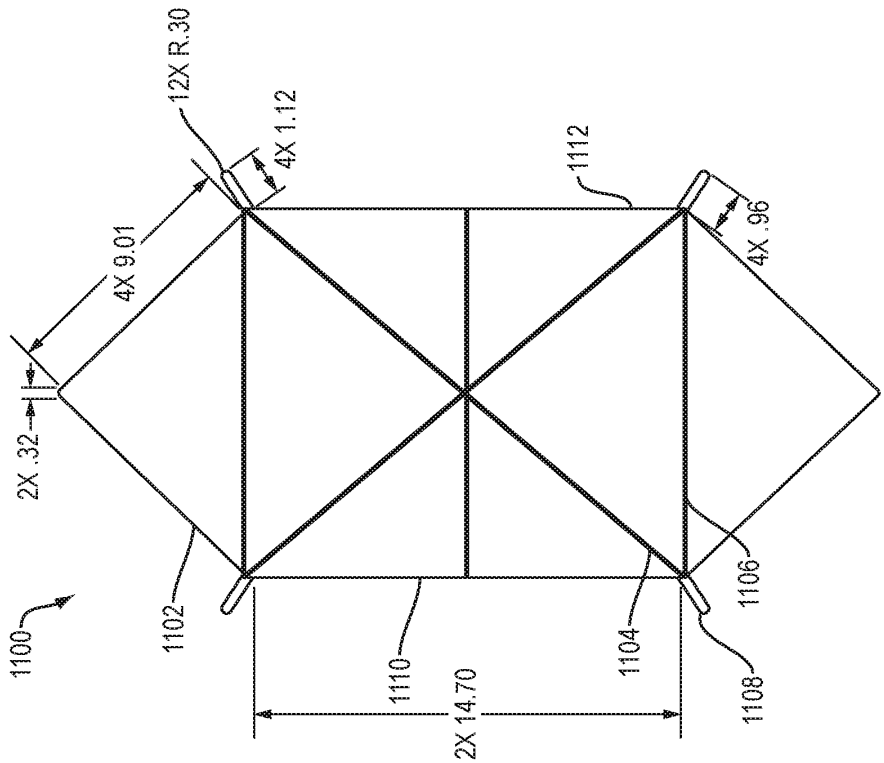
12X R.30
4X 1.12
4X 9.01
2X .32
1100
1102
1110
1112
4X .96
1104
1106
1108
2X 14.70

FIG. 11

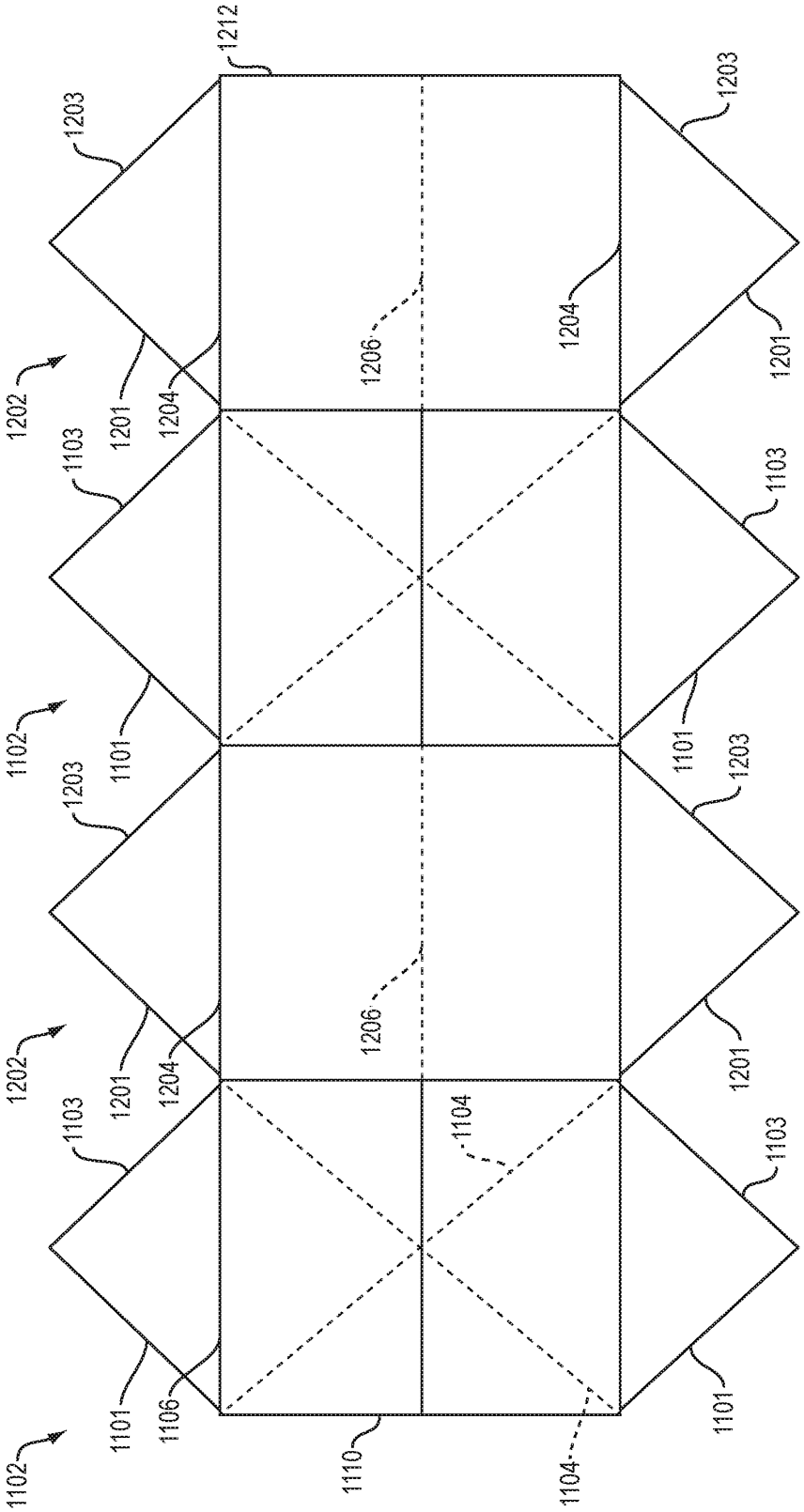
1212
1203
1203
1202
1201
1204
1206
1204
1201
1103
1103
1102
1101
1101
1203
1203
1202
1201
1204
1206
1201
1103
1104
1103
1102
1101
1106
1110
1104
1101

FIG. 13

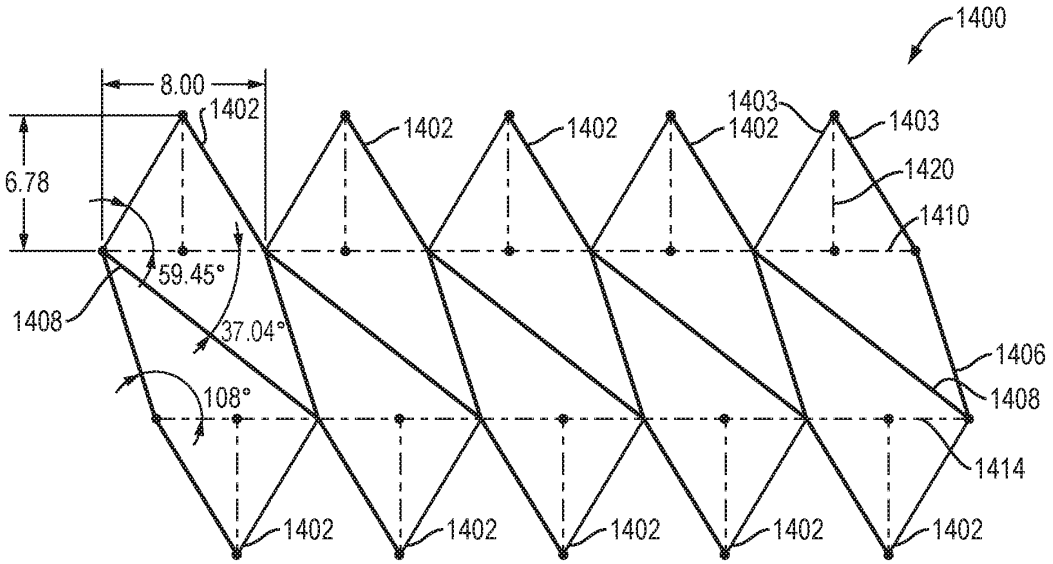
1400
8.00
1402
1402
1402
1403
1402
1403
1420
1410
6.78
59.45°
1408
37.04°
108°
1406
1408
1414
1402
1402
1402
1402
1402

FIG. 14

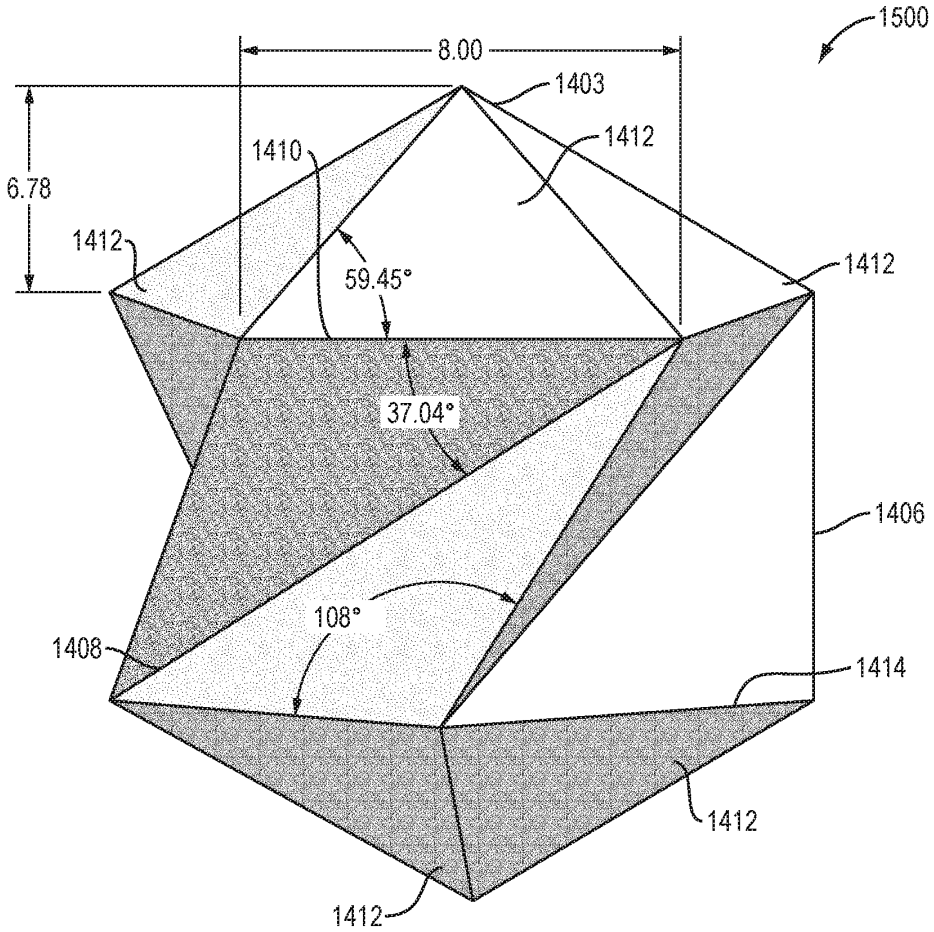
1500
8.00
1403
1412
1410
6.78
1412
59.45°
1412
37.04°
1406
108°
1408
1414
1412
1412

FIG. 15

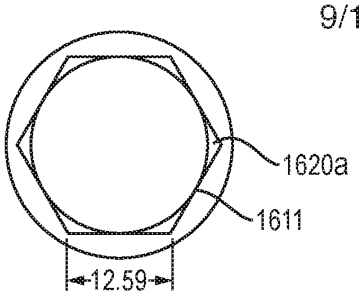

FIG. 16A

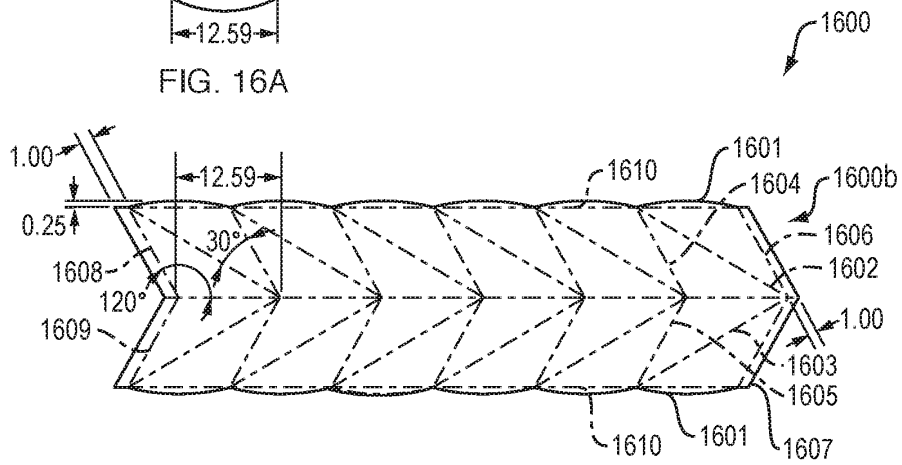

FIG. 16B

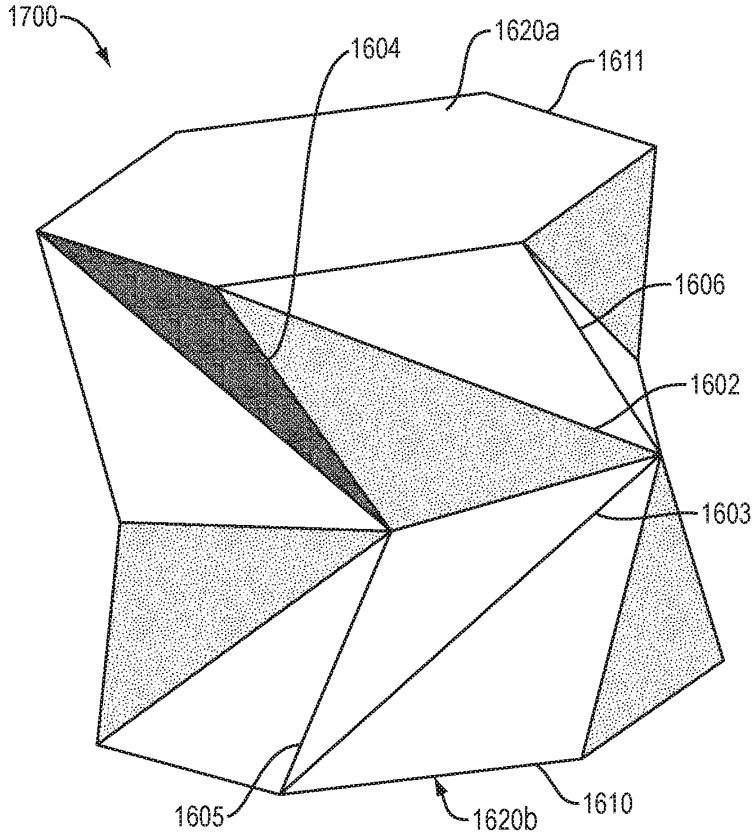

FIG. 17

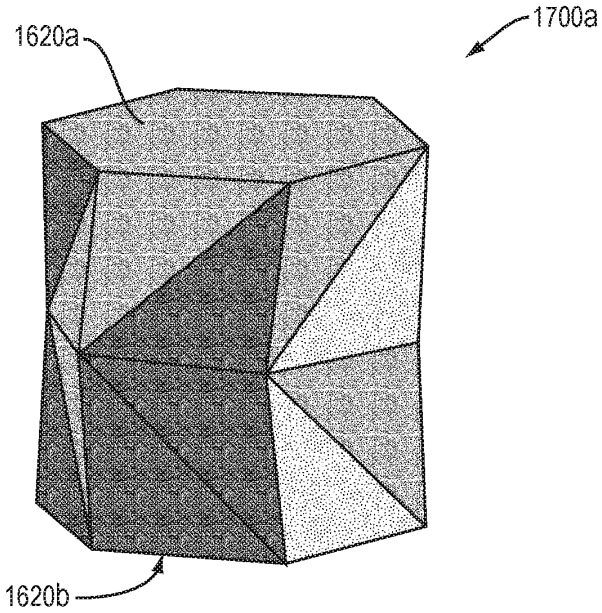

FIG. 18A

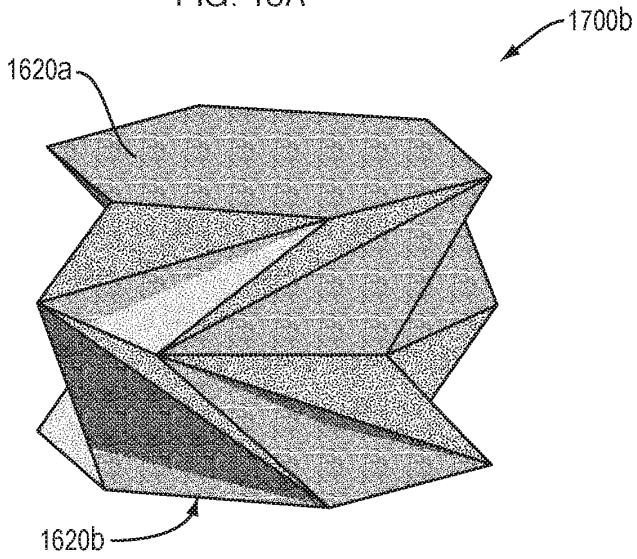

FIG. 18B

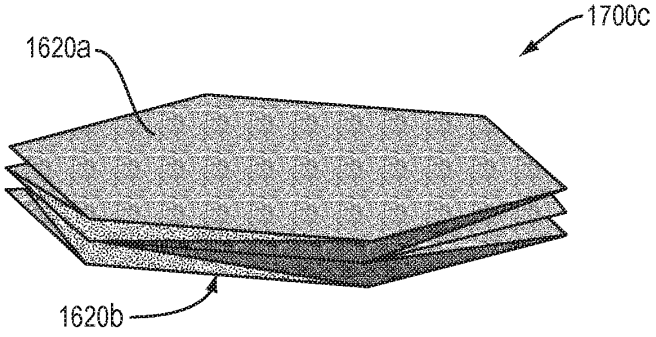

FIG. 18C

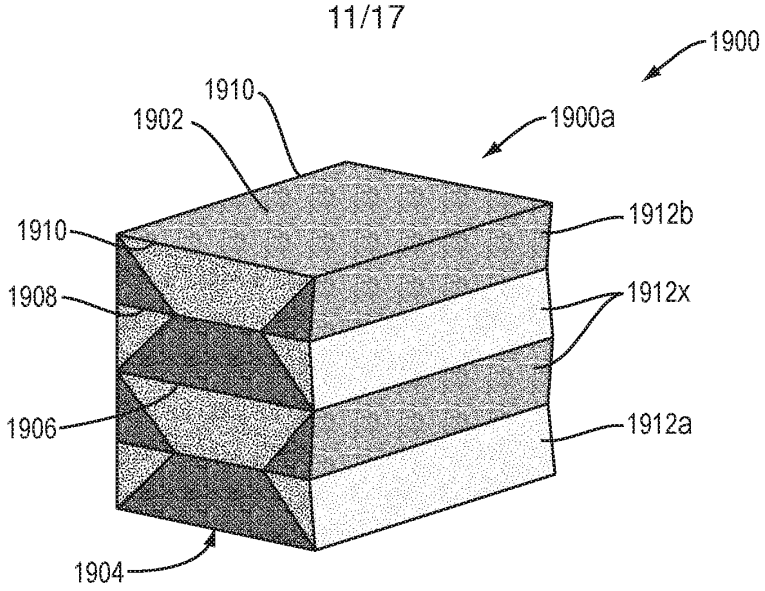

FIG. 19A

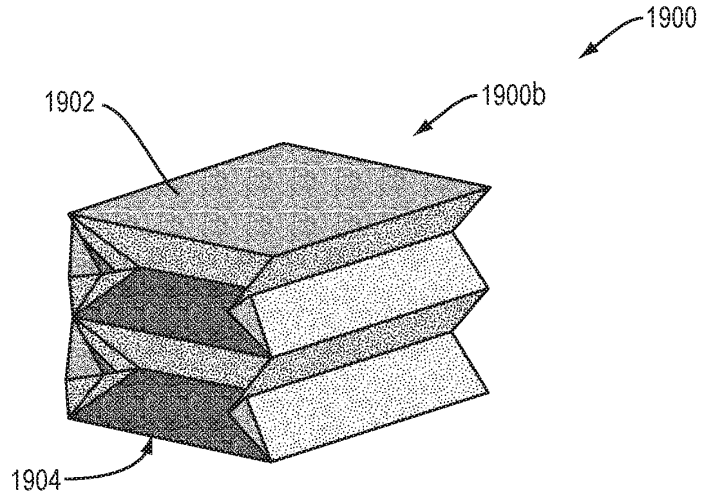

FIG. 19B

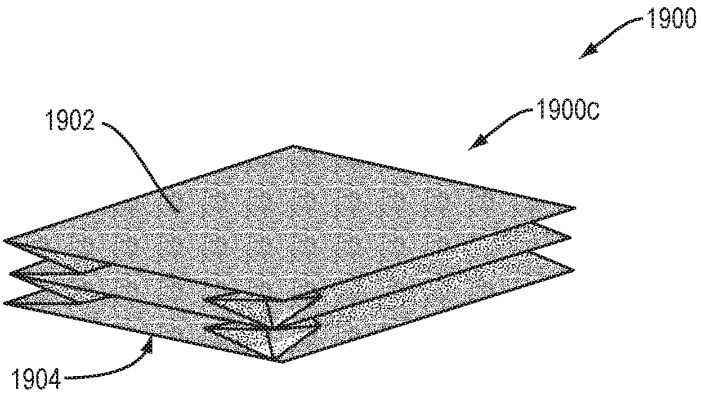

FIG. 19C

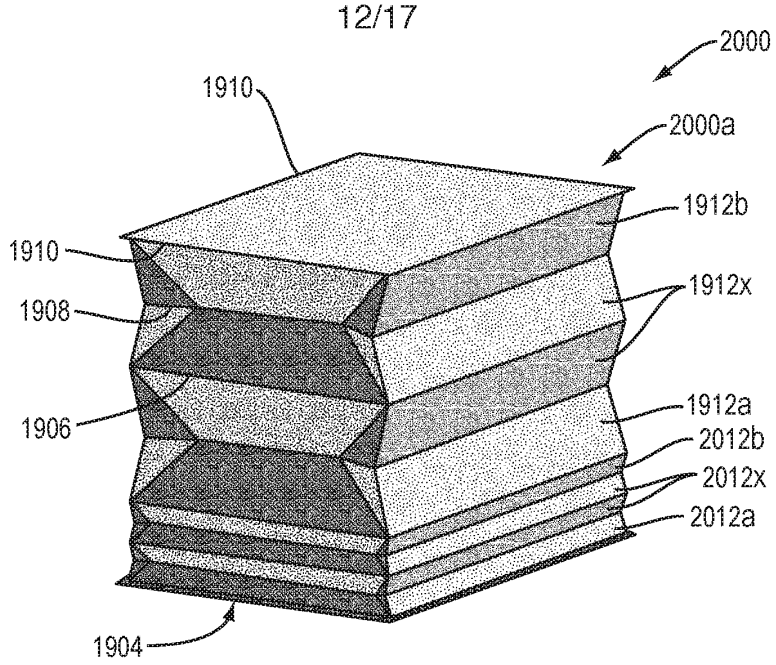

FIG. 20A

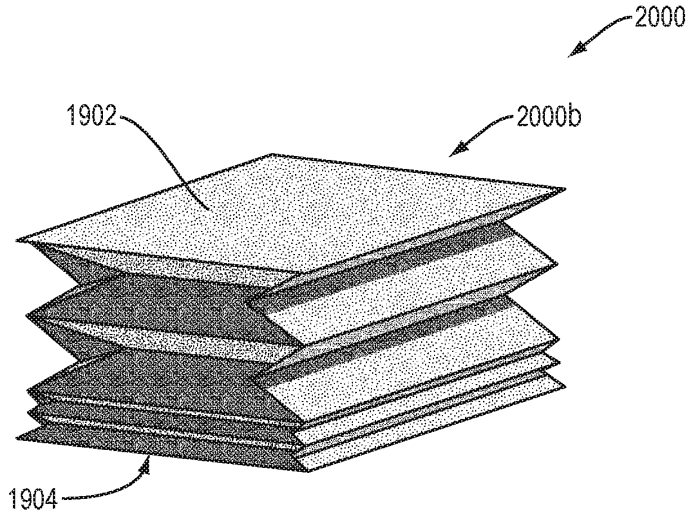

FIG. 20B

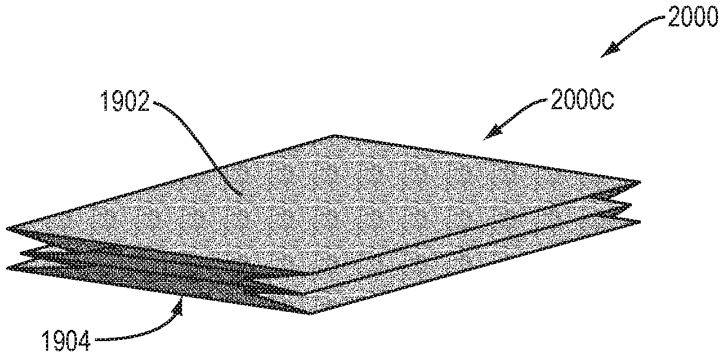

FIG. 20C

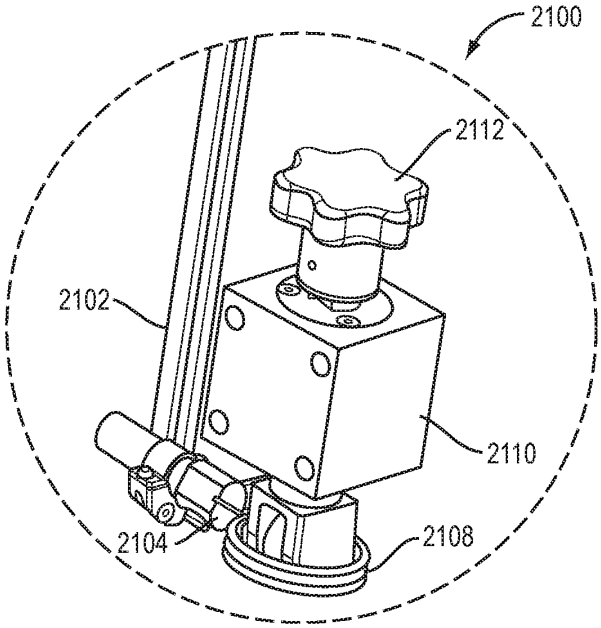
2100
2112
2102
2110
2104
2108

FIG. 21

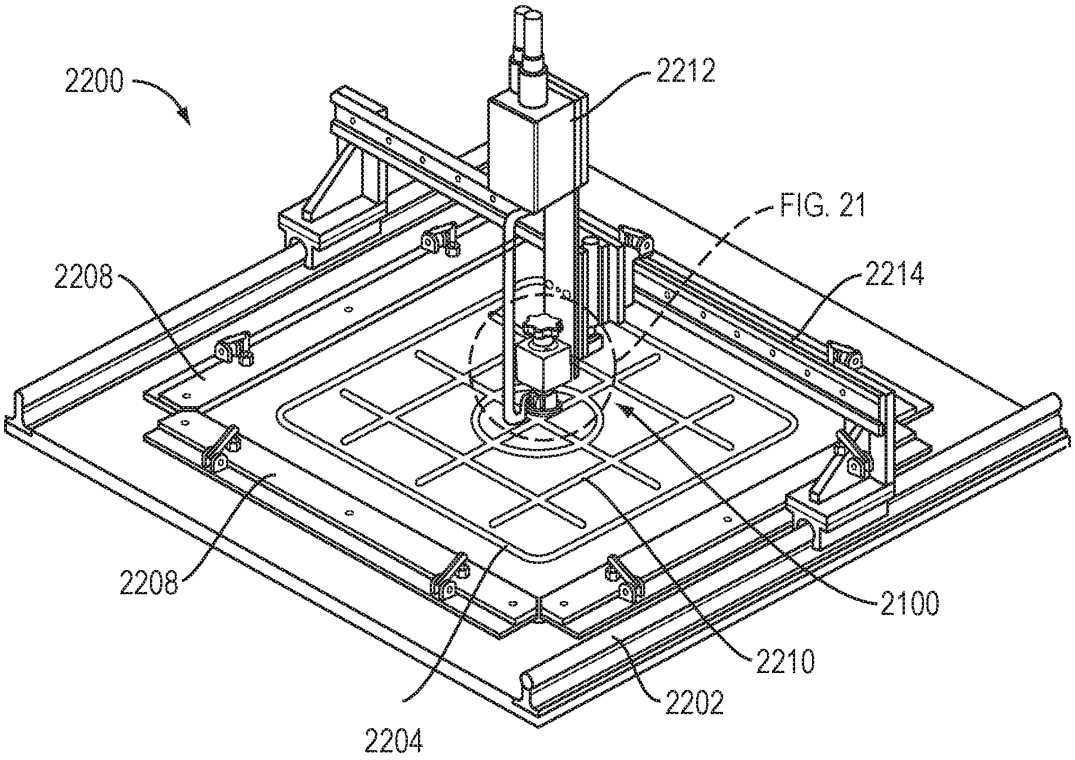
2200
2212
FIG. 21
2208
2214
2208
2100
2210
2202
2204

FIG. 22

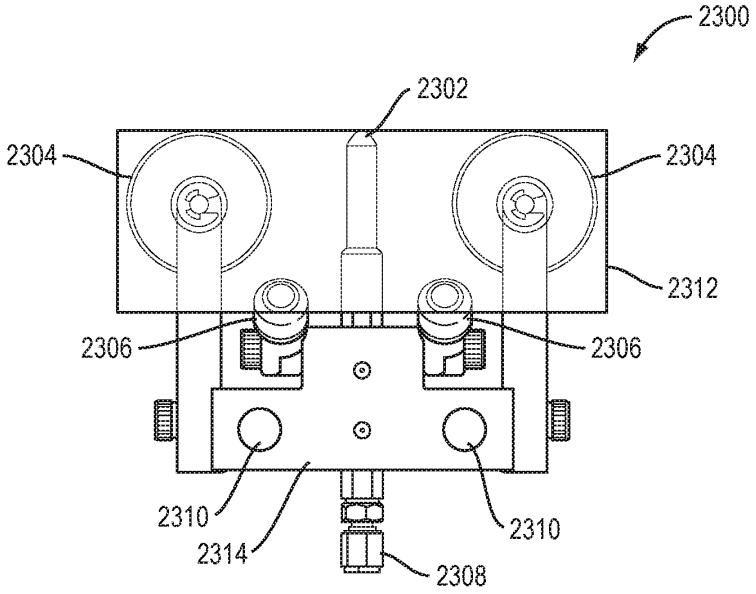

FIG. 23A

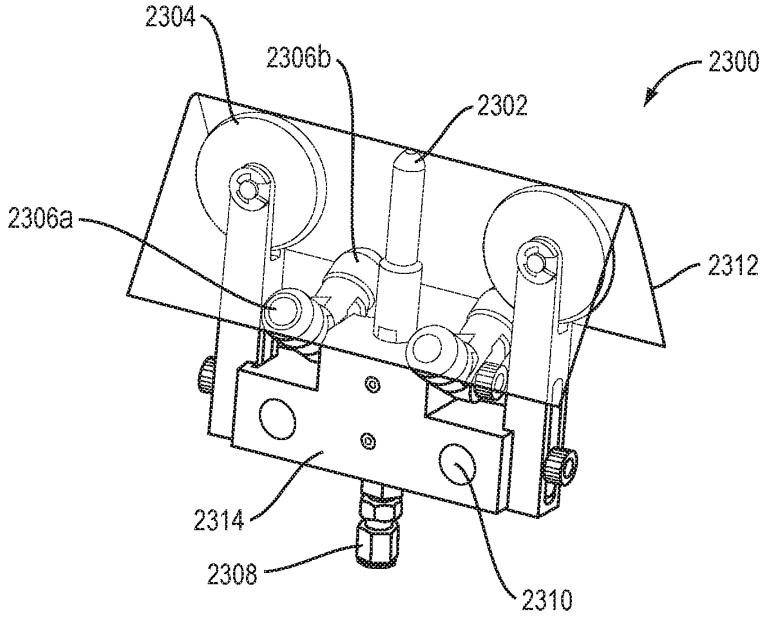

FIG. 23B

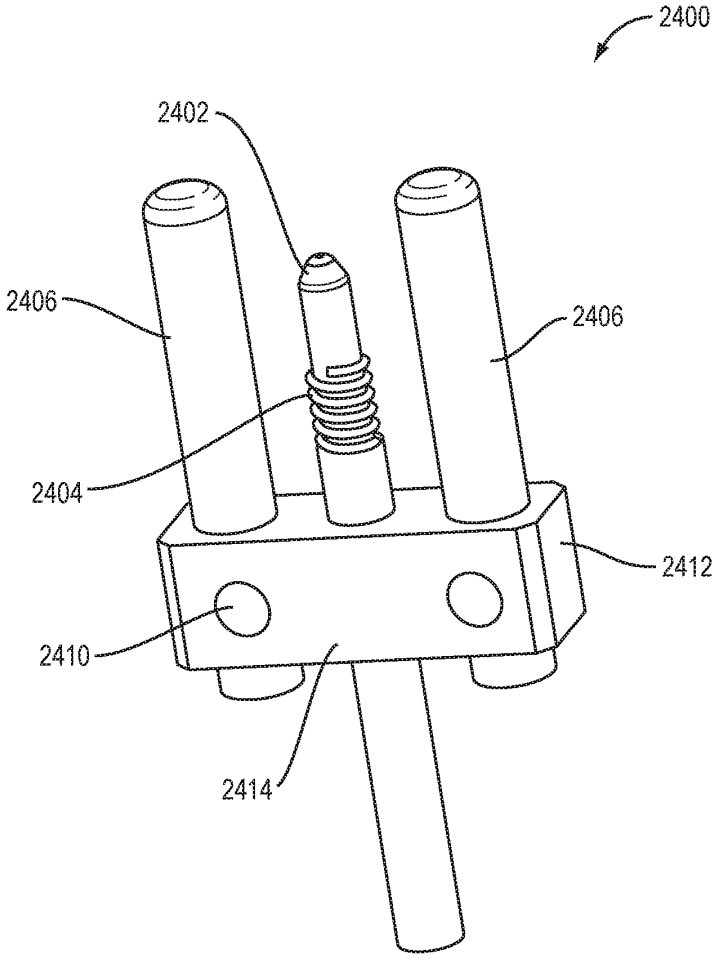

FIG. 24

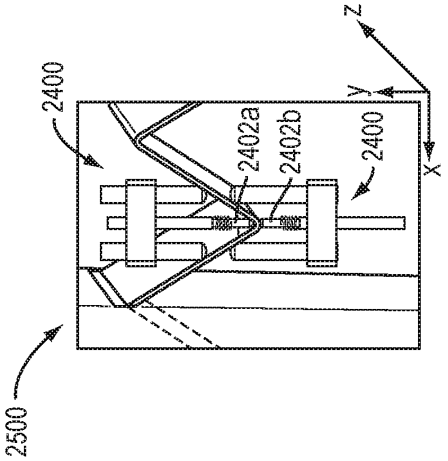

FIG. 25C

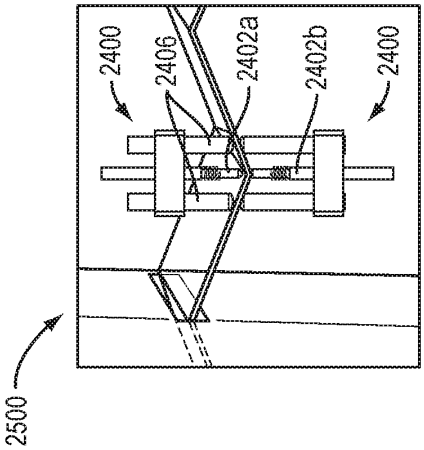

FIG. 25B

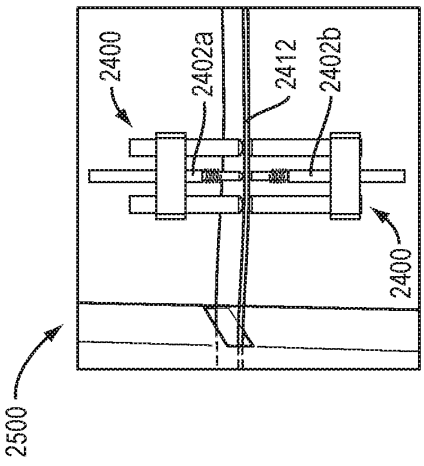

FIG. 25A

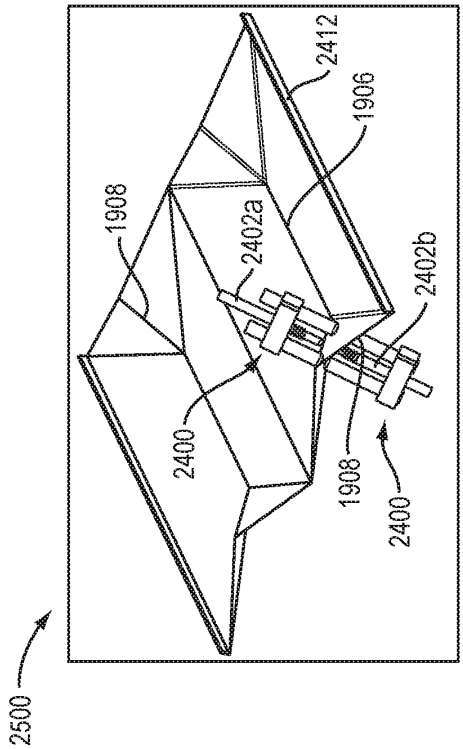

FIG. 25D

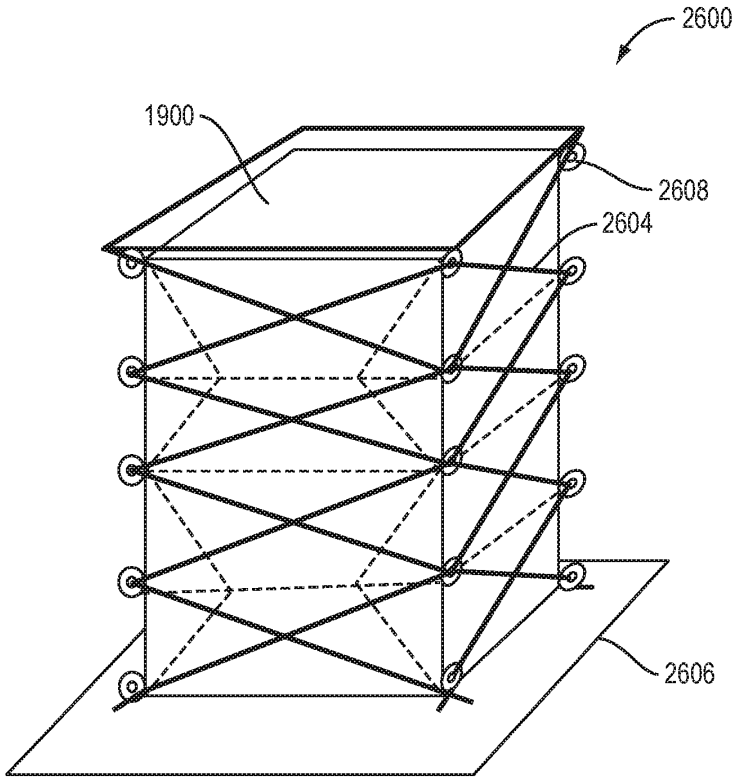

FIG. 26

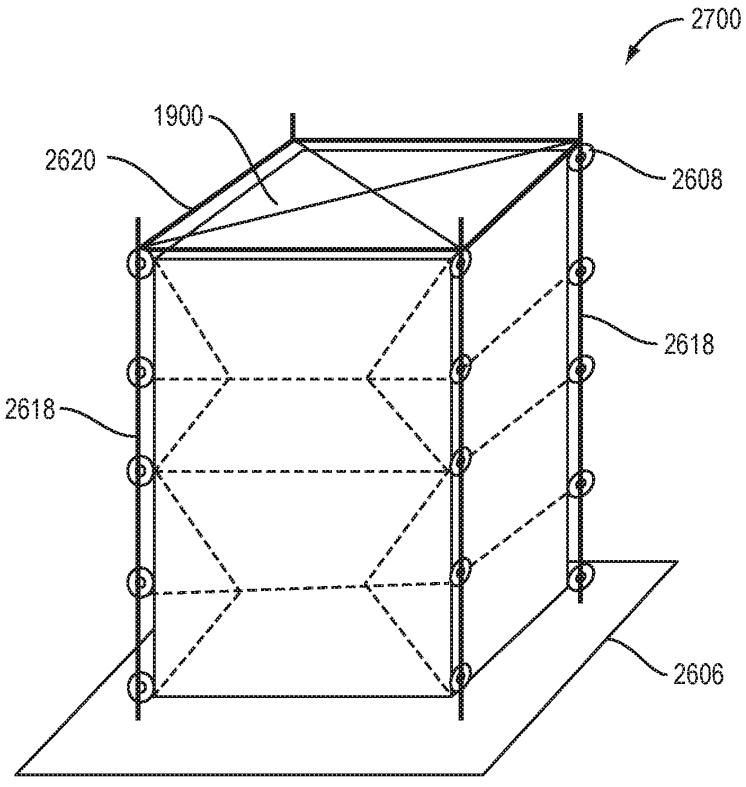

FIG. 27

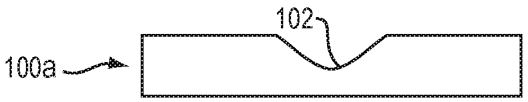

FIG. 1A

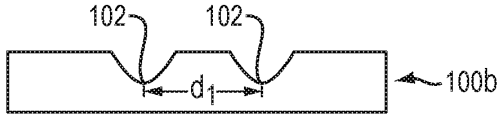

FIG. 1B

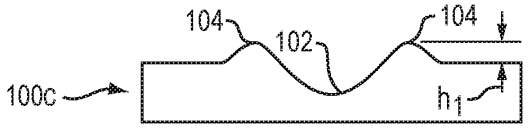

FIG. 1C

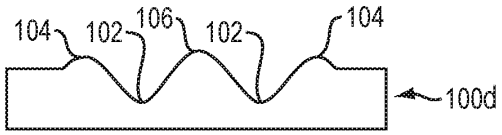

FIG. 1D

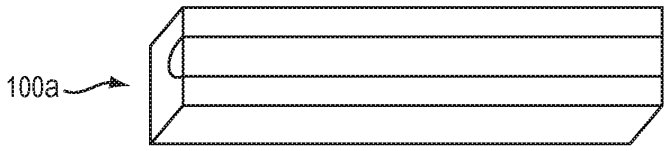

FIG. 1E

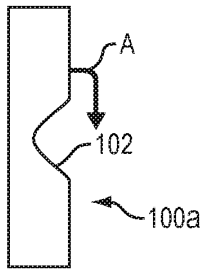

FIG. 1F

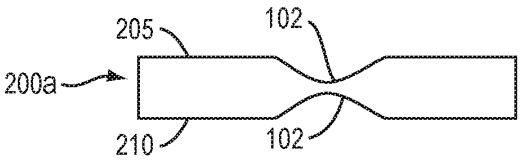

FIG. 2A

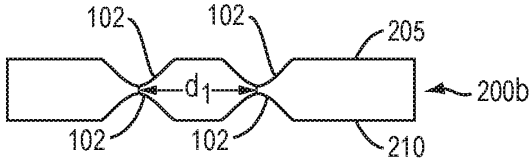

FIG. 2B

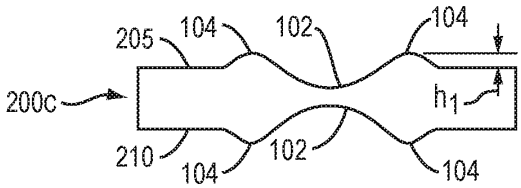

FIG. 2C

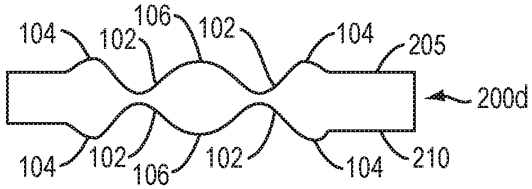

FIG. 2D

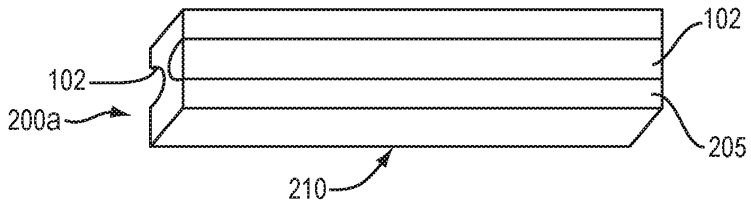

FIG. 2E

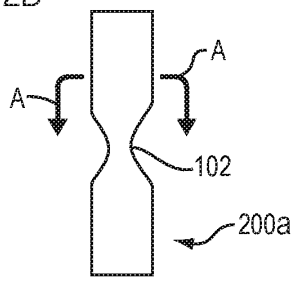

FIG. 2F

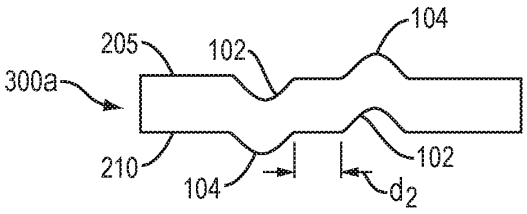

FIG. 3A

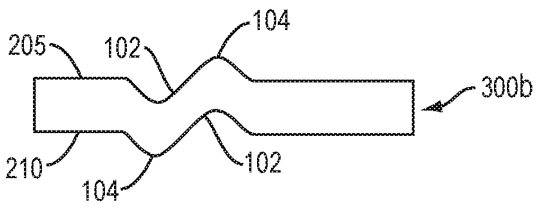

FIG. 3B

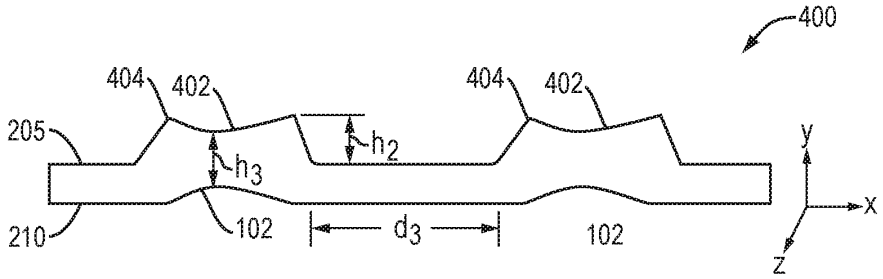

FIG. 4

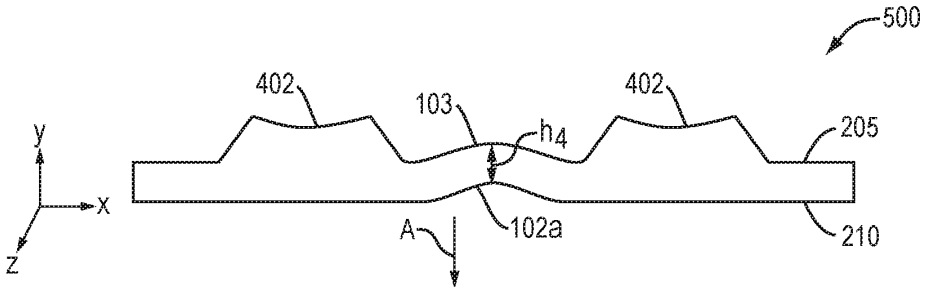

FIG. 5

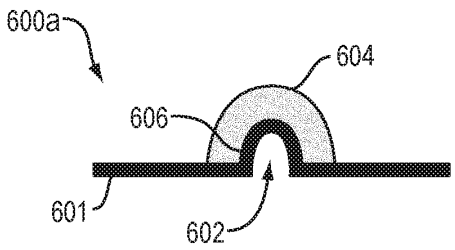

FIG. 6A

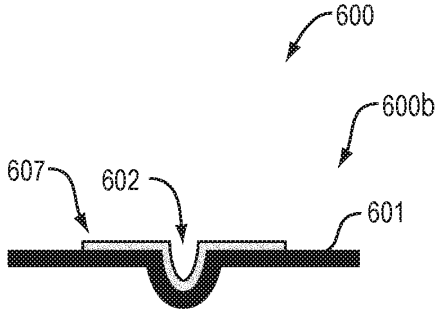

FIG. 6B

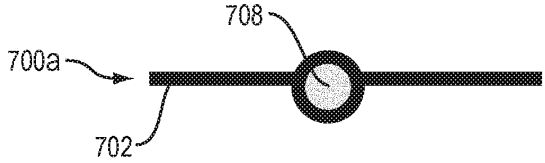

FIG. 7A

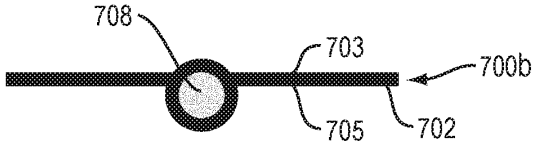

FIG. 7B

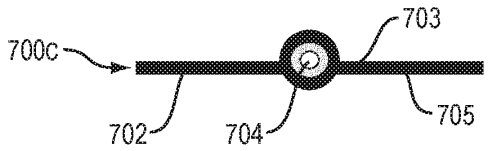

FIG. 7C

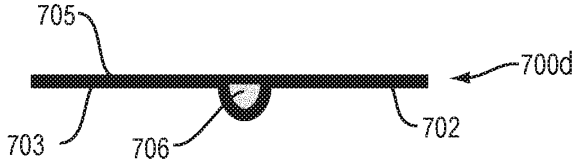

FIG. 7D

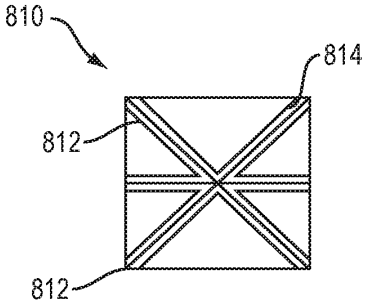

FIG. 8A

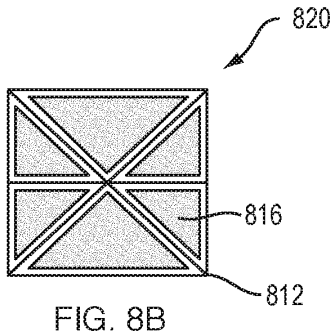

FIG. 8B

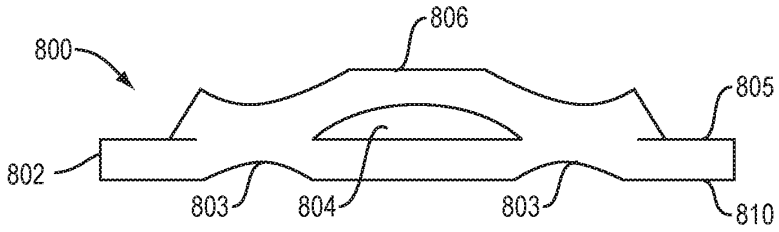

FIG. 8C

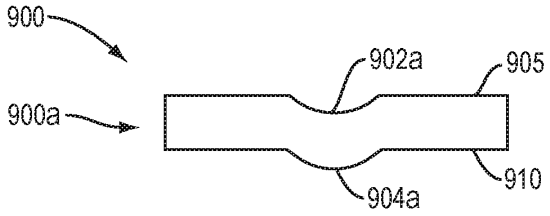

FIG. 9A

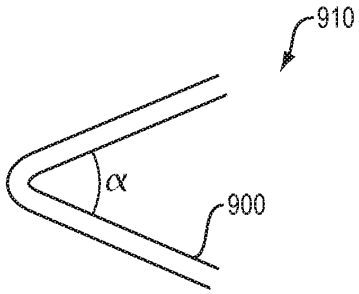

FIG. 9B

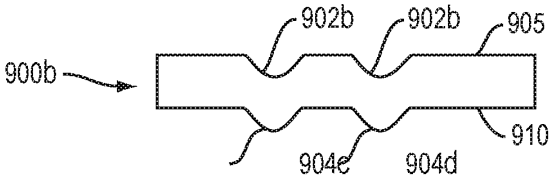

FIG. 9C

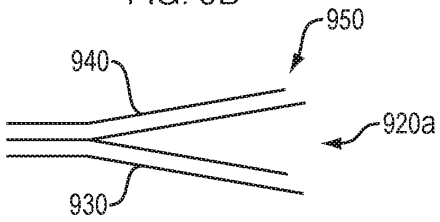

FIG. 9D

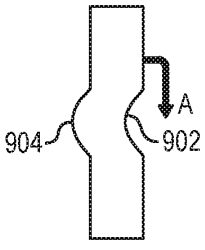

FIG. 9E

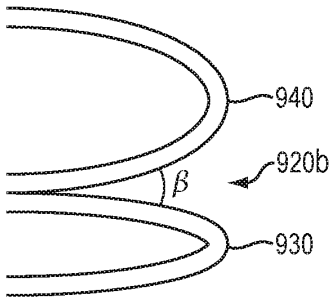

FIG. 9F

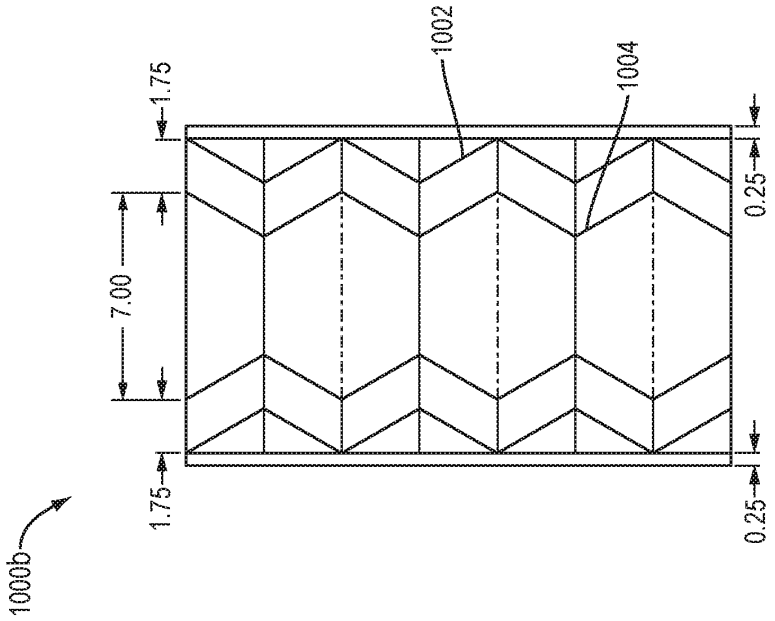

FIG. 10B

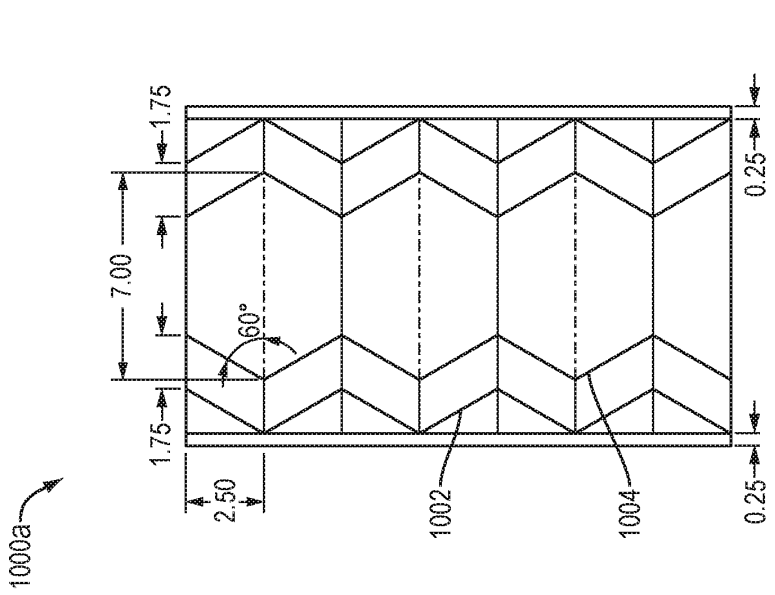

FIG. 10A

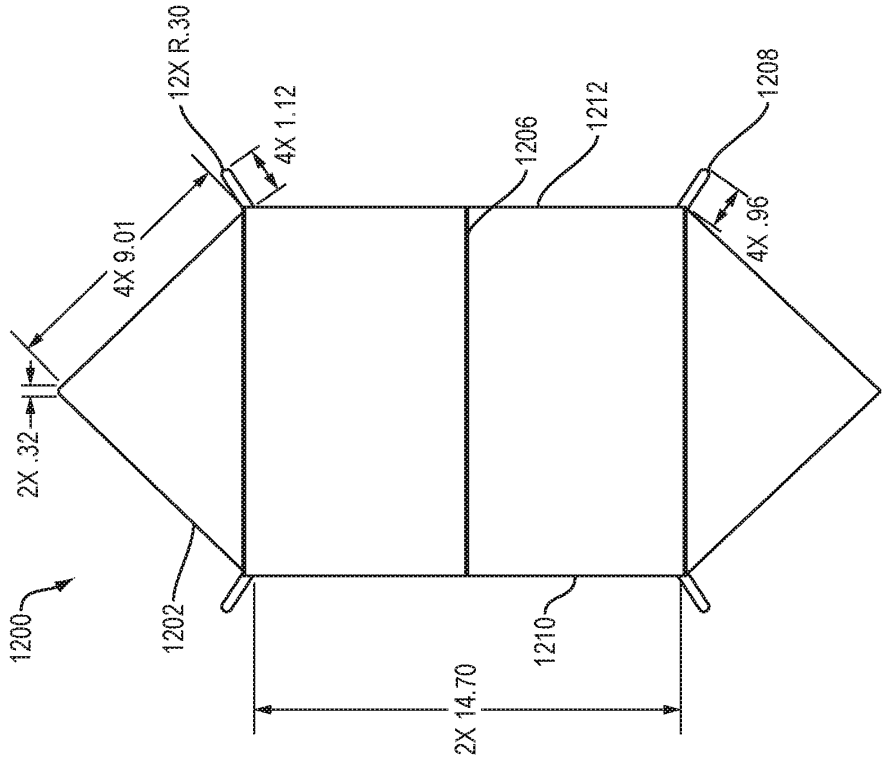
12X R.30
4X 1.12
4X 9.01
2X .32
1200
1202
1206
1212
1208
4X .96
1210
2X 14.70

FIG. 12

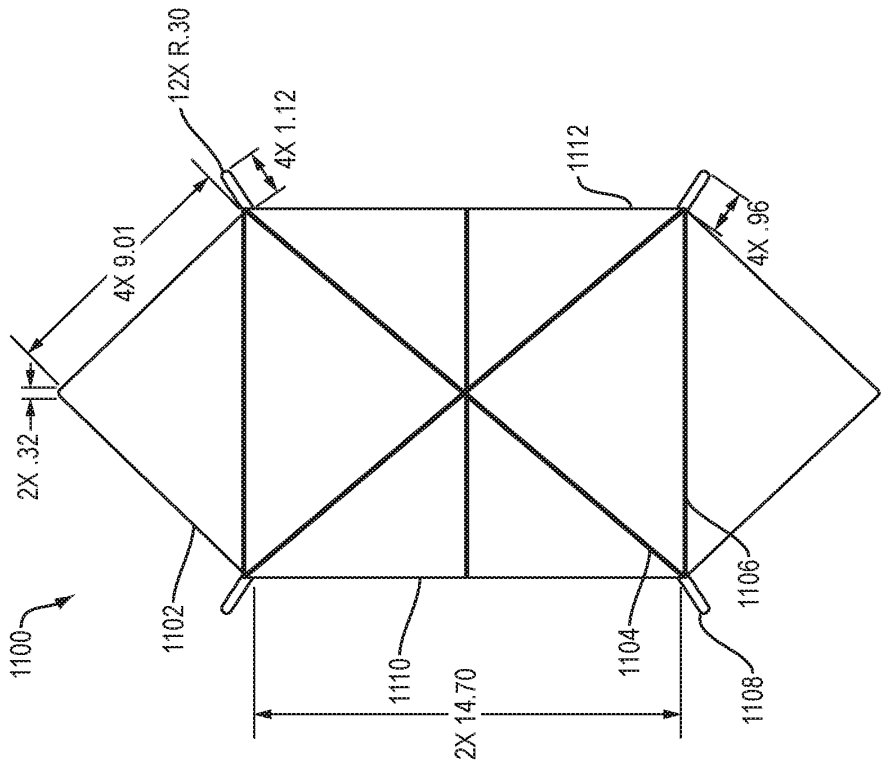
12X R.30
4X 1.12
4X 9.01
2X .32
1100
1102
1110
1112
4X .96
1104
1106
1108
2X 14.70

FIG. 11

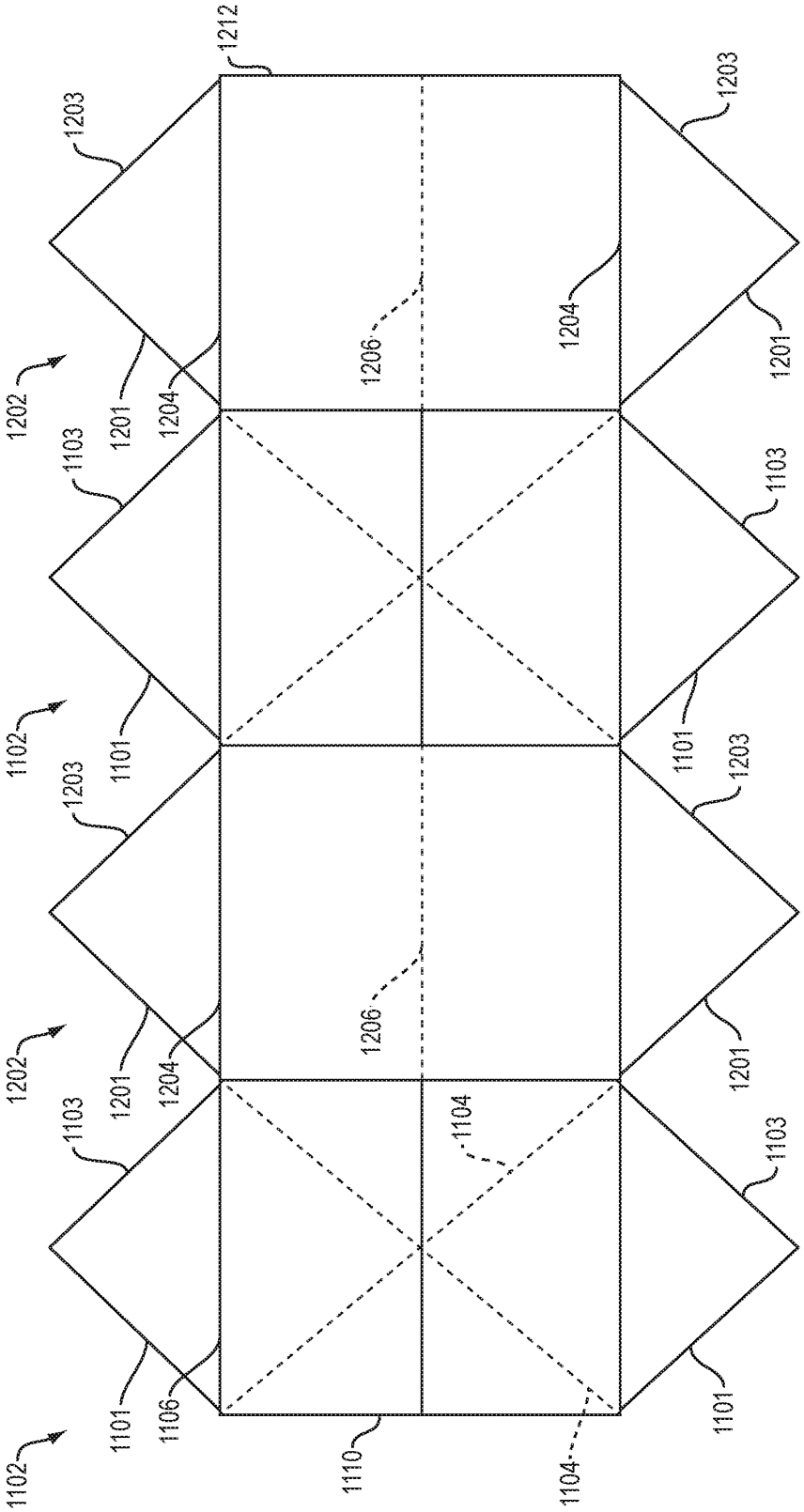
1212
1203
1203
1202
1201
1204
1206
1204
1201
1103
1103
1102
1101
1101
1203
1203
1202
1201
1204
1206
1201
1103
1104
1103
1102
1101
1106
1110
1104
1101

FIG. 13

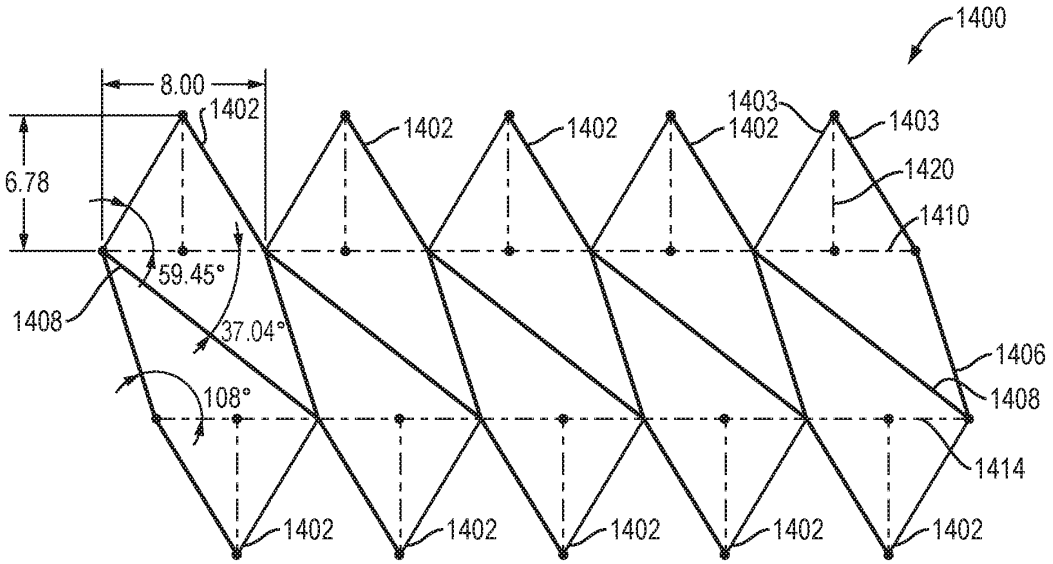
1400
8.00
1402
1402
1402
1403
1402
1403
1420
1410
6.78
59.45°
1408
37.04°
108°
1406
1408
1414
1402
1402
1402
1402
1402

FIG. 14

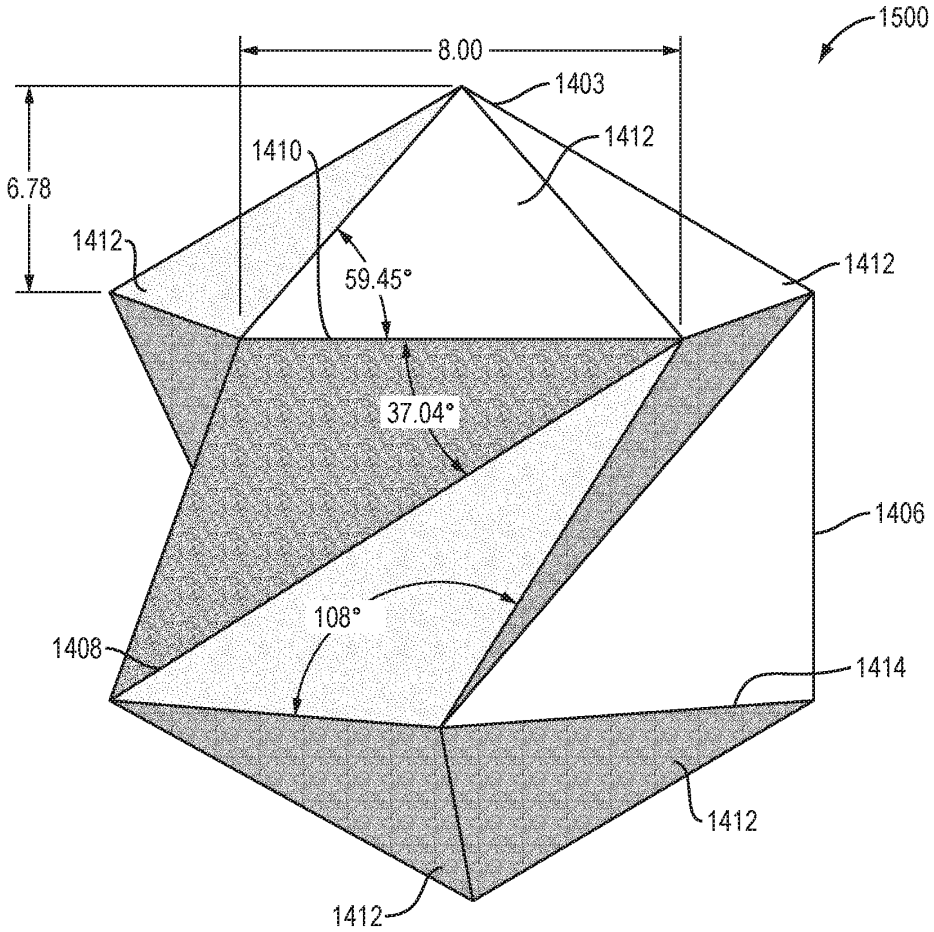
1500
8.00
1403
1412
1410
6.78
1412
59.45°
1412
37.04°
1406
108°
1408
1414
1412
1412

FIG. 15

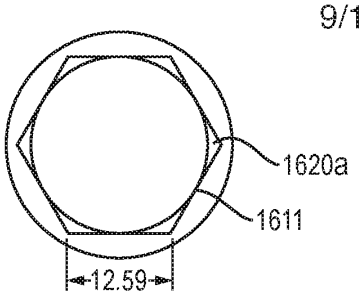

FIG. 16A

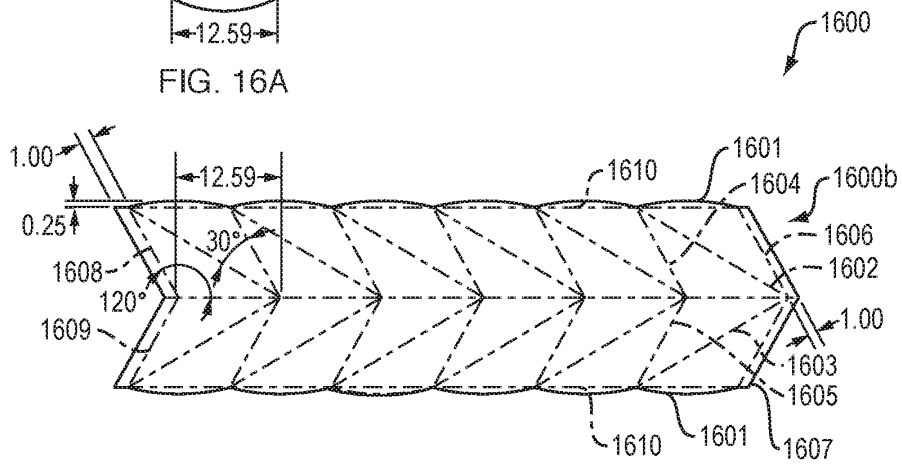

FIG. 16B

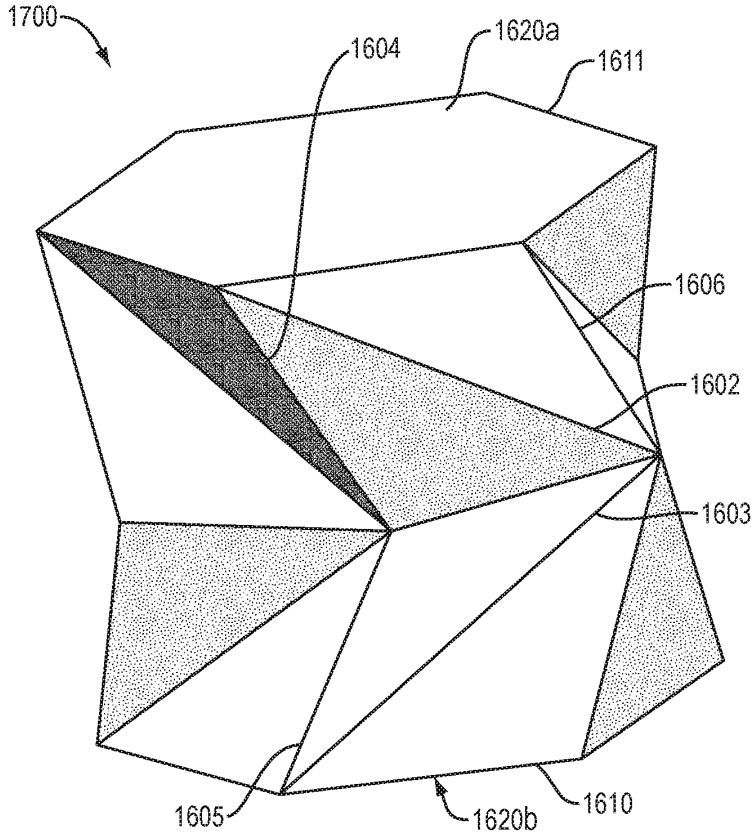

FIG. 17

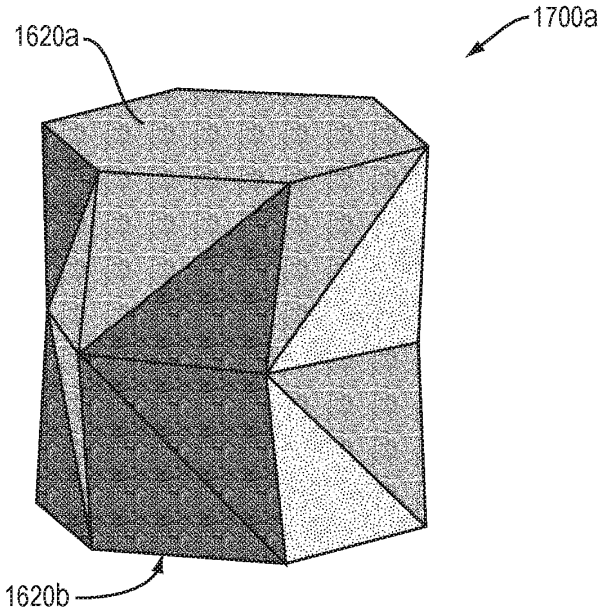

FIG. 18A

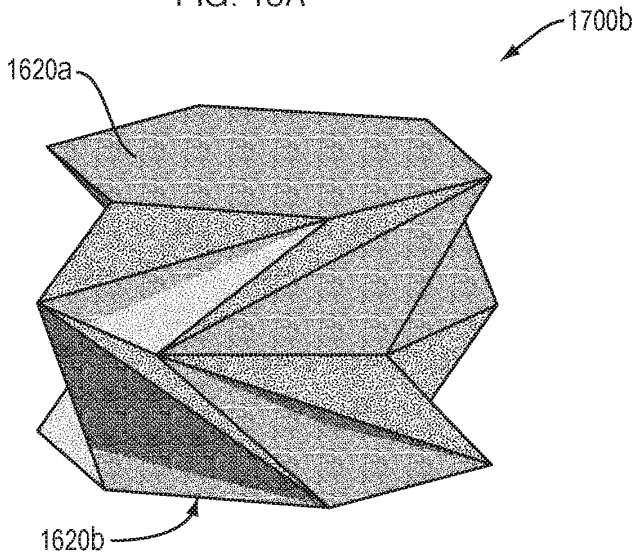

FIG. 18B

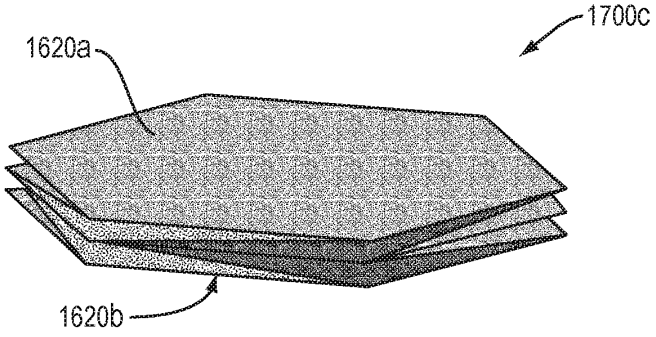

FIG. 18C

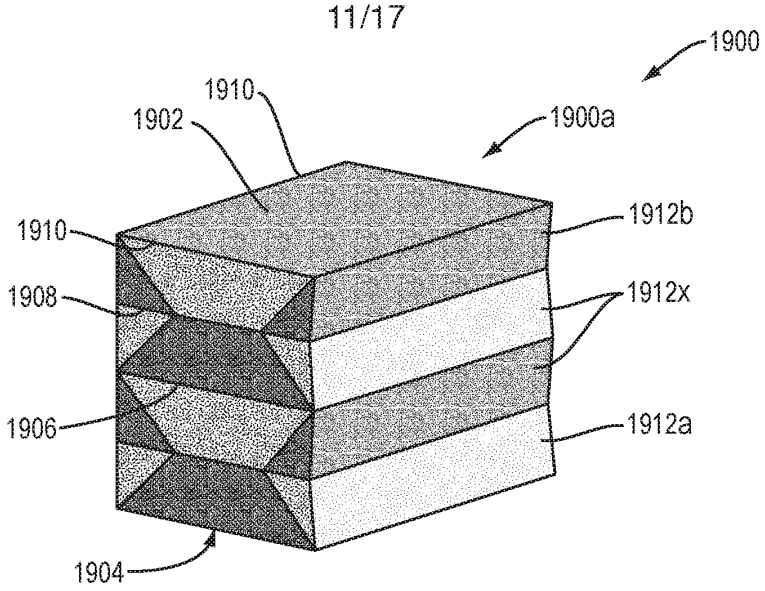

FIG. 19A

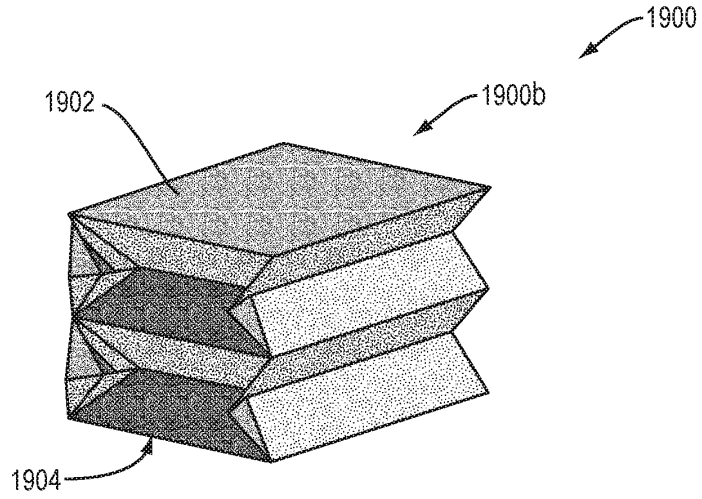

FIG. 19B

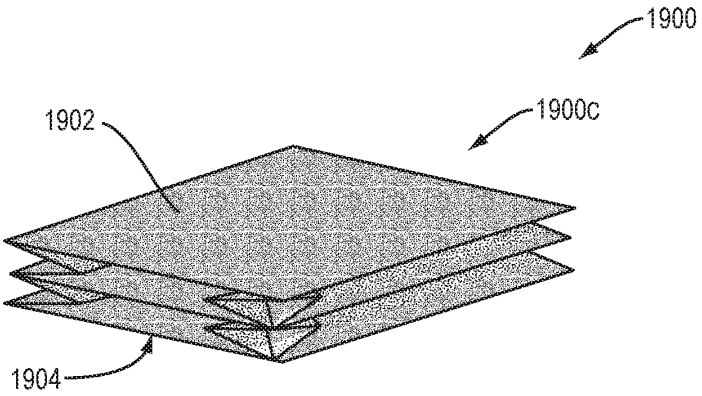

FIG. 19C

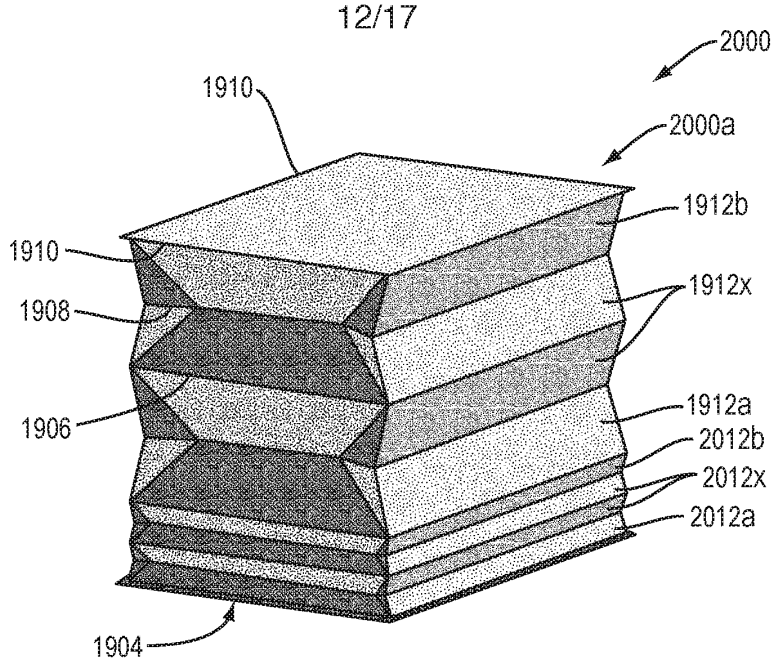

FIG. 20A

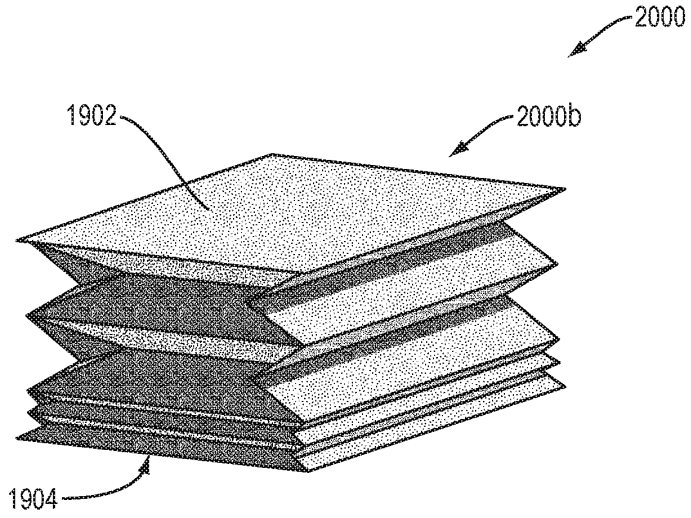

FIG. 20B

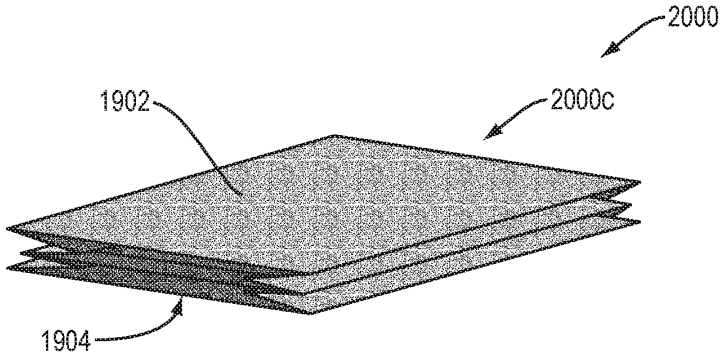

FIG. 20C

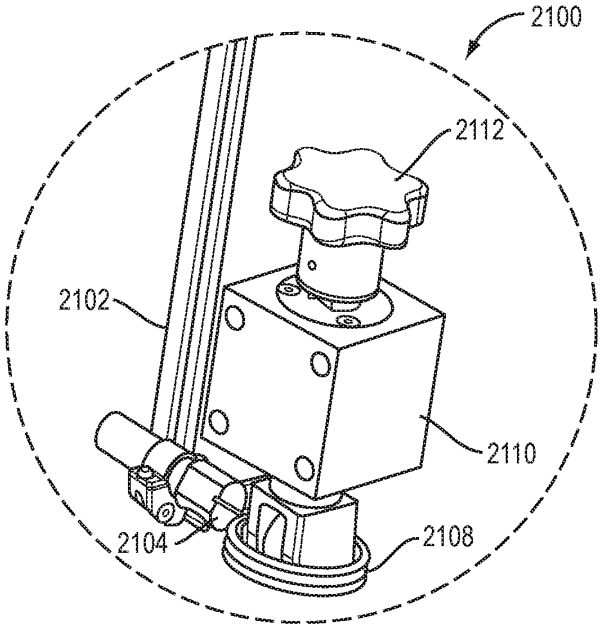
2100
2112
2102
2110
2104
2108

FIG. 21

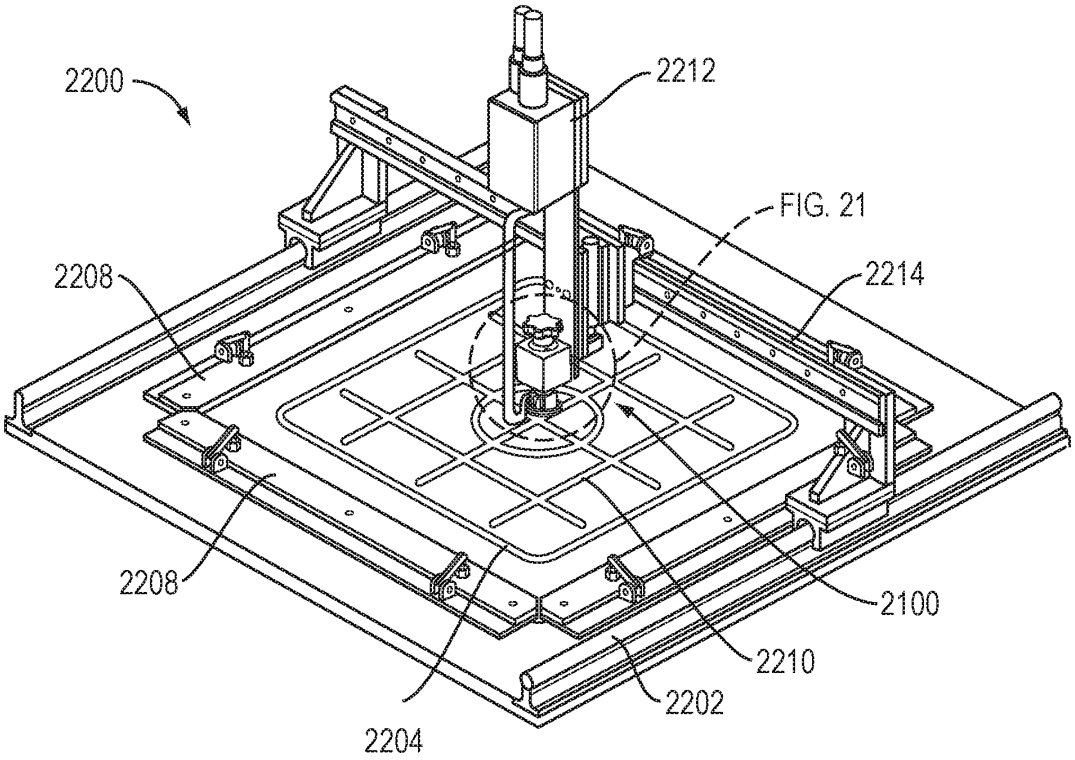
2200
2212
FIG. 21
2208
2214
2208
2100
2210
2202
2204

FIG. 22

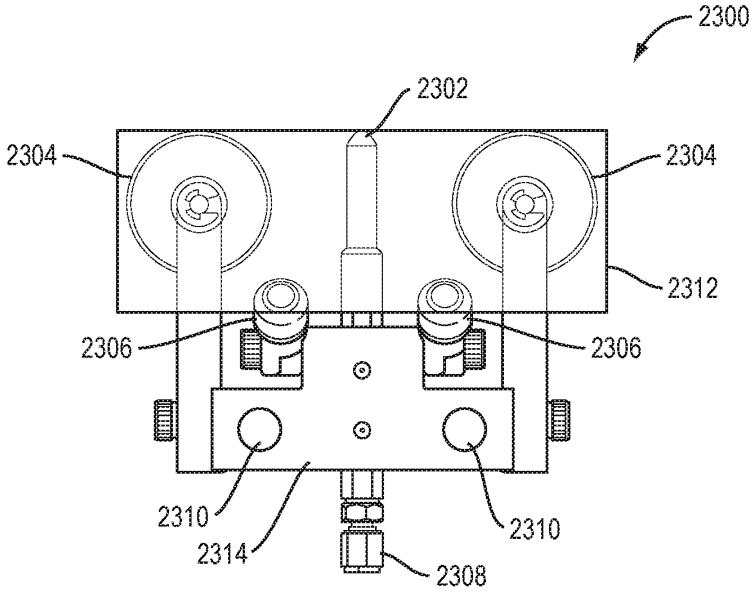

FIG. 23A

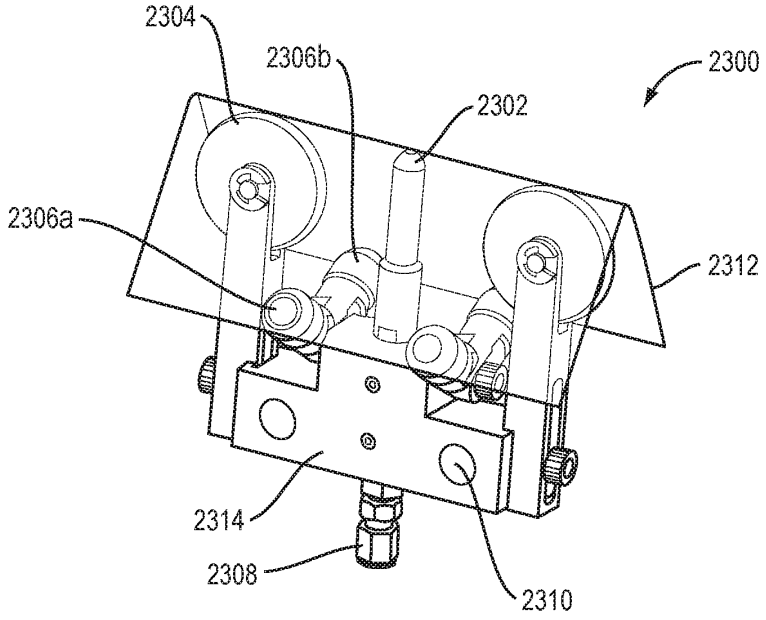

FIG. 23B

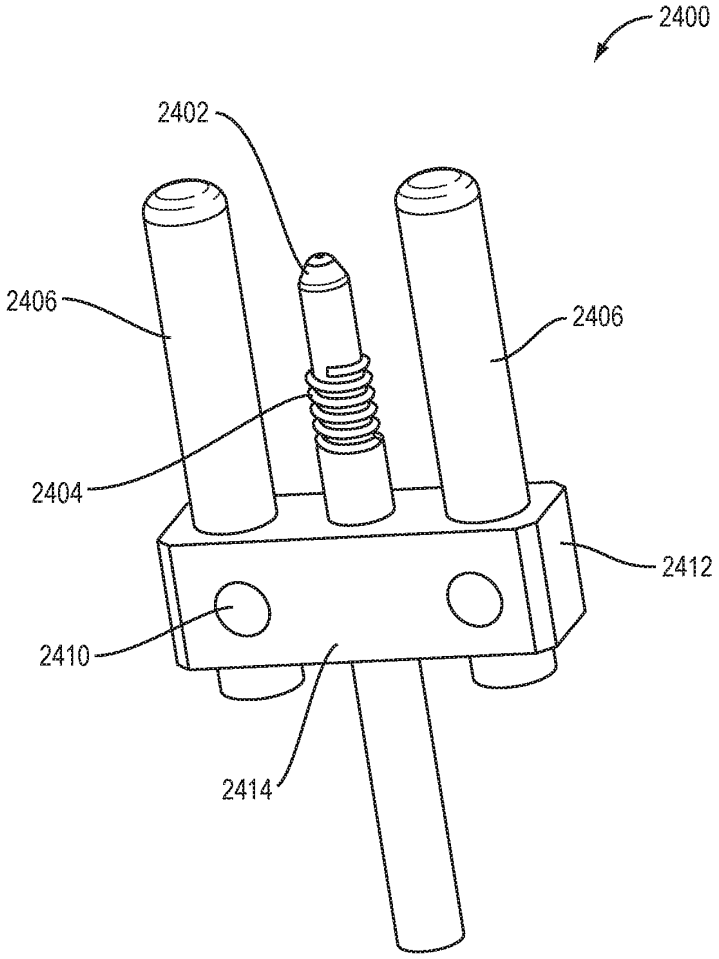

FIG. 24

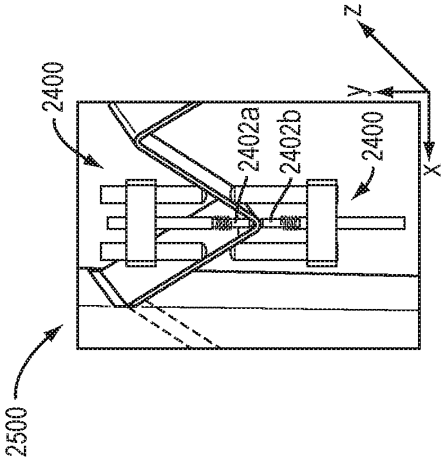

FIG. 25C

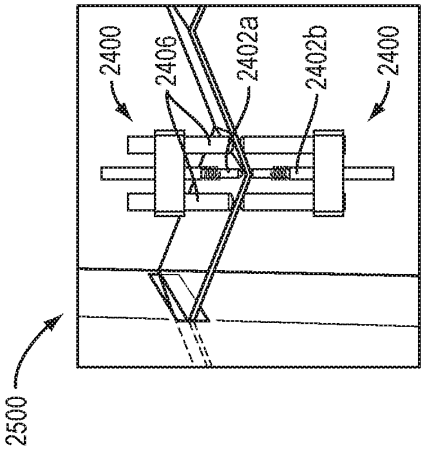

FIG. 25B

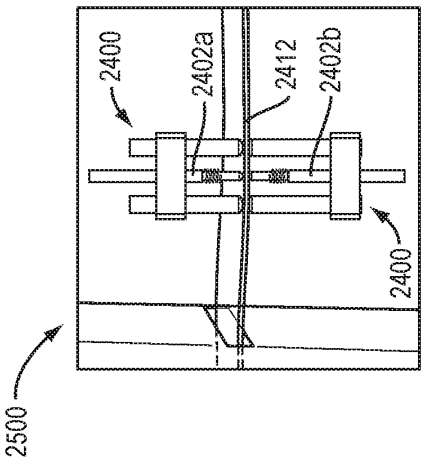

FIG. 25A

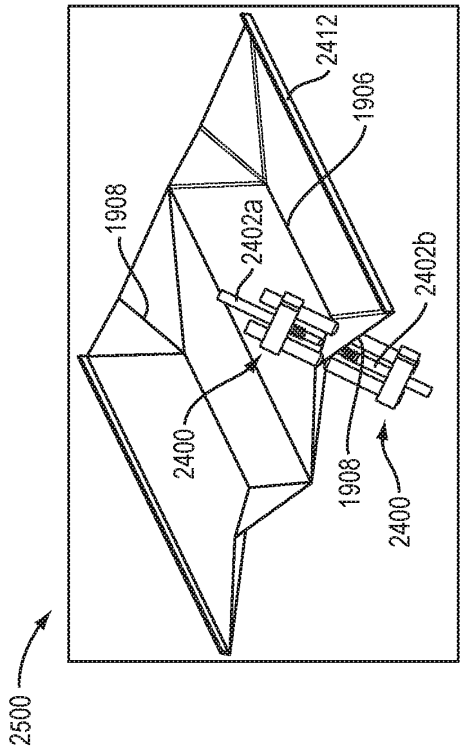

FIG. 25D

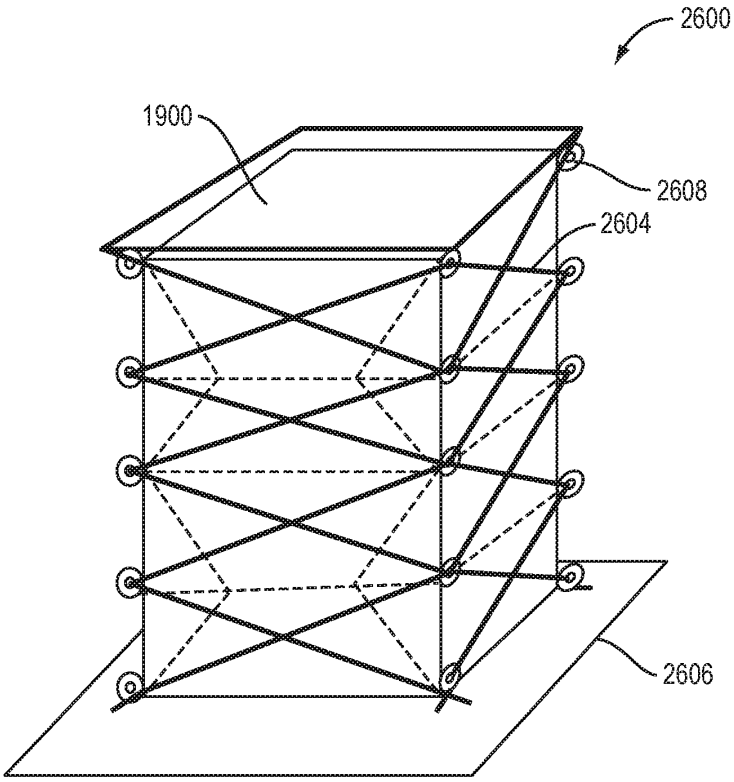

FIG. 26

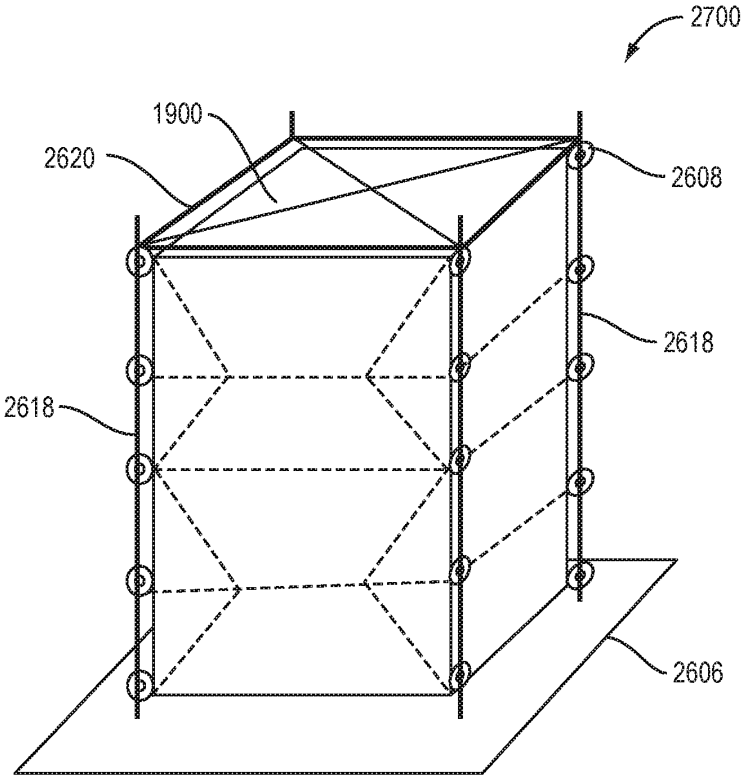

FIG. 27