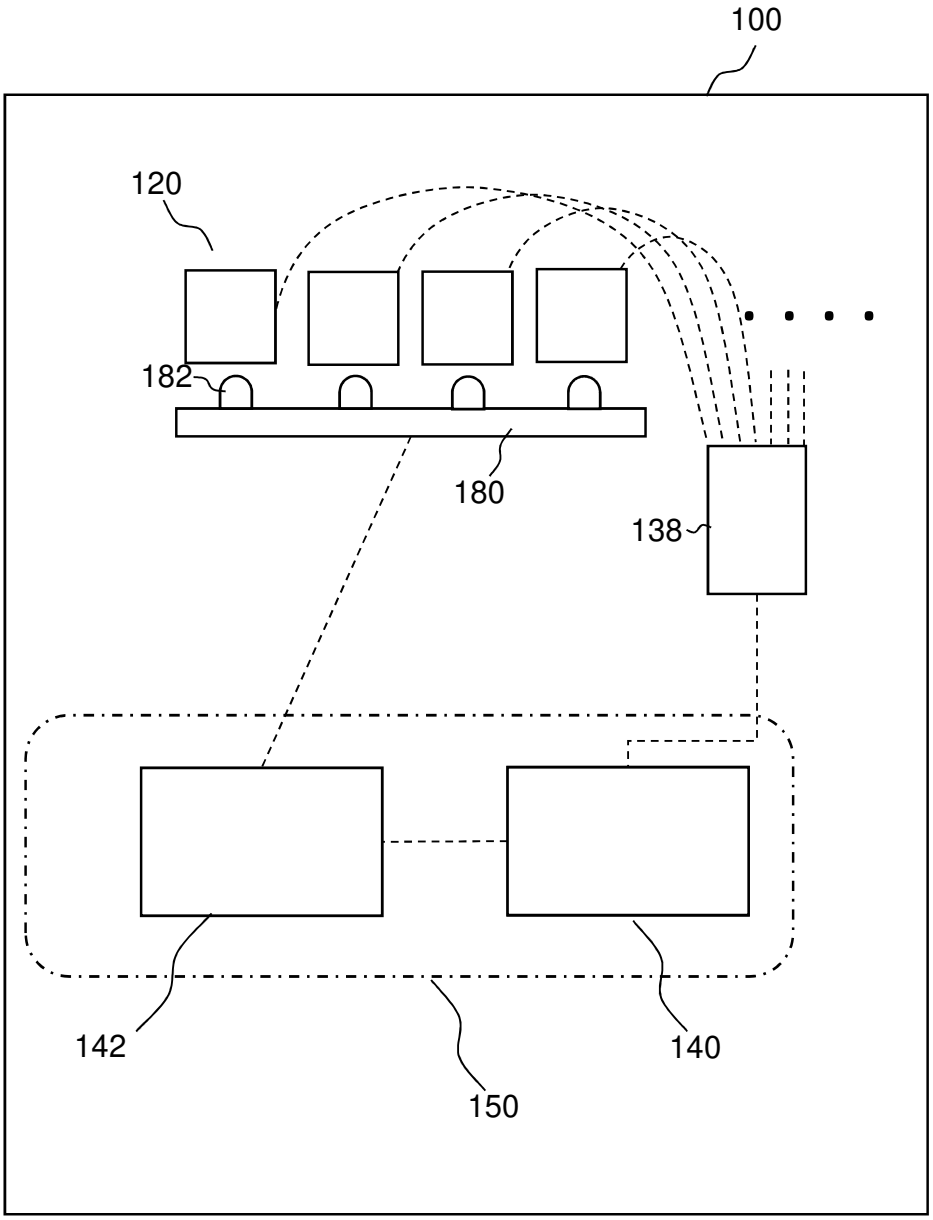

FIG. 1A

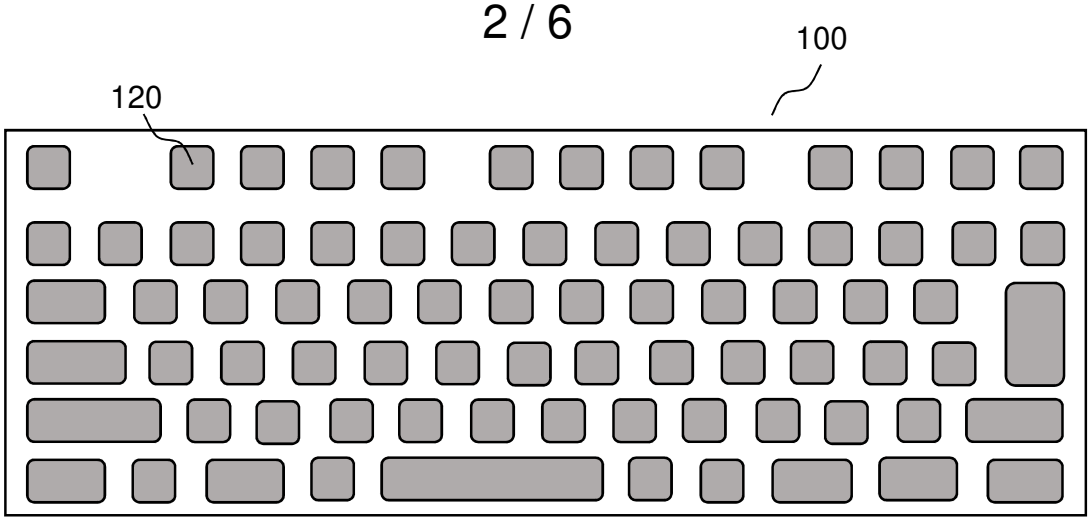

FIG. 1B

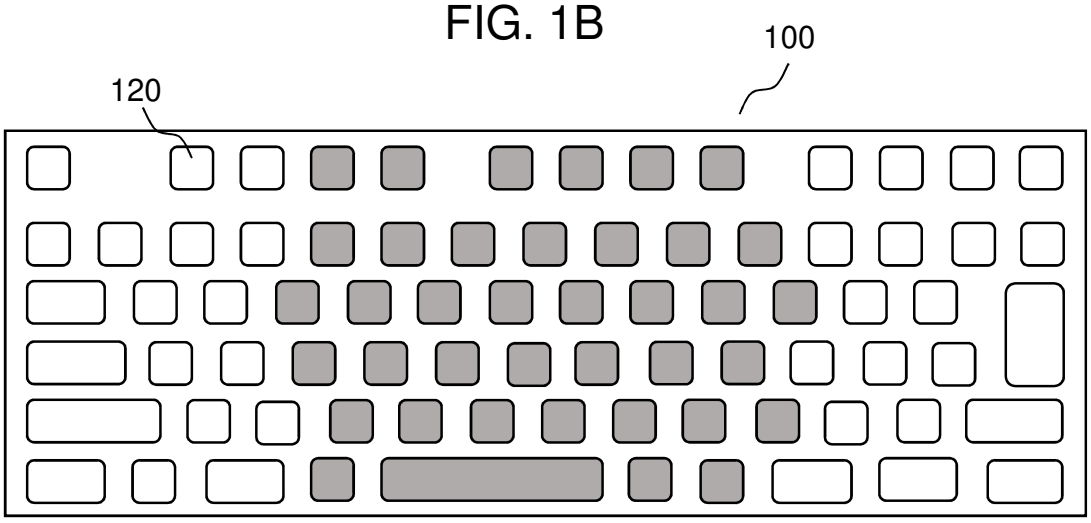

FIG. 1C

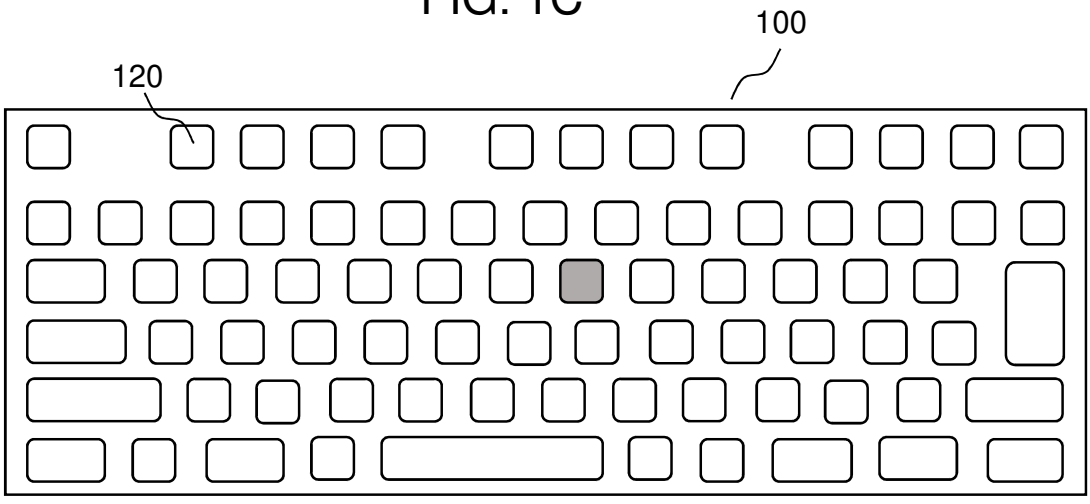

FIG. 1D

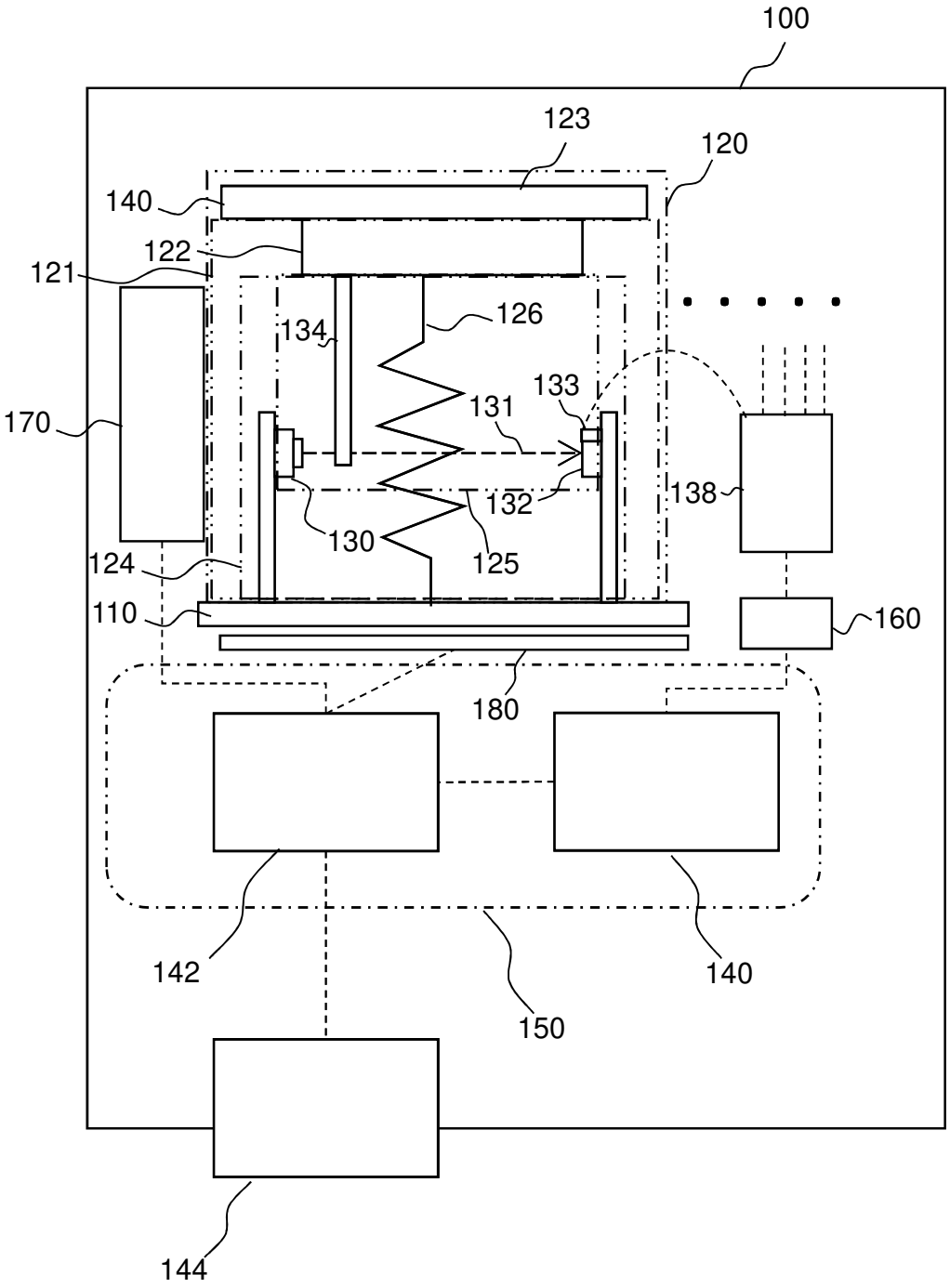
100
123
120
140
122
121
126
134
133
131
170
138
132
130
125
124
110
160
180
142
140
150
144

FIG. 2A

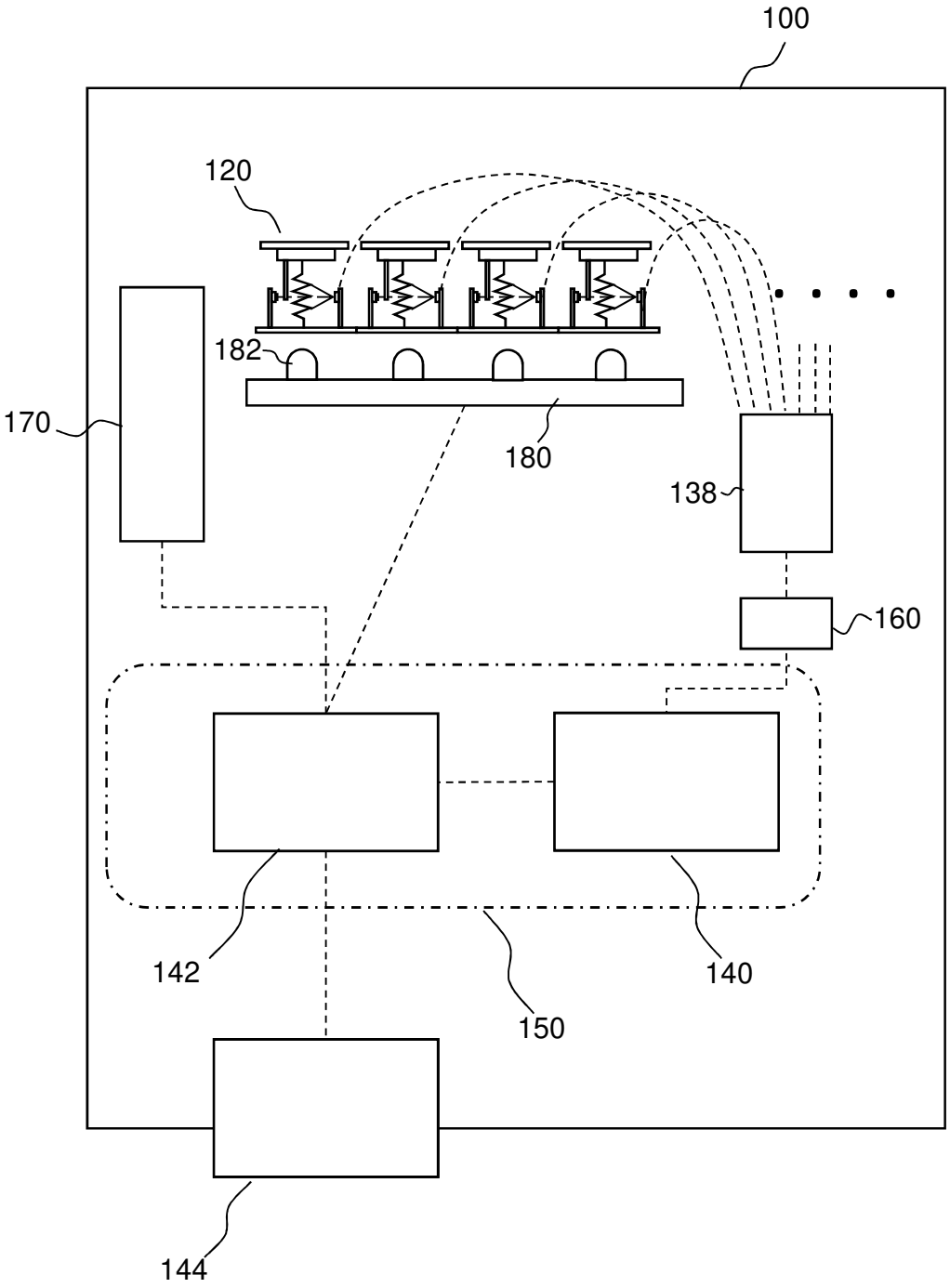

FIG. 2B

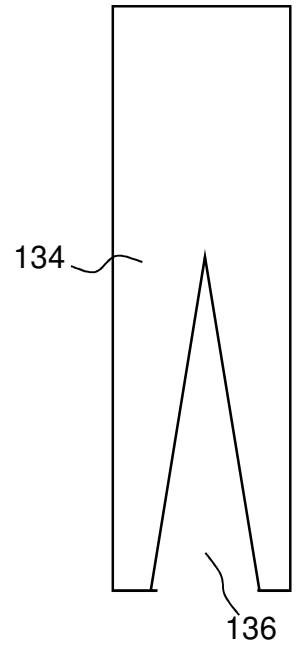

FIG. 3A

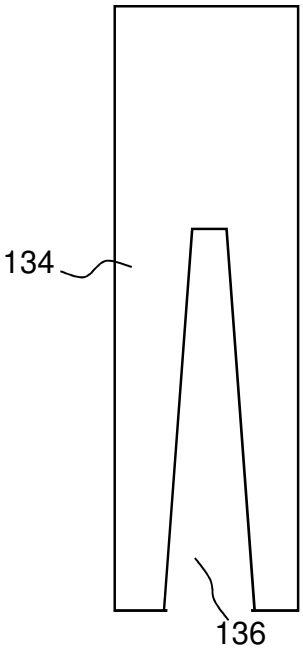

FIG. 3B

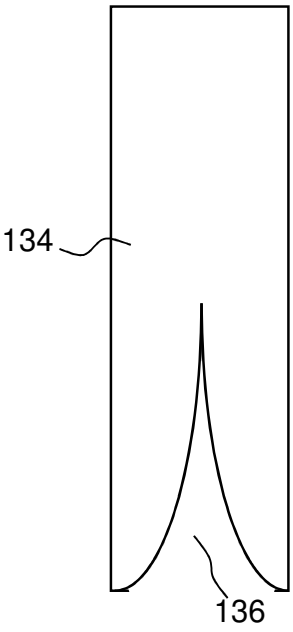

FIG. 3C

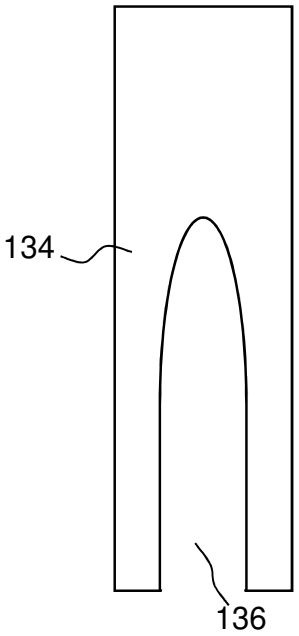

FIG. 3D

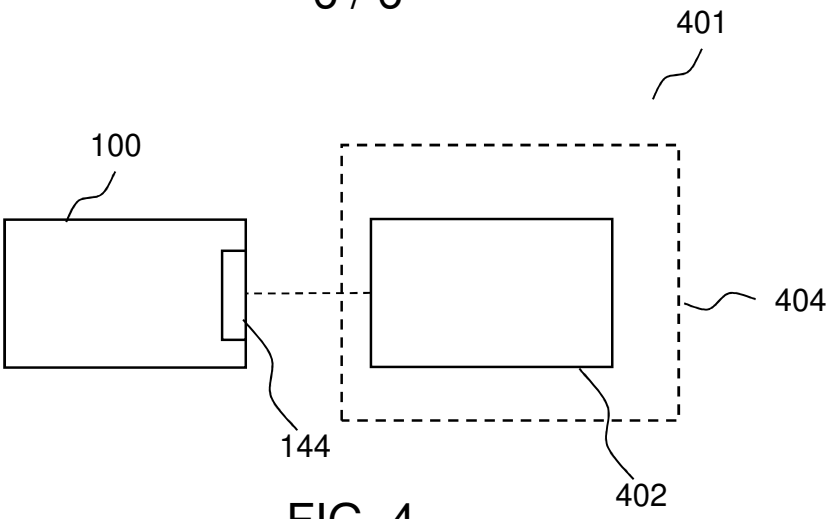
401
100
404
144
402

FIG. 4

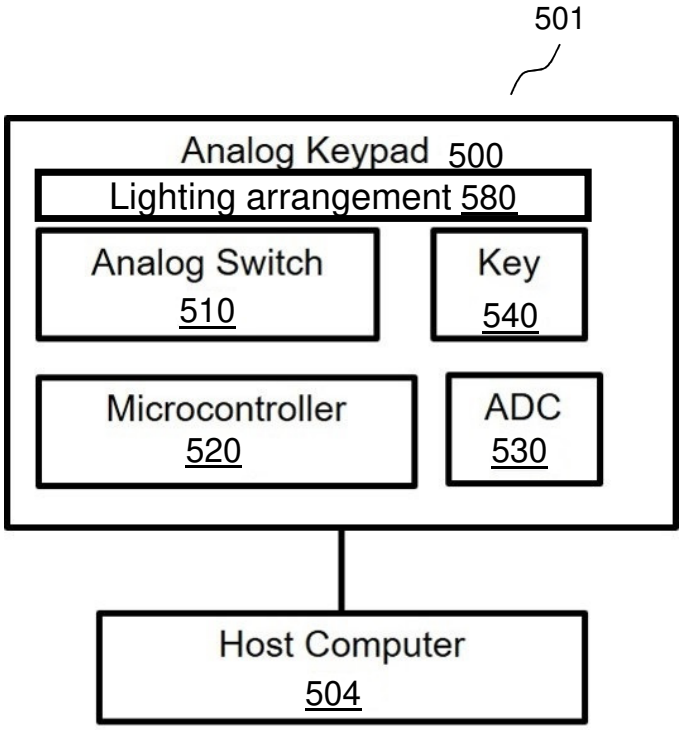
501
Analog Keypad 500
Lighting arrangement 580
Analog Switch
510
Key
540
Microcontroller
520
ADC
530
Host Computer
504

FIG. 5