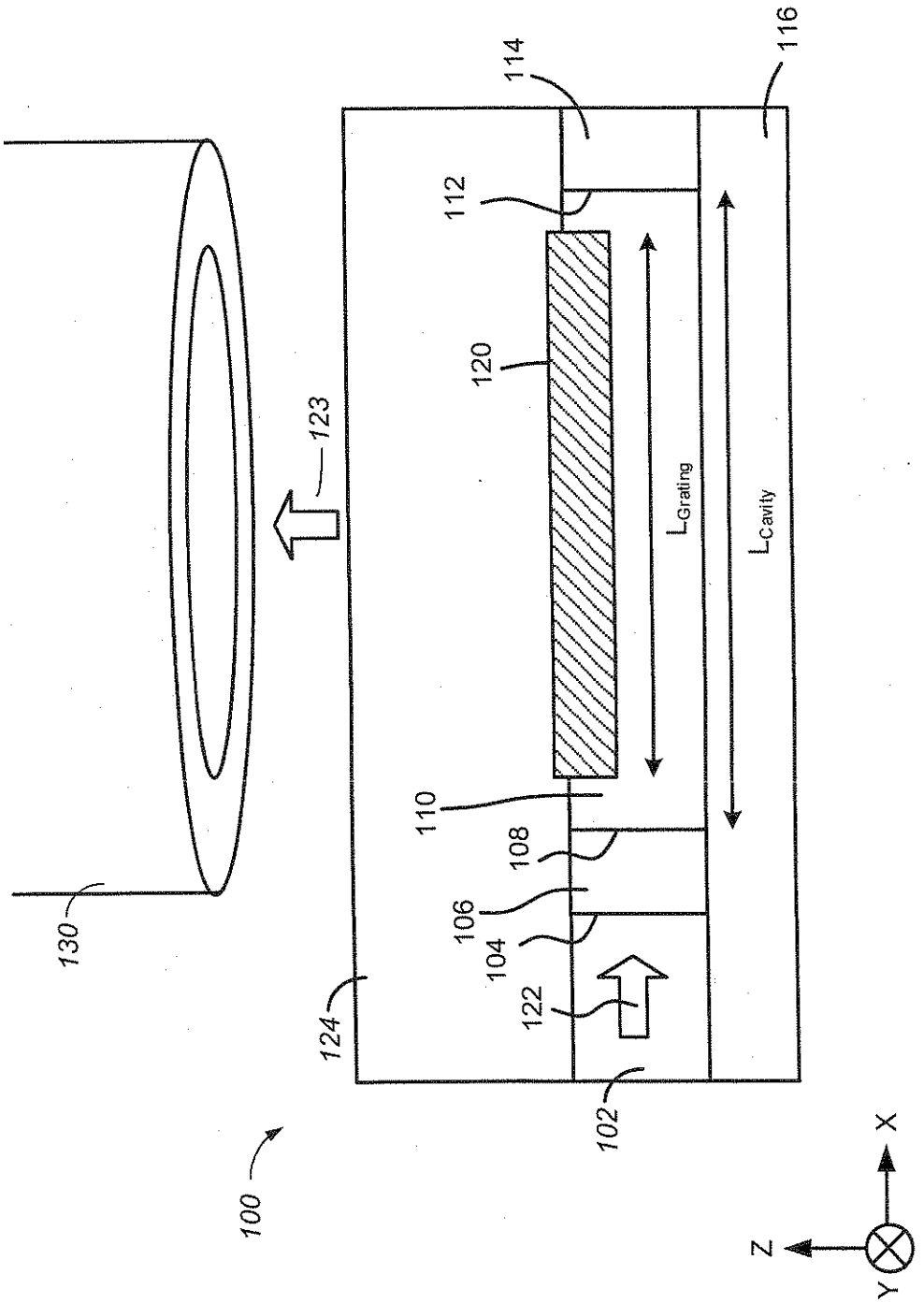
100
102
104
106
108
110
112
114
116
120
122
123
124
130
$L_{Grating}$
L_{Cavity}
X
Y
Z

FIG. 1A

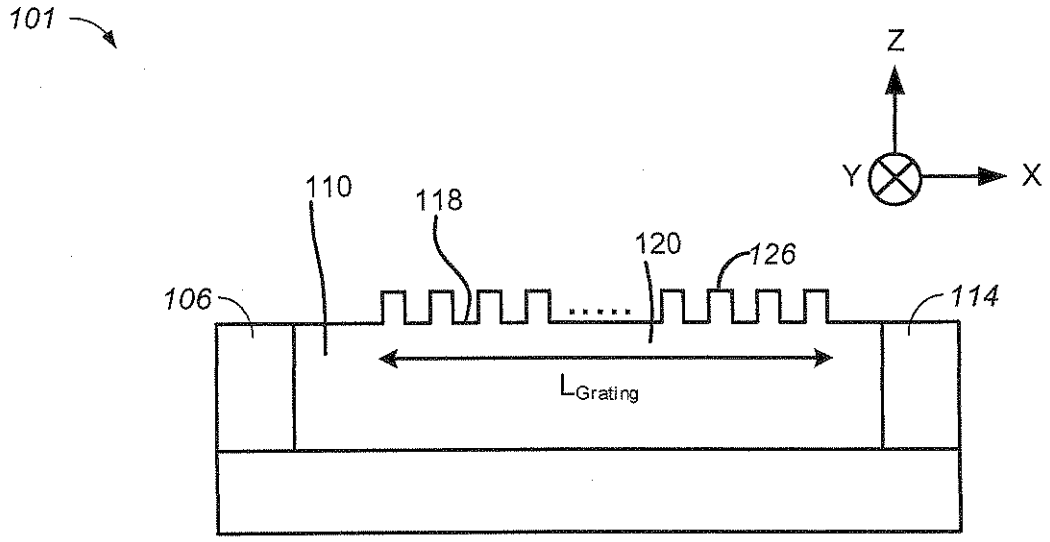
101
Z
Y
X
110
118
120
126
106
114
$L_{Grating}$

FIG. 1B

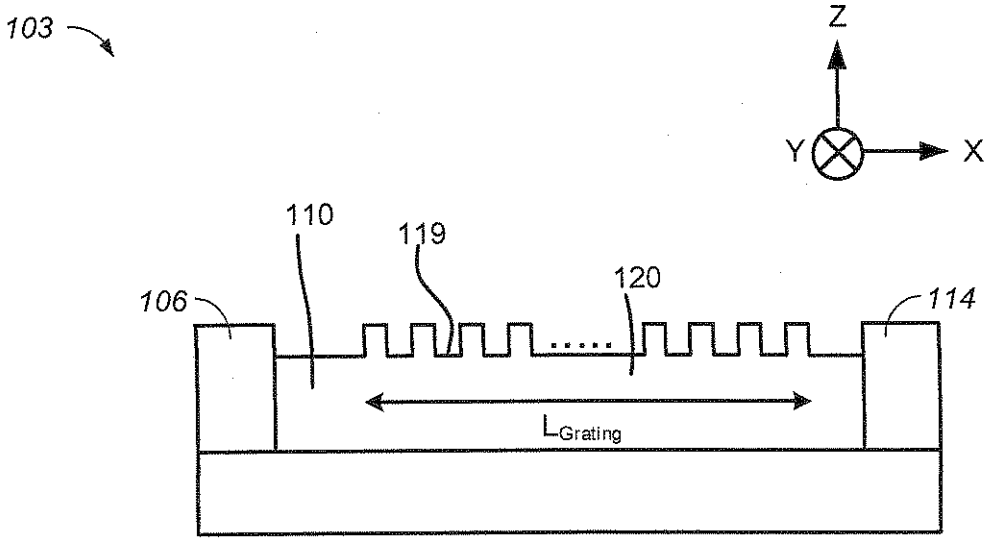
103
Z
Y
X
110
119
120
106
114
$L_{Grating}$

FIG. 1C

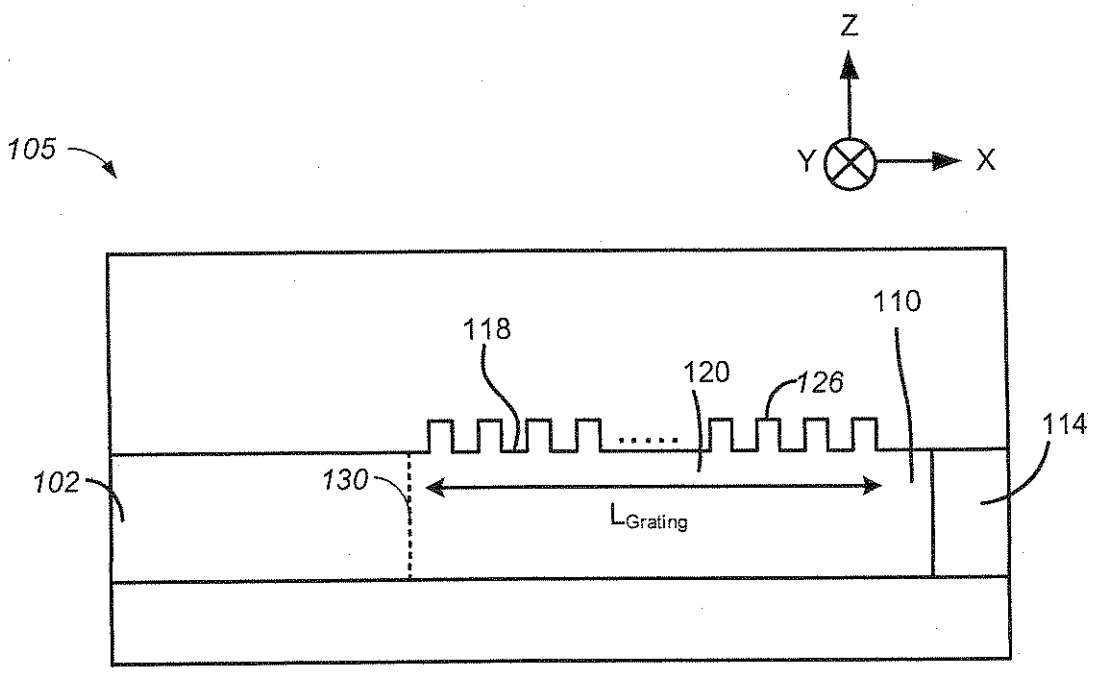

FIG. 1D

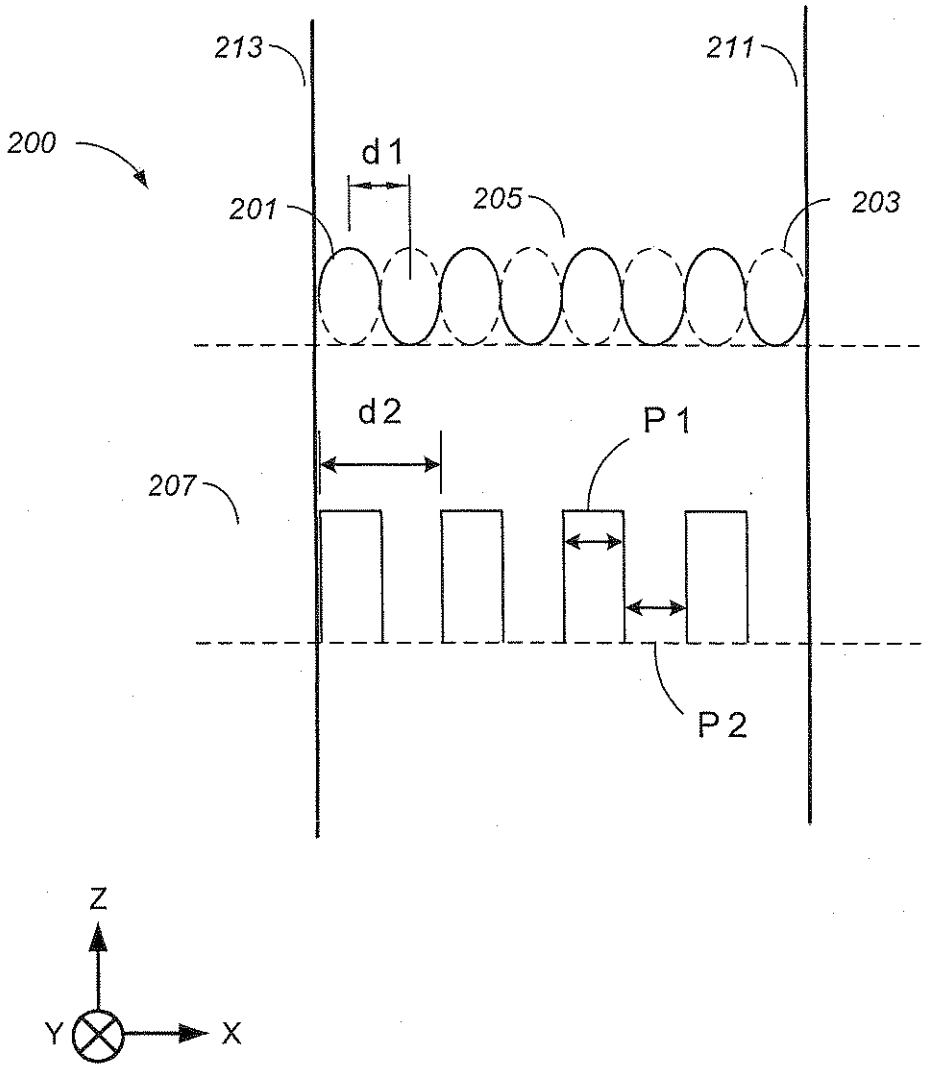

FIG. 2

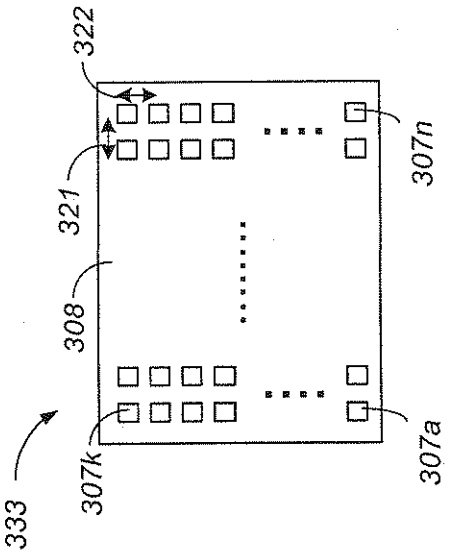

FIG. 3C

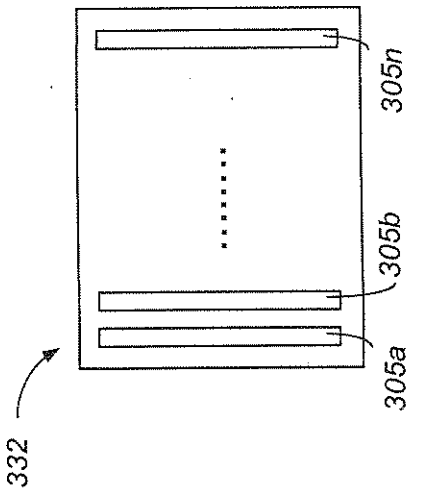

FIG. 3B

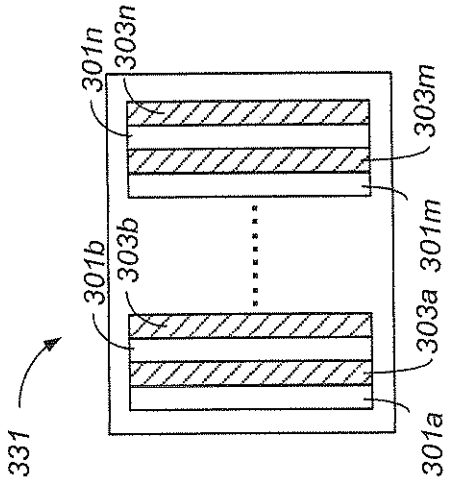

FIG. 3A

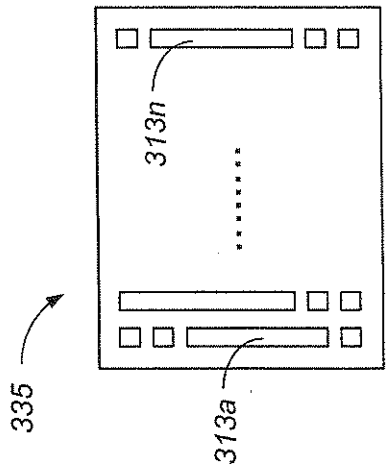

FIG. 3E

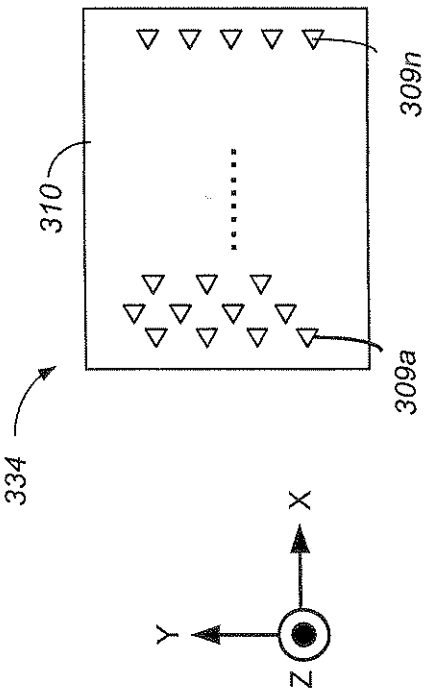

FIG. 3D

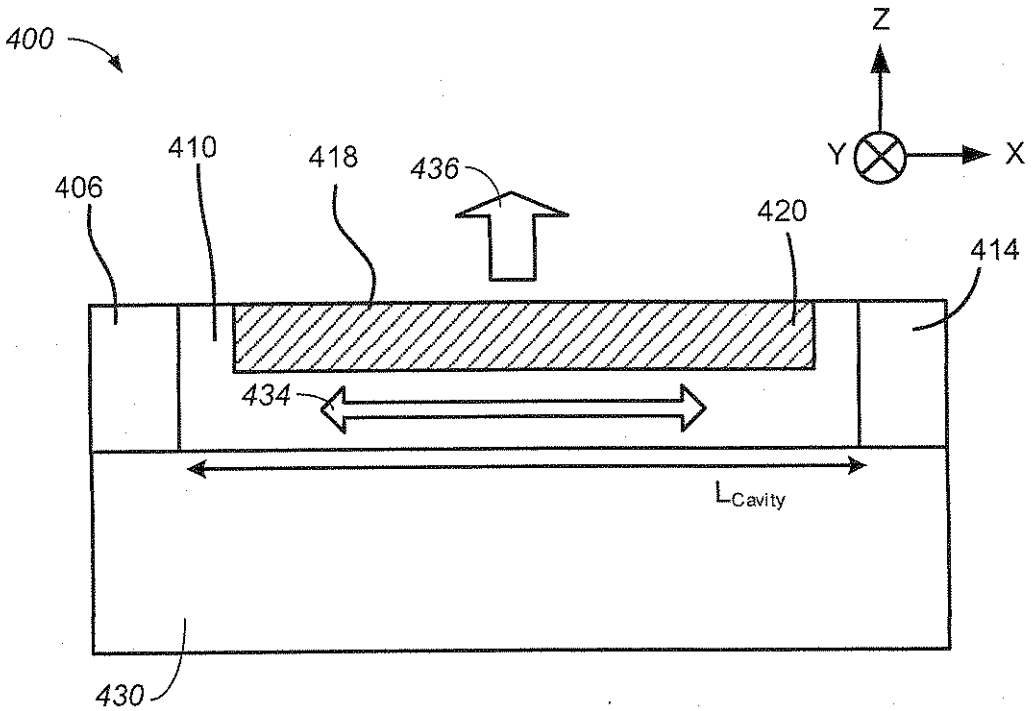
400
Z
Y
X
410
418
436
406
420
414
434
L_{Cavity}
430

FIG. 4A

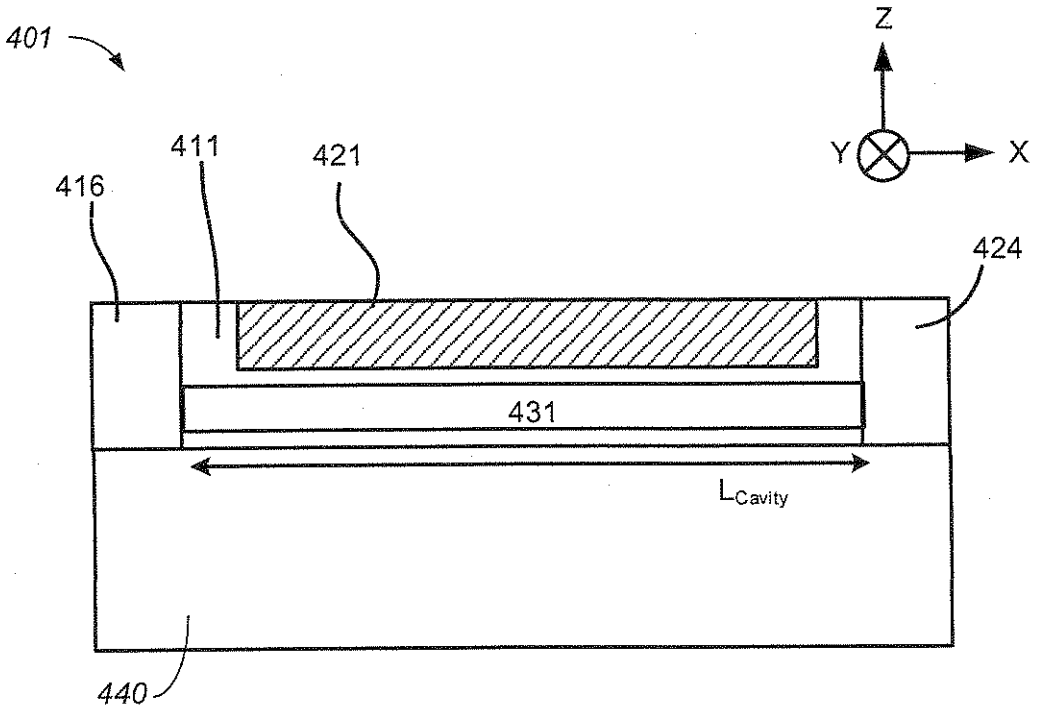
401
Z
Y
X
411
421
416
424
431
L_{Cavity}
440

FIG. 4B

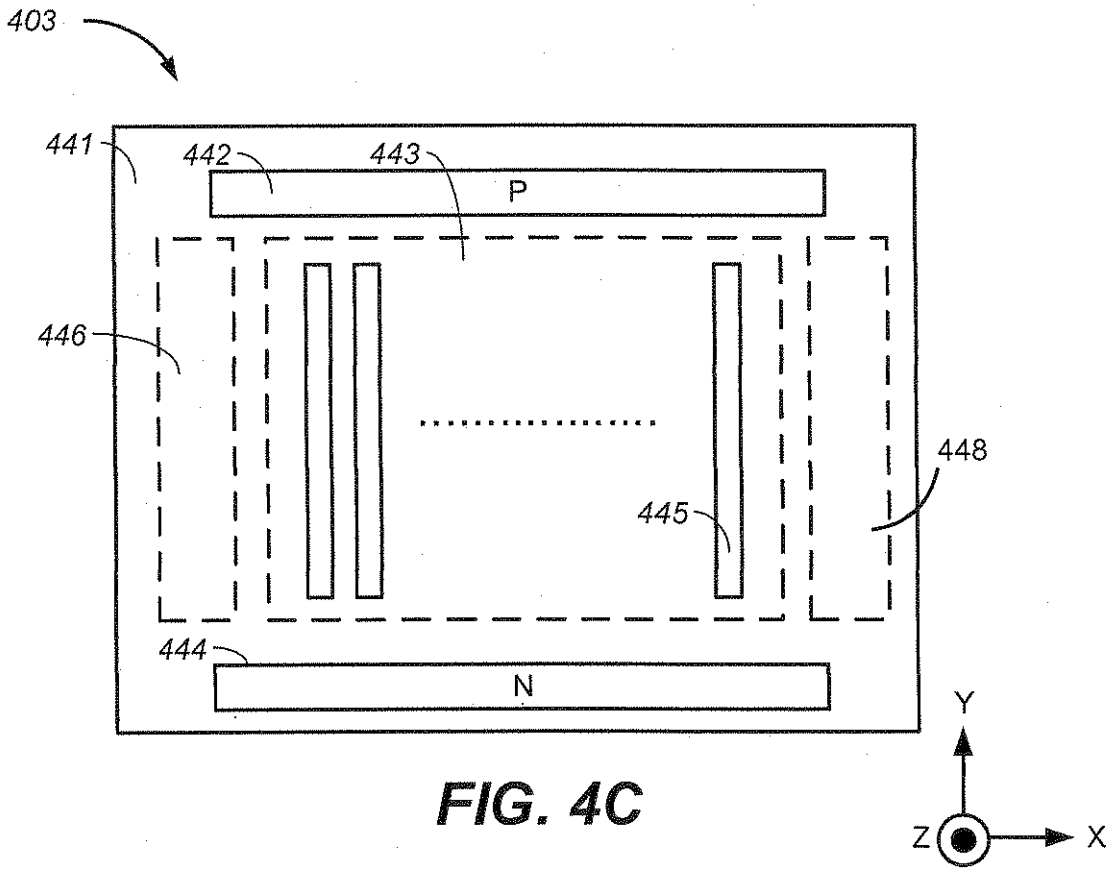
403
441
442
443
P
446
448
445
444
N
Y
Z
X

FIG. 4C

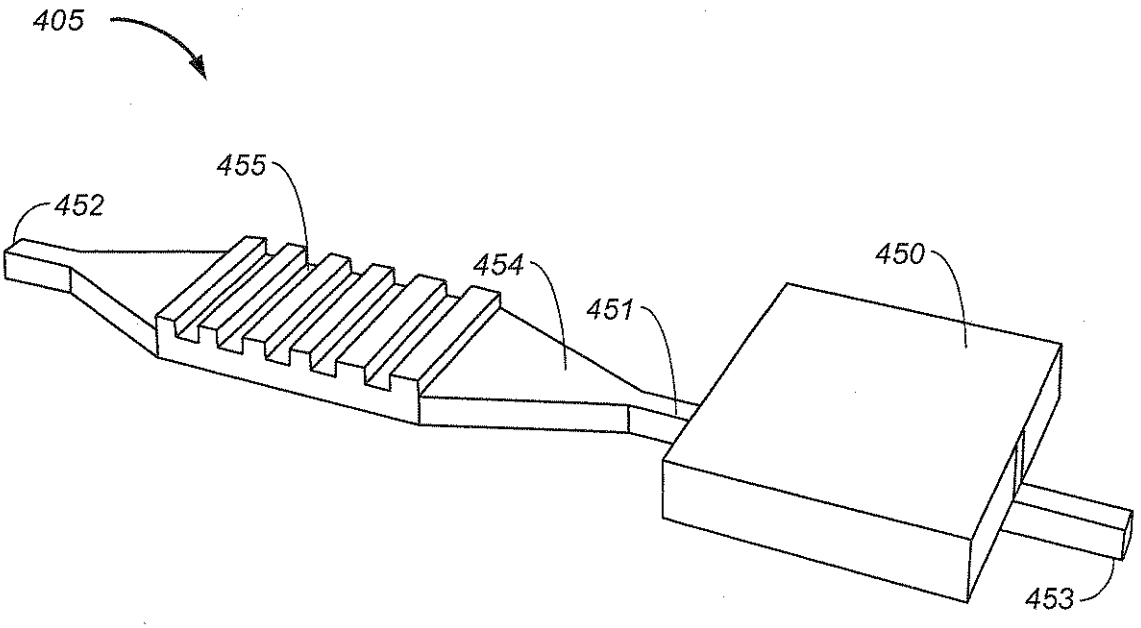
405
455
452
454
451
450
453

FIG. 4D

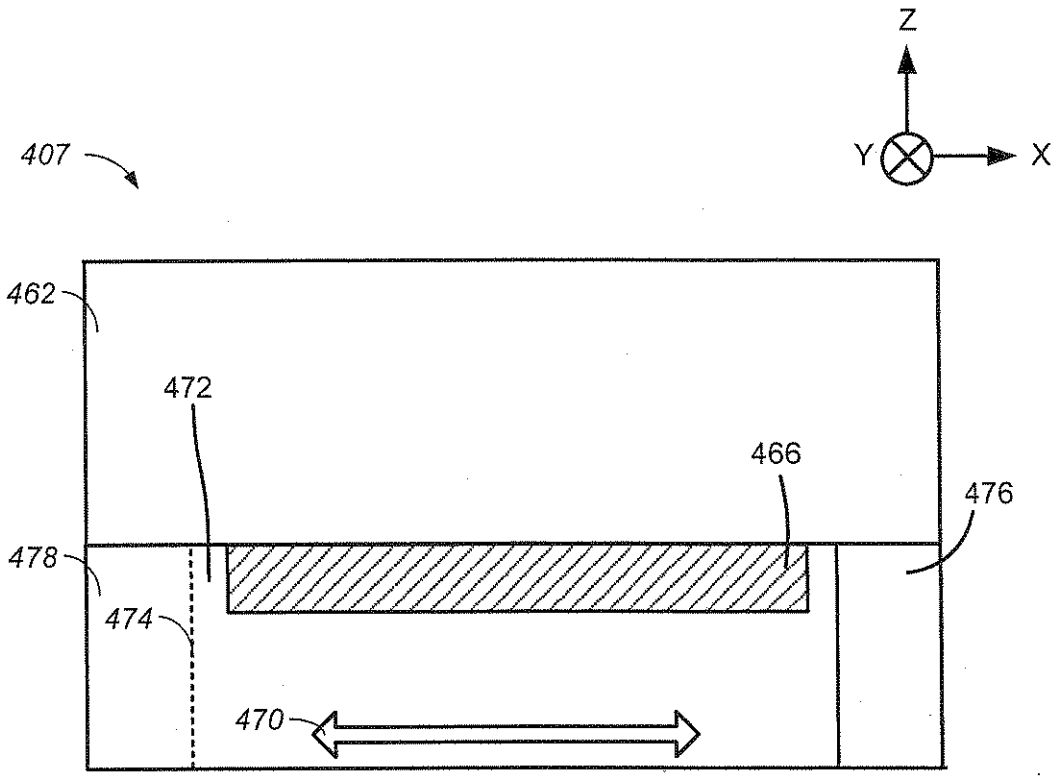

FIG. 4E

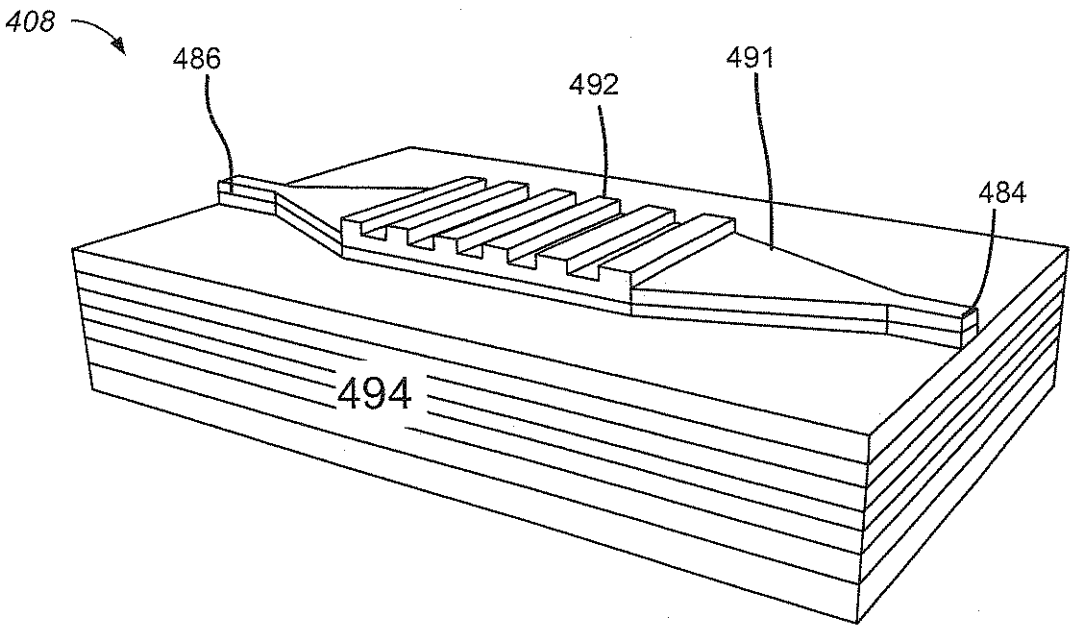

FIG. 4F

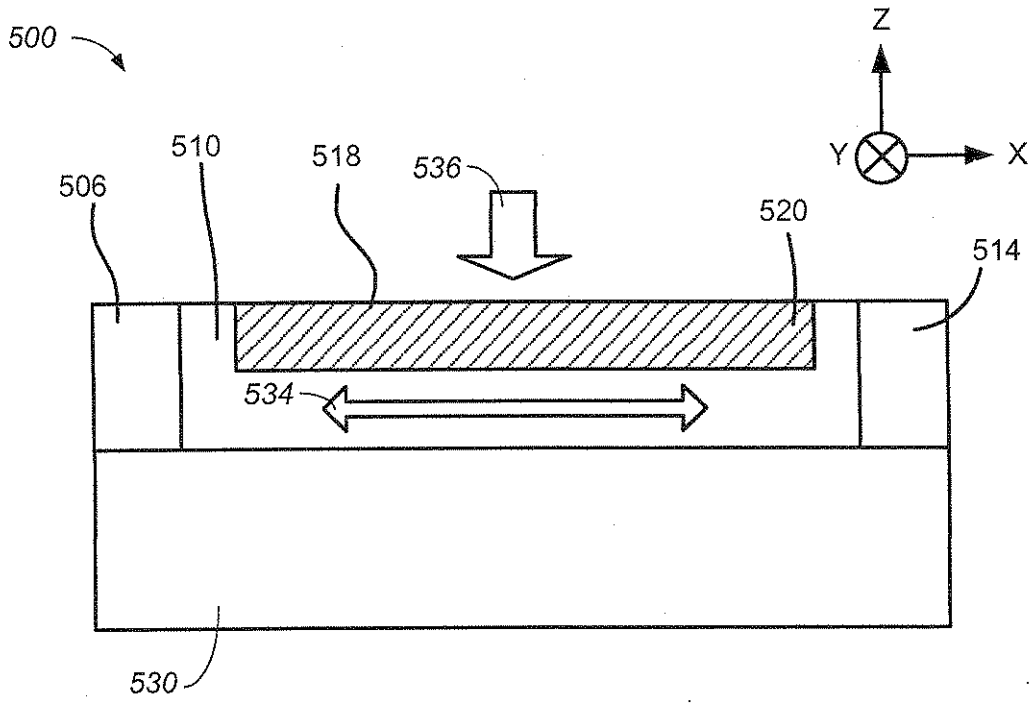
500
Z
Y
X
510
518
536
506
520
514
534
530

FIG. 5A

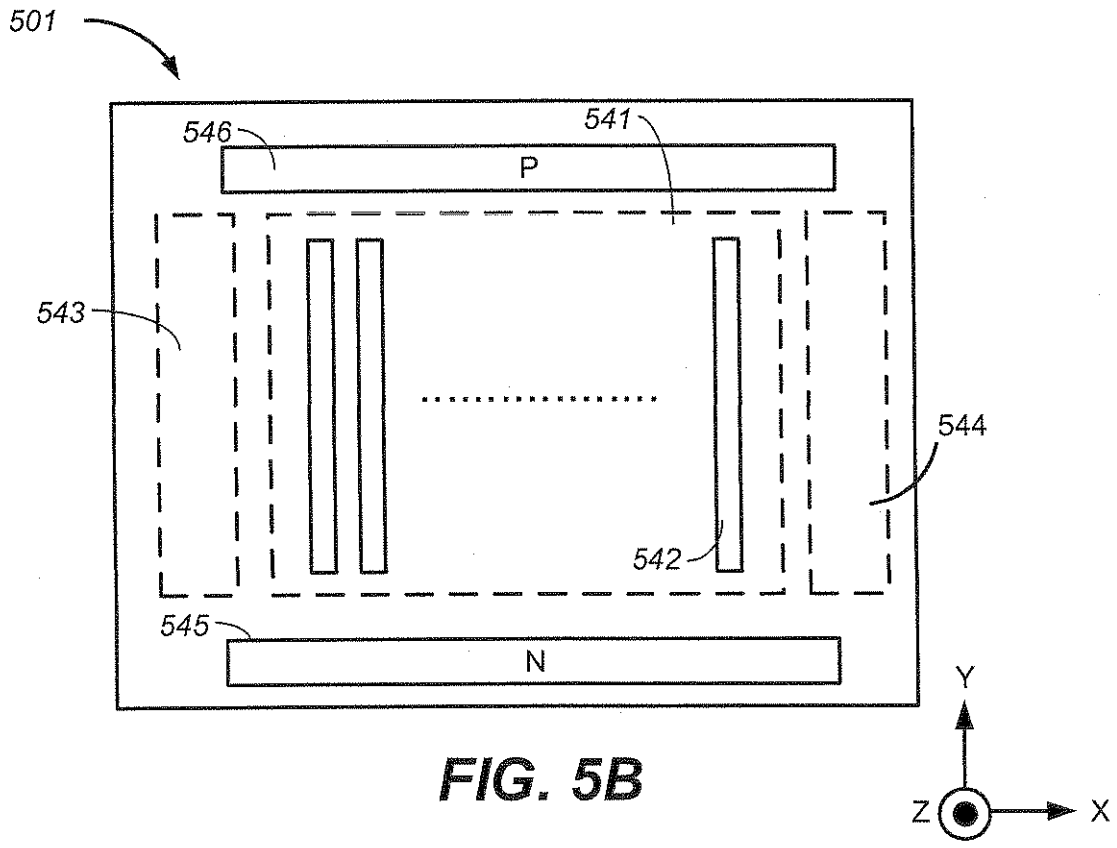
501
546
541
P
543
544
542
545
N
Y
Z
X

FIG. 5B

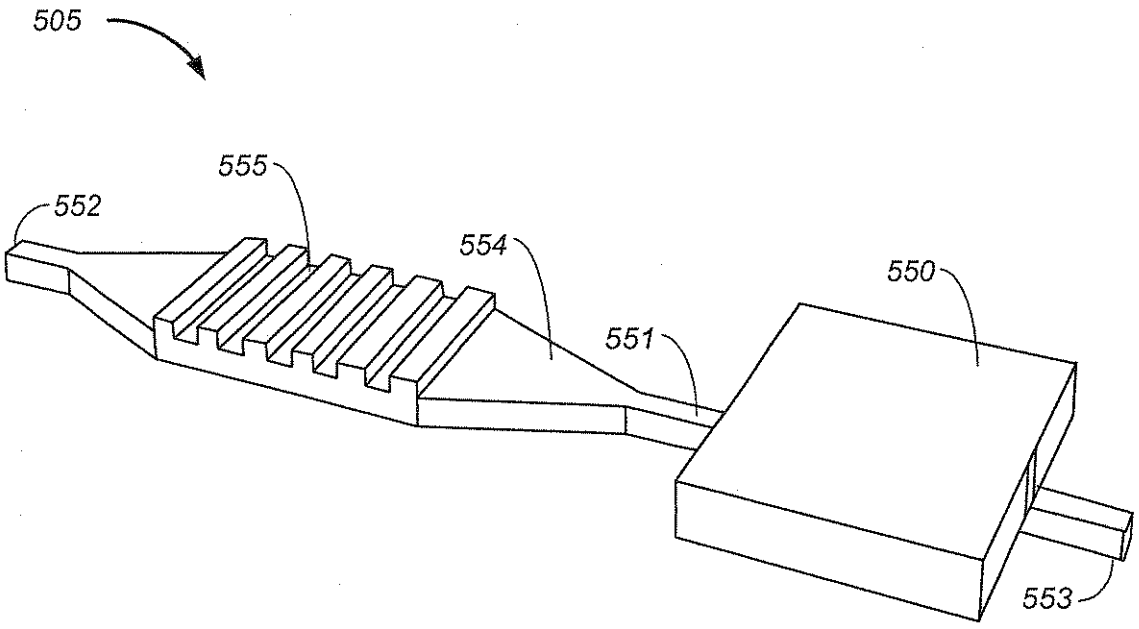

FIG. 5C

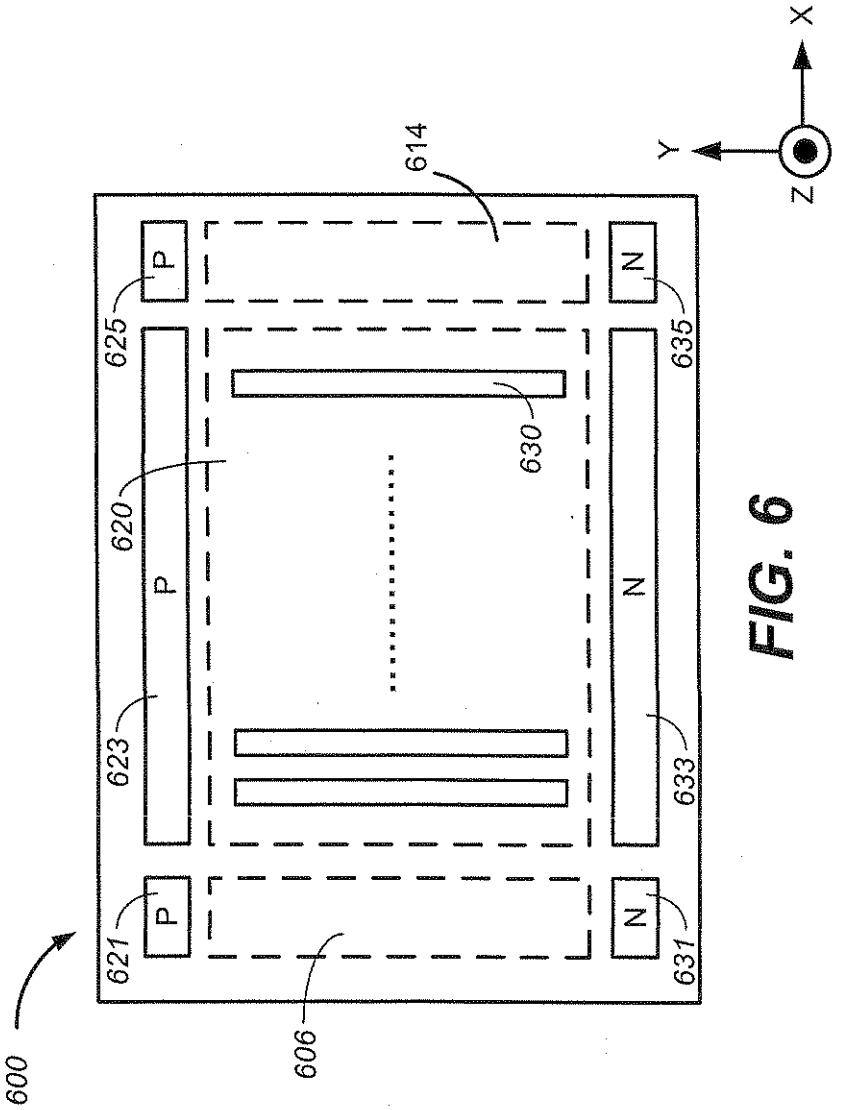

FIG. 6

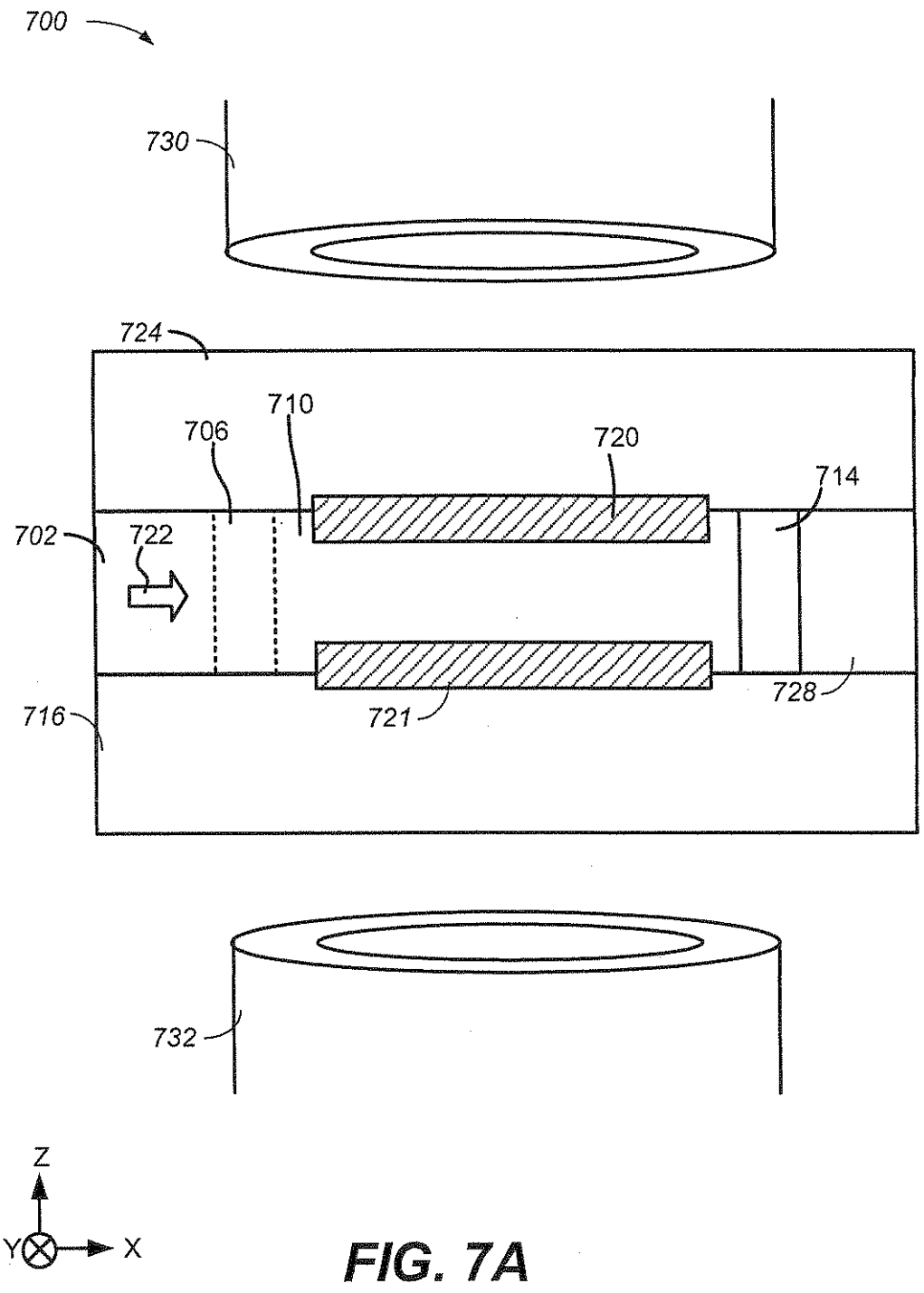

FIG. 7A

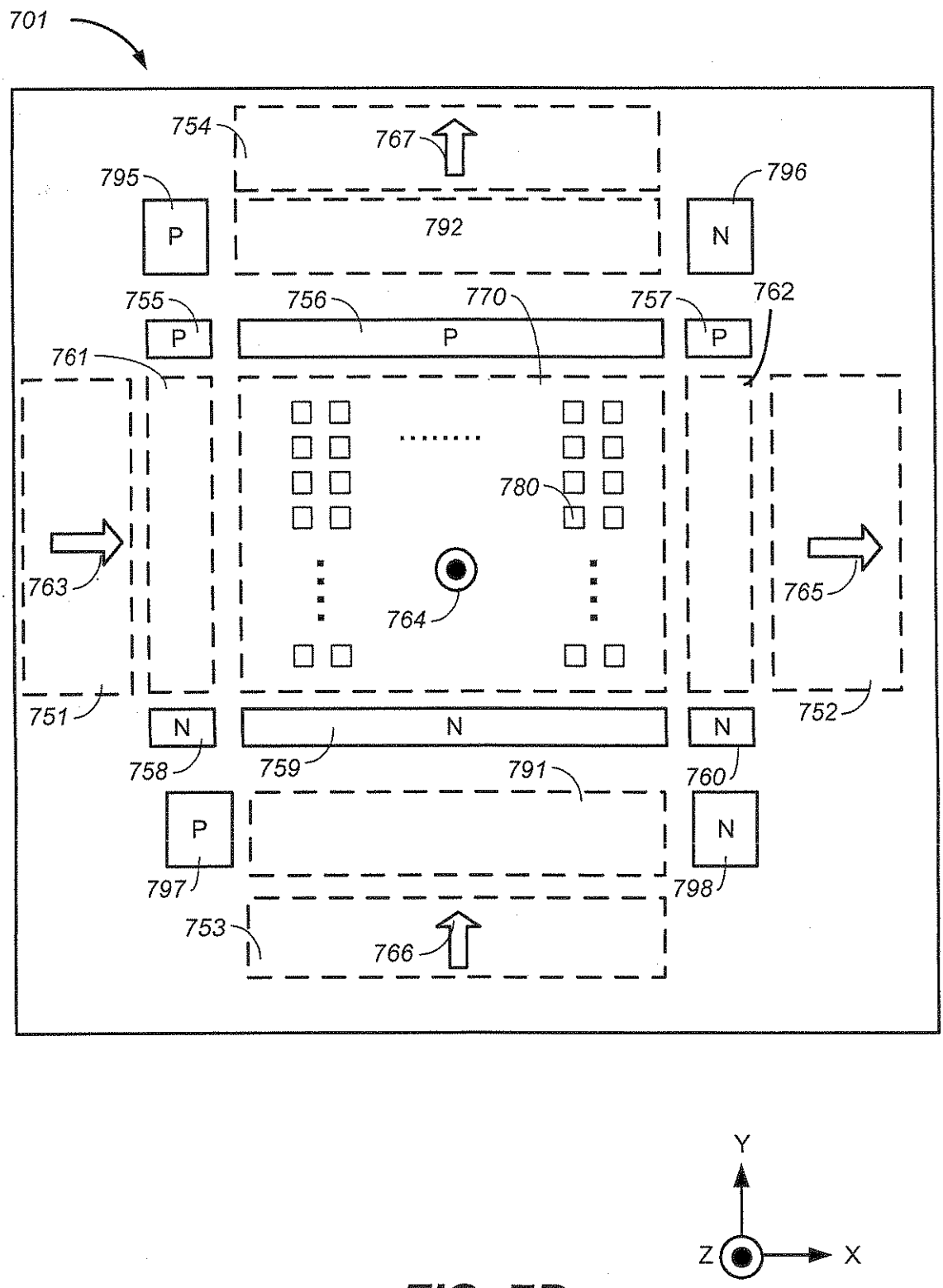
701
754
767
795
796
792
P
N
755
756
770
757
762
P
P
P
761
780
763
764
765
751
752
N
N
N
758
759
791
760
P
N
797
798
753
766
Y
Z
X

FIG. 7B

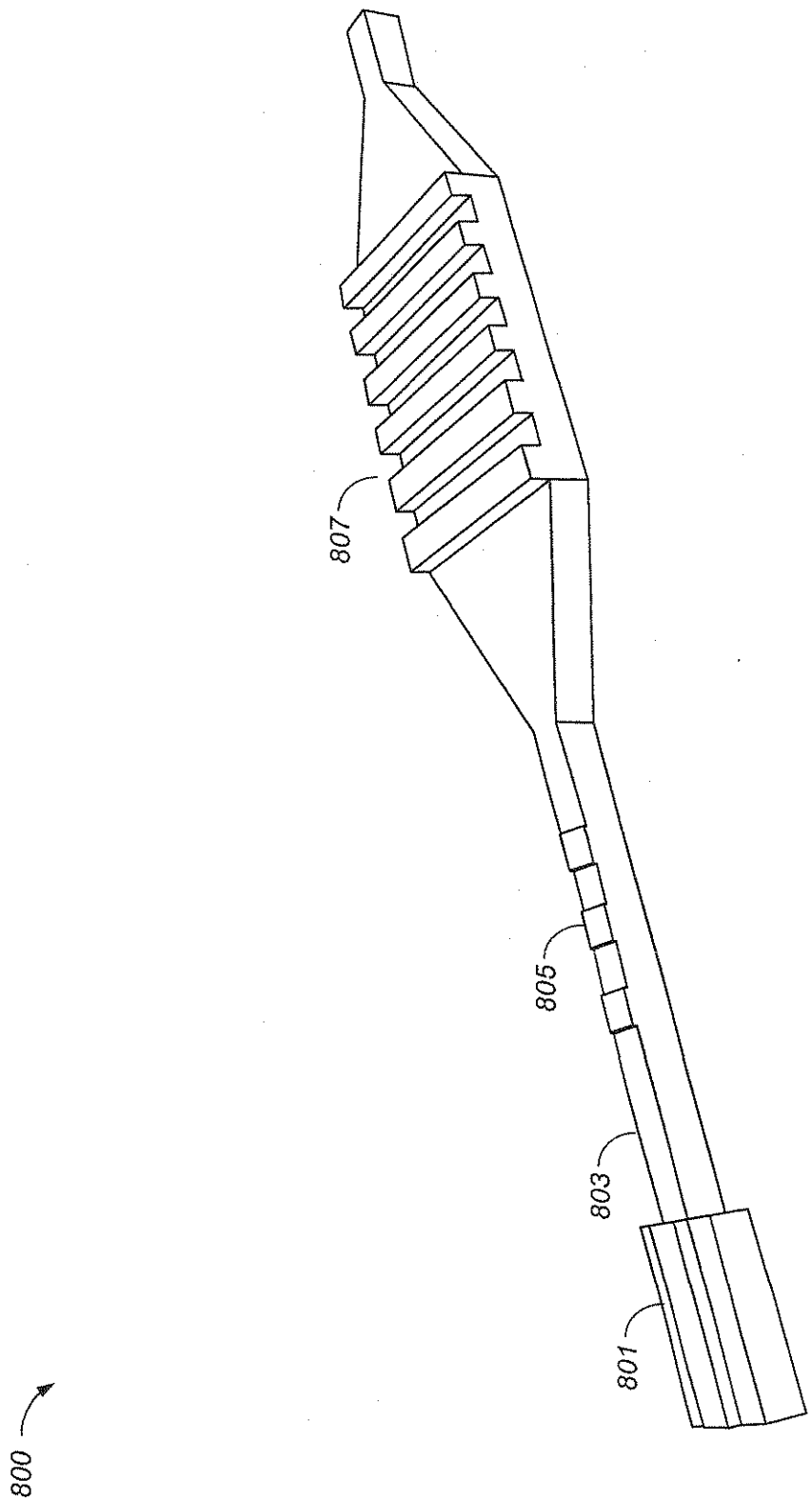

FIG. 8

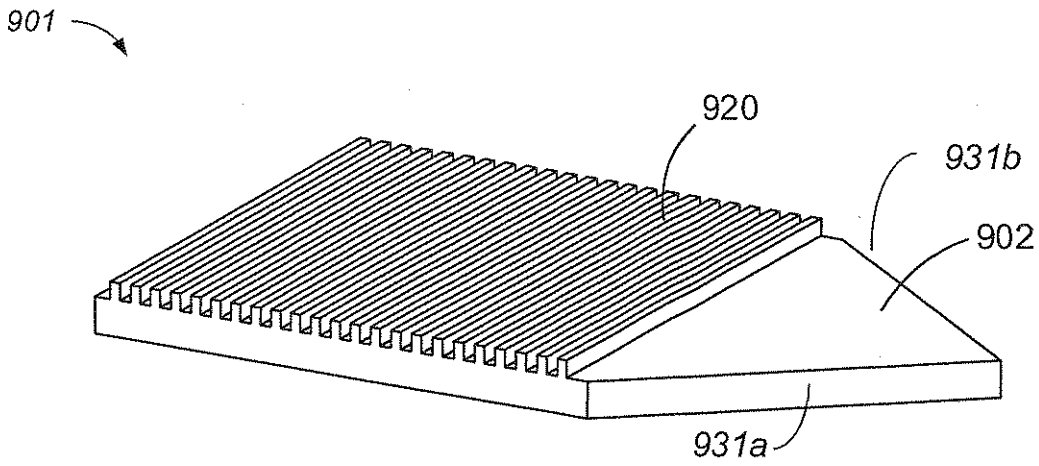

FIG. 9A

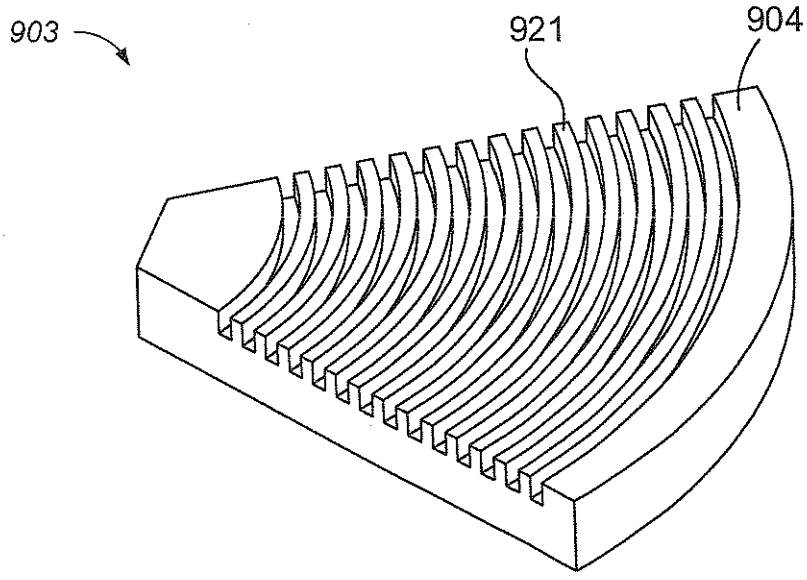

FIG. 9B

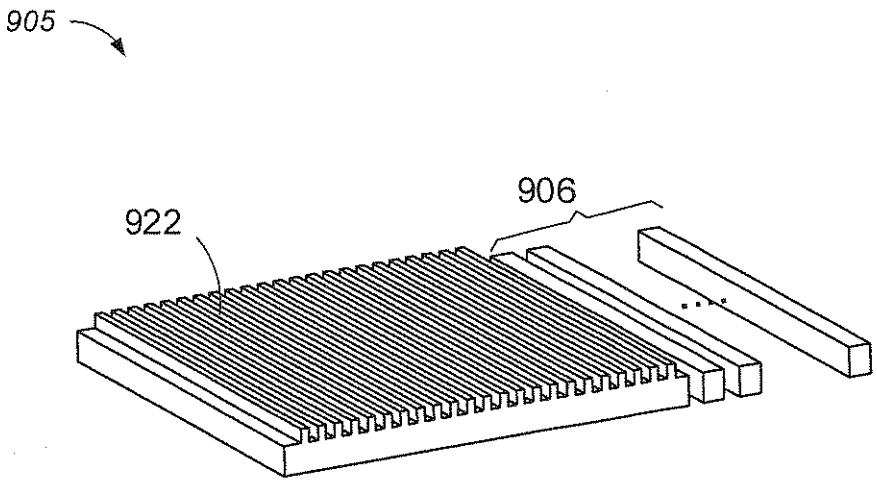

FIG. 9C

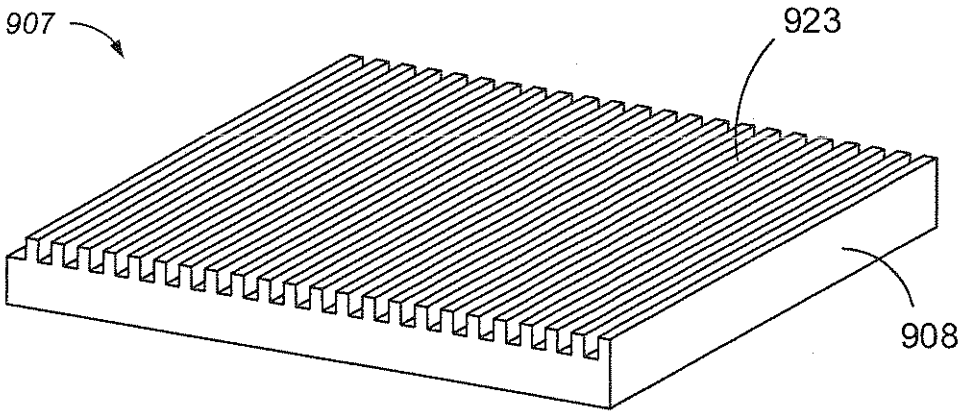

FIG. 9D

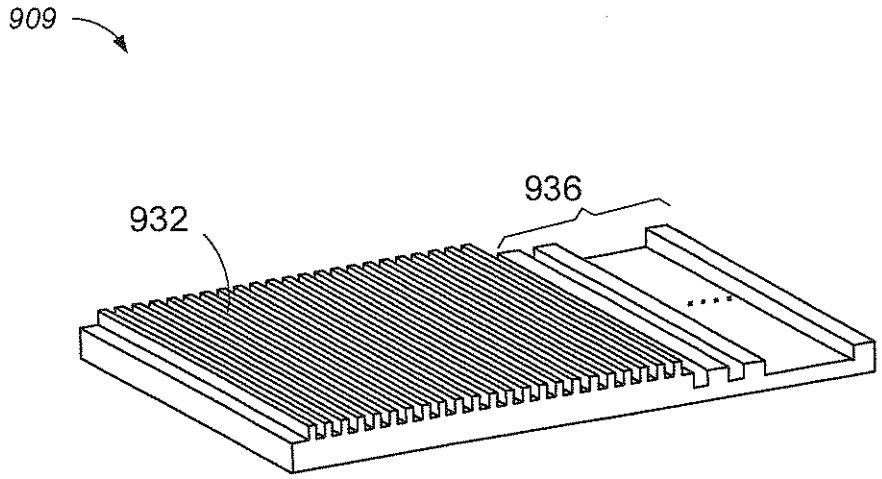

FIG. 9E

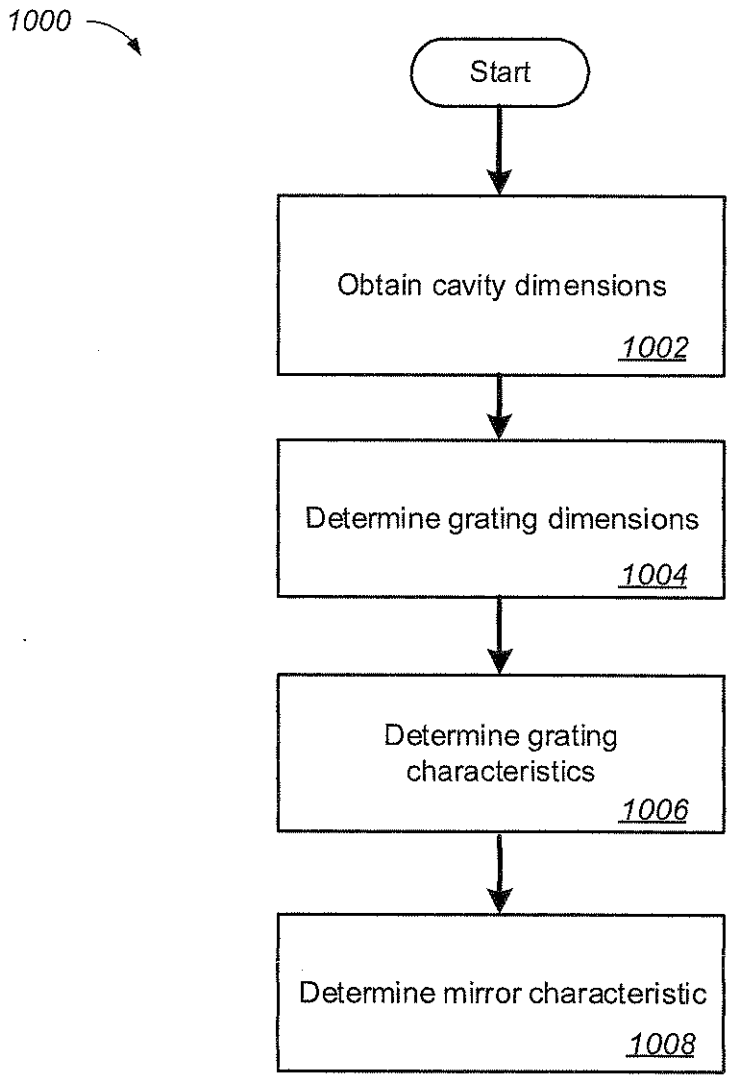
1000
Start
Obtain cavity dimensions
1002
Determine grating dimensions
1004
Determine grating characteristics
1006
Determine mirror characteristic
1008

FIG. 10

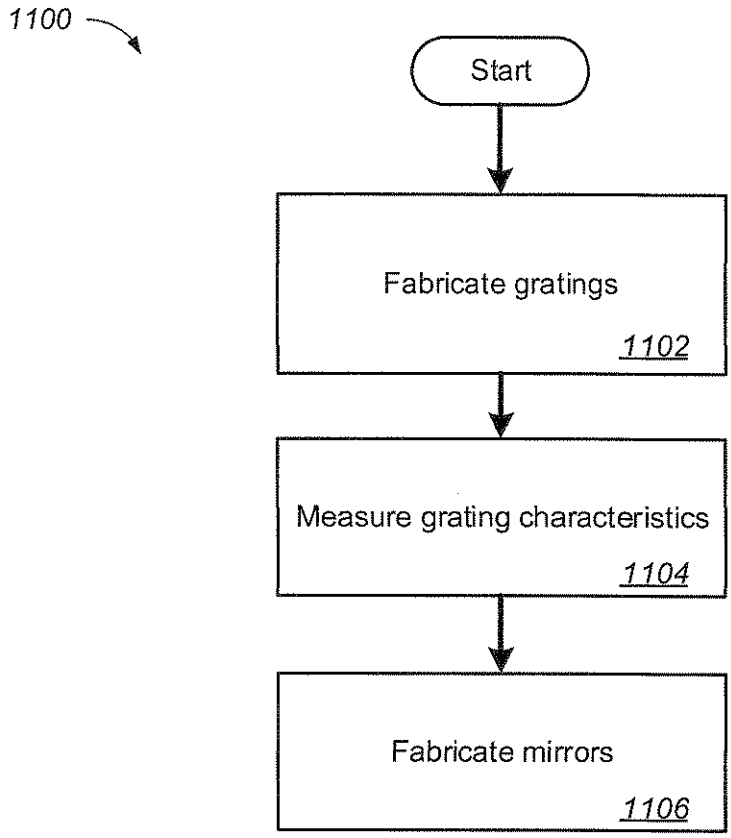
1100
Start
Fabricate gratings
1102
Measure grating characteristics
1104
Fabricate mirrors
1106

FIG. 11