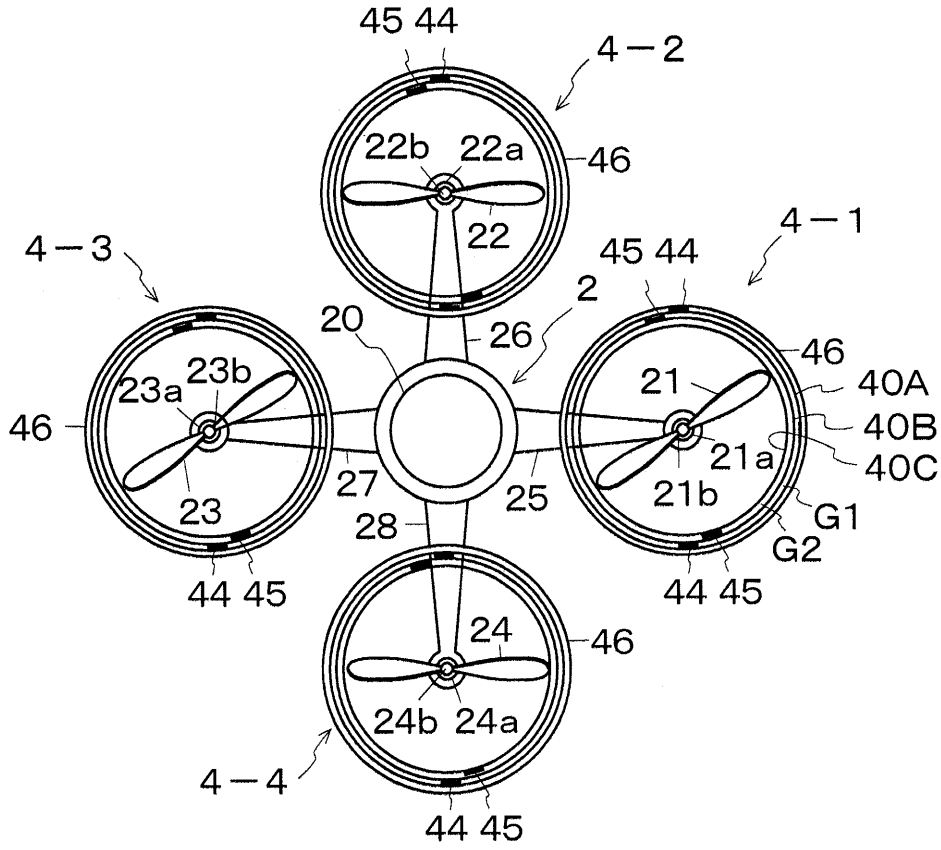
45 44
4－2
22b
22a
46
22
4－3
4－1
45 44
2
20
26
46
21
40A
40B
40C
23b
23a
46
21a
23
27
25
21b
G1
G2
28
44 45
44 45
24
46
24b
24a
4－4
44 45

Fig. 3

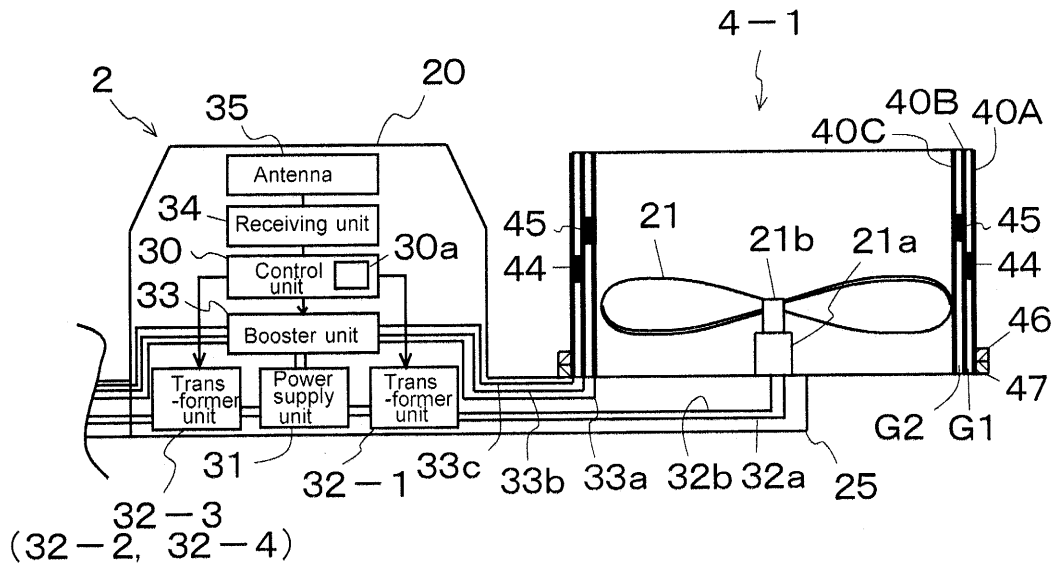
4－1
2
20
35
40B
40A
40C
Antenna
34
Receiving unit
45
21
45
30
30a
Control unit
21b
21a
44
44
33
Booster unit
46
Trans -former unit
Power supply unit
Trans -former unit
47
G2
G1
31
32－1
33c
33b
33a
32b
32a
25
32－3
(32－2, 32－4)

Fig. 4

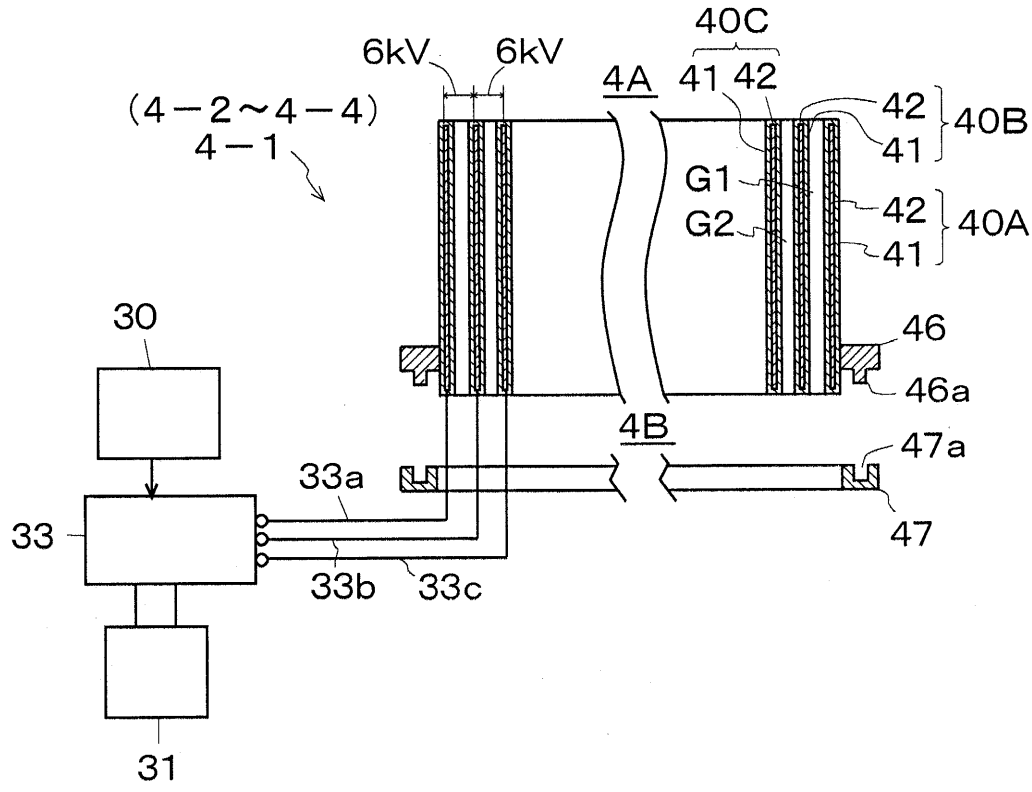
40C
6kV
6kV
4A
41
42
42
40B
41
(4－2～4－4)
4－1
G1
42
G2
40A
41
30
46
46a
4B
47a
33a
33
47
33b
33c
31

Fig. 6

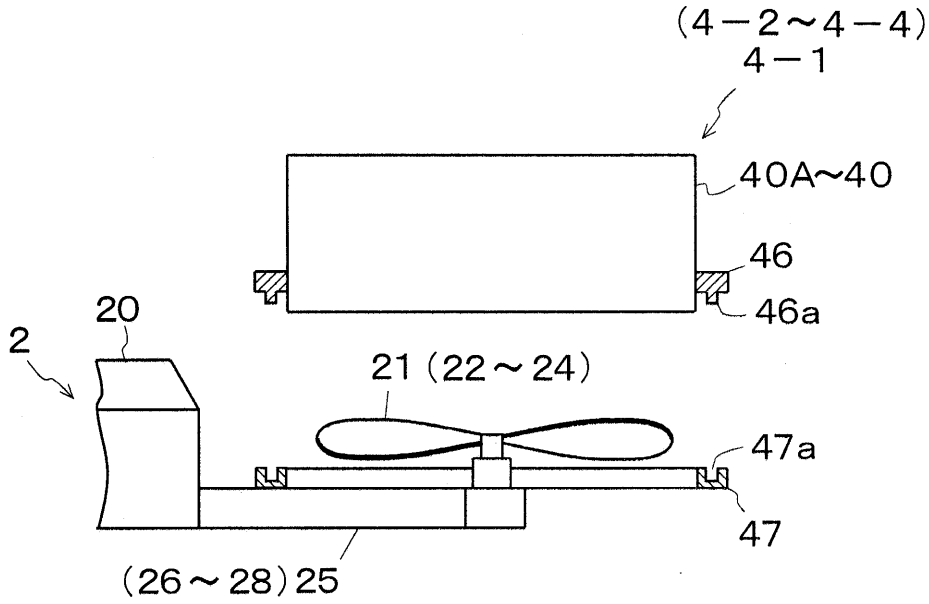
(4－2～4－4)
4－1
40A～40
46
46a
20
2
21 (22～24)
47a
47
(26～28)25

Fig. 7 (a)

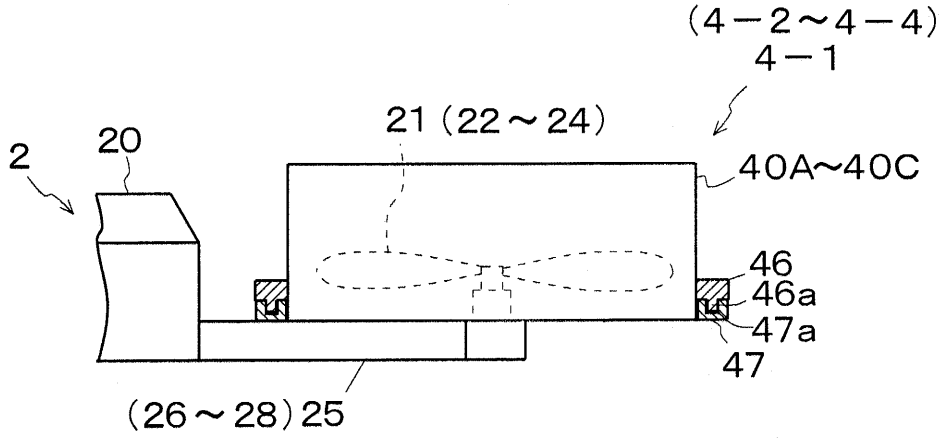
(4－2～4－4)
4－1
21 (22～24)
20
2
40A～40C
46
46a
47a
47
(26～28)25

Fig. 7 (b)

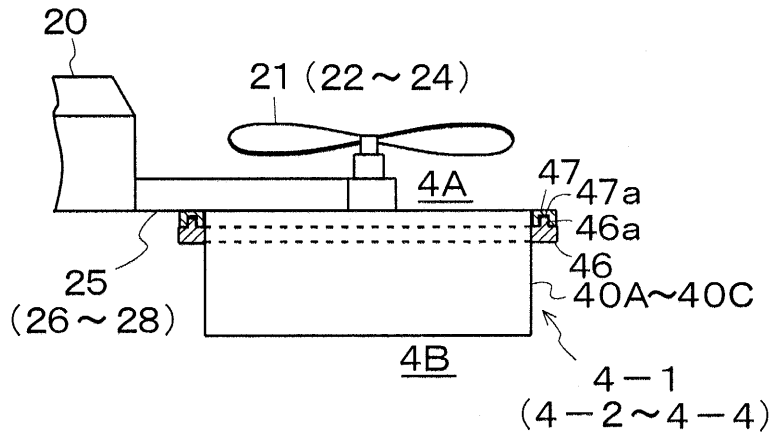

Fig. 10(a)

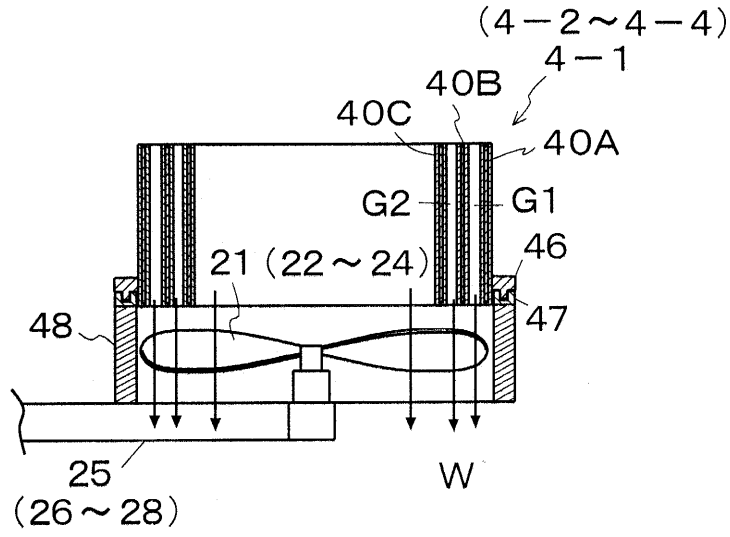

Fig. 10(b)

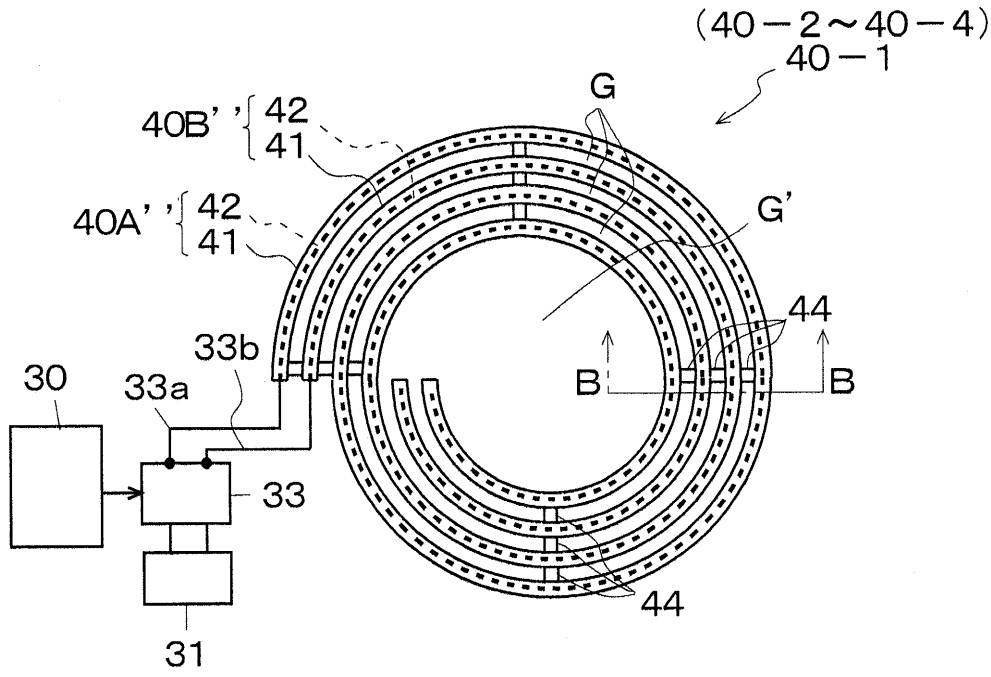
(40－2～40－4)
40－1
G
40B' '
42
41
40A' '
42
41
G'
44
33b
30
33a
B
B
33
44
31

Fig. 14

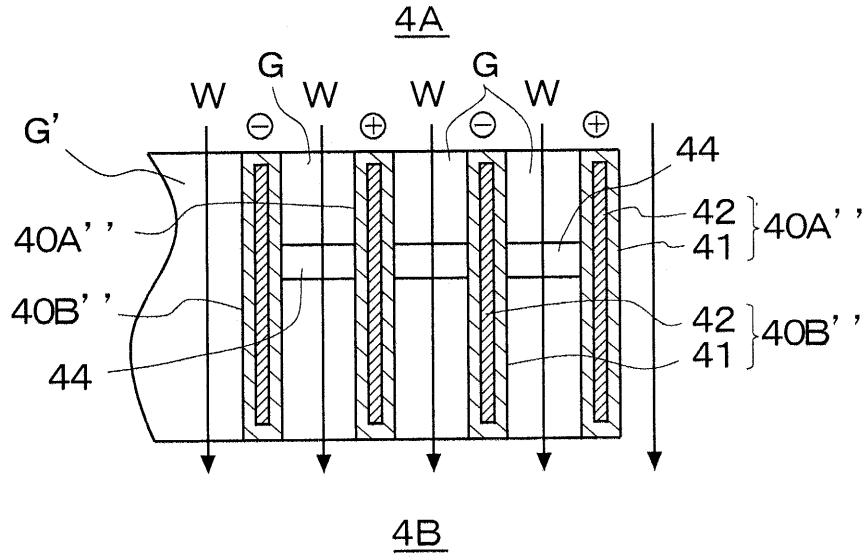
4A
G
W
W
W
G
W
G'
44
40A' '
42
41
40A' '
40B' '
42
41
40B' '
44
4B

Fig. 15

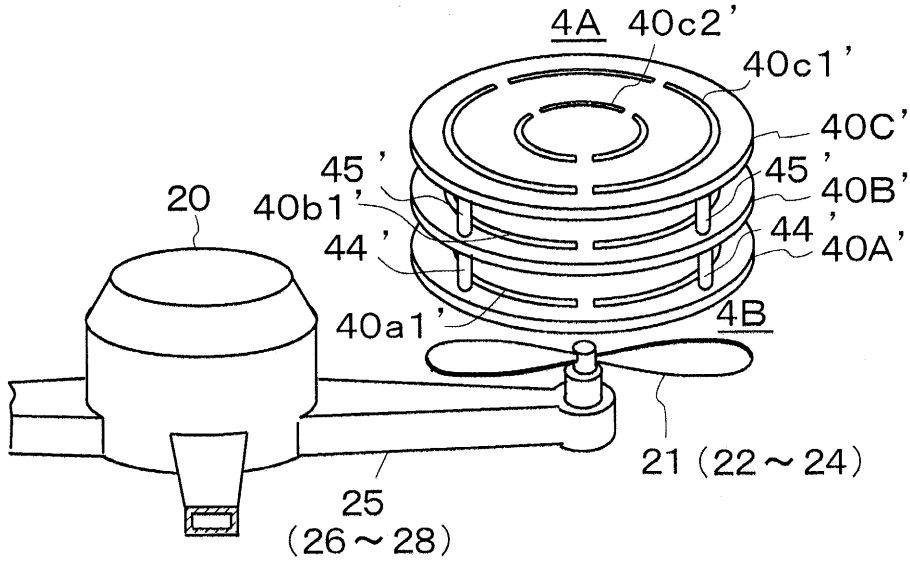
4A
40c2'
40c1'
40C'
45'
45'
40B'
20
40b1'
44'
44'
40A'
40a1'
4B
21 (22～24)
25
(26～28)

Fig. 18

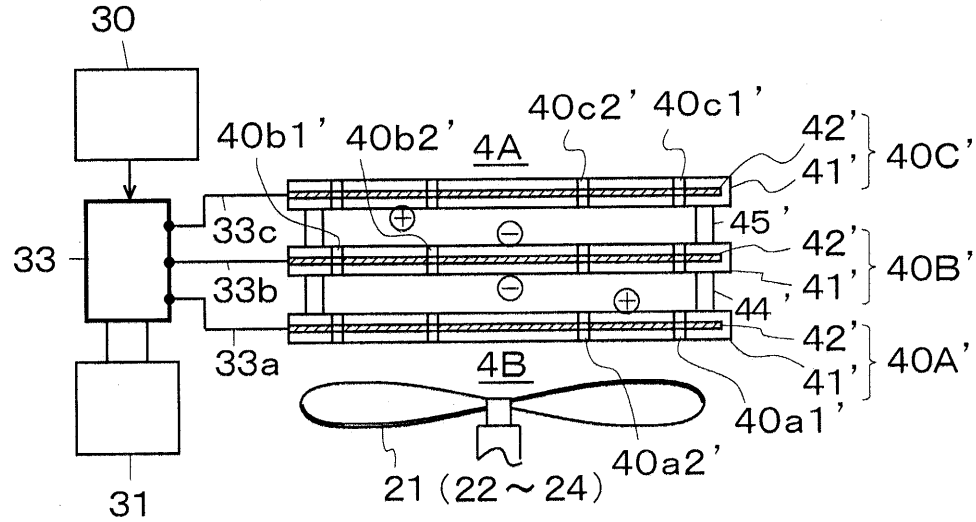
30
40b1'
40b2'
4A
40c2'
40c1'
42'
41'
40C'
33c
45'
33
42'
41'
40B'
33b
44
42'
41'
40A'
33a
4B
40a1'
40a2'
21 (22～24)
31

Fig. 19

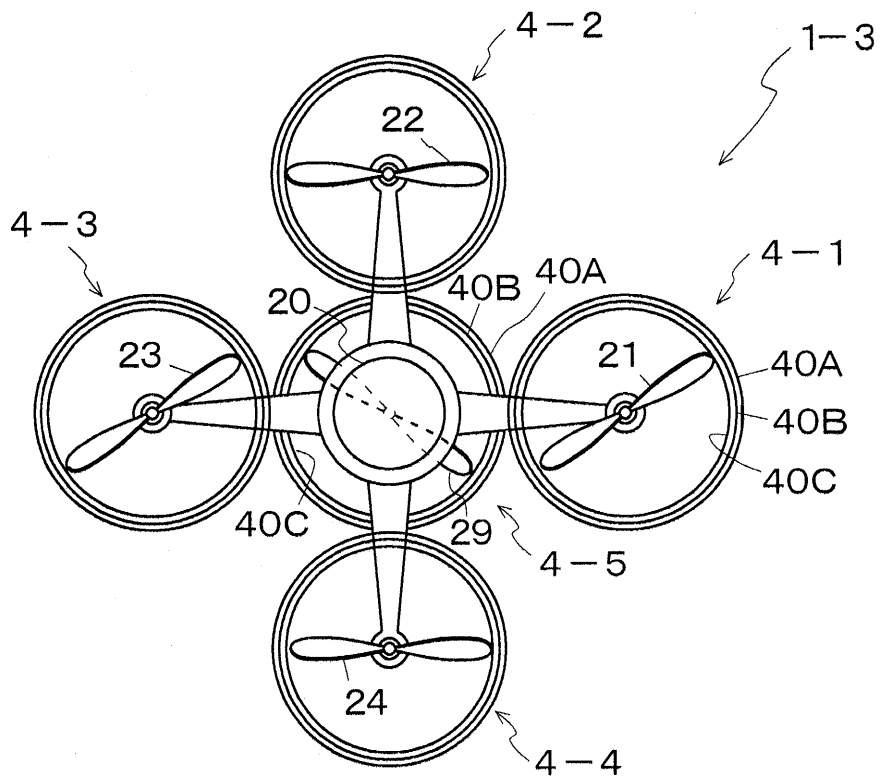
4－2
1－3
22
4－3
4－1
40B
40A
20
23
21
40A
40B
40C
40C
29
4－5
24
4－4

Fig. 24

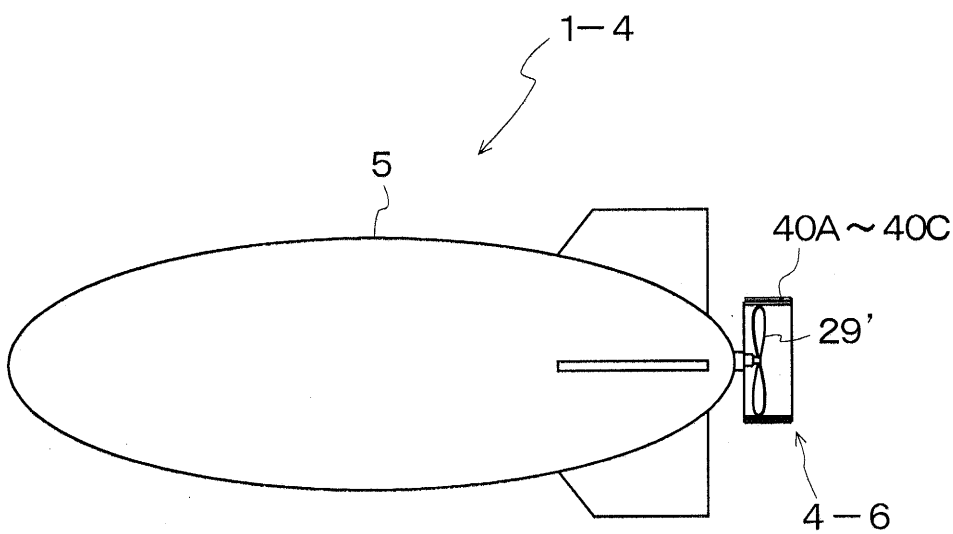
1－4
5
40A～40C
29'
4－6

Fig. 25