Fig. 1

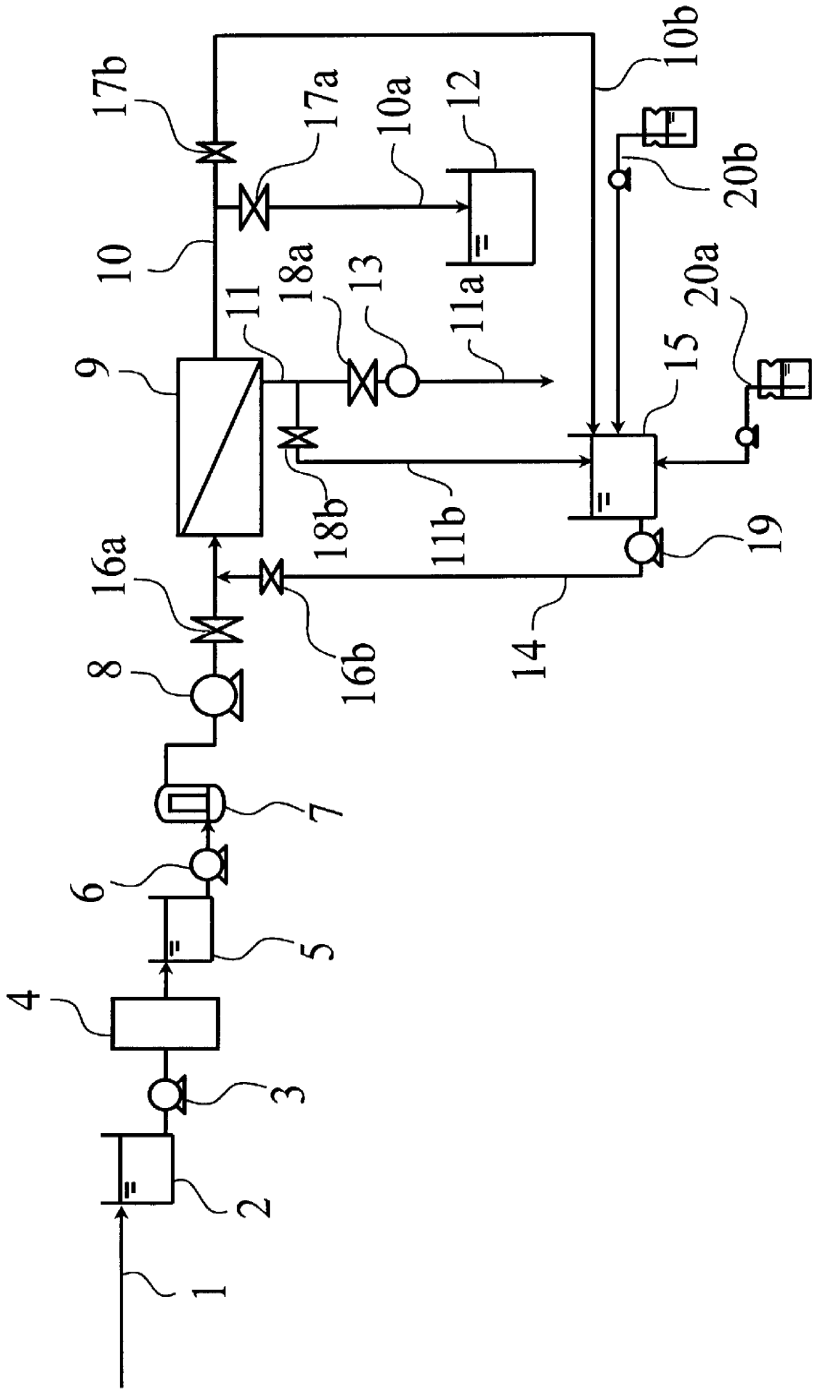
1
2
3
4
5
6
7
8
9
10
10b
11
11a
11b
12
13
14
15
16a
16b
17a
17b
18a
18b
19
20a
20b

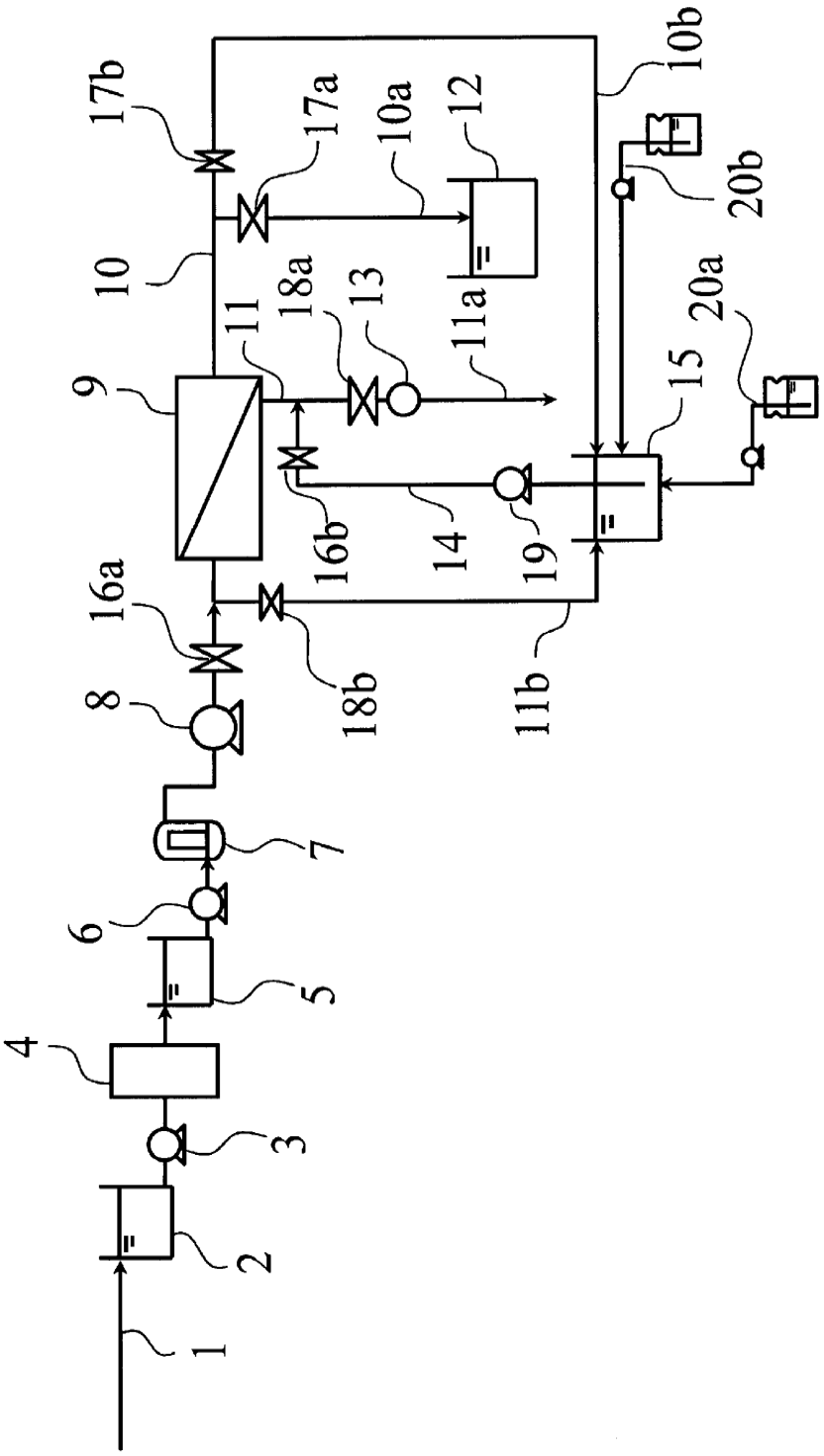
1
2
3
4
5
6
7
8
9
10
10a
10b
11
11a
11b
12
13
14
15
16a
16b
17a
17b
18a
18b
19
20a
20b

Fig. 2

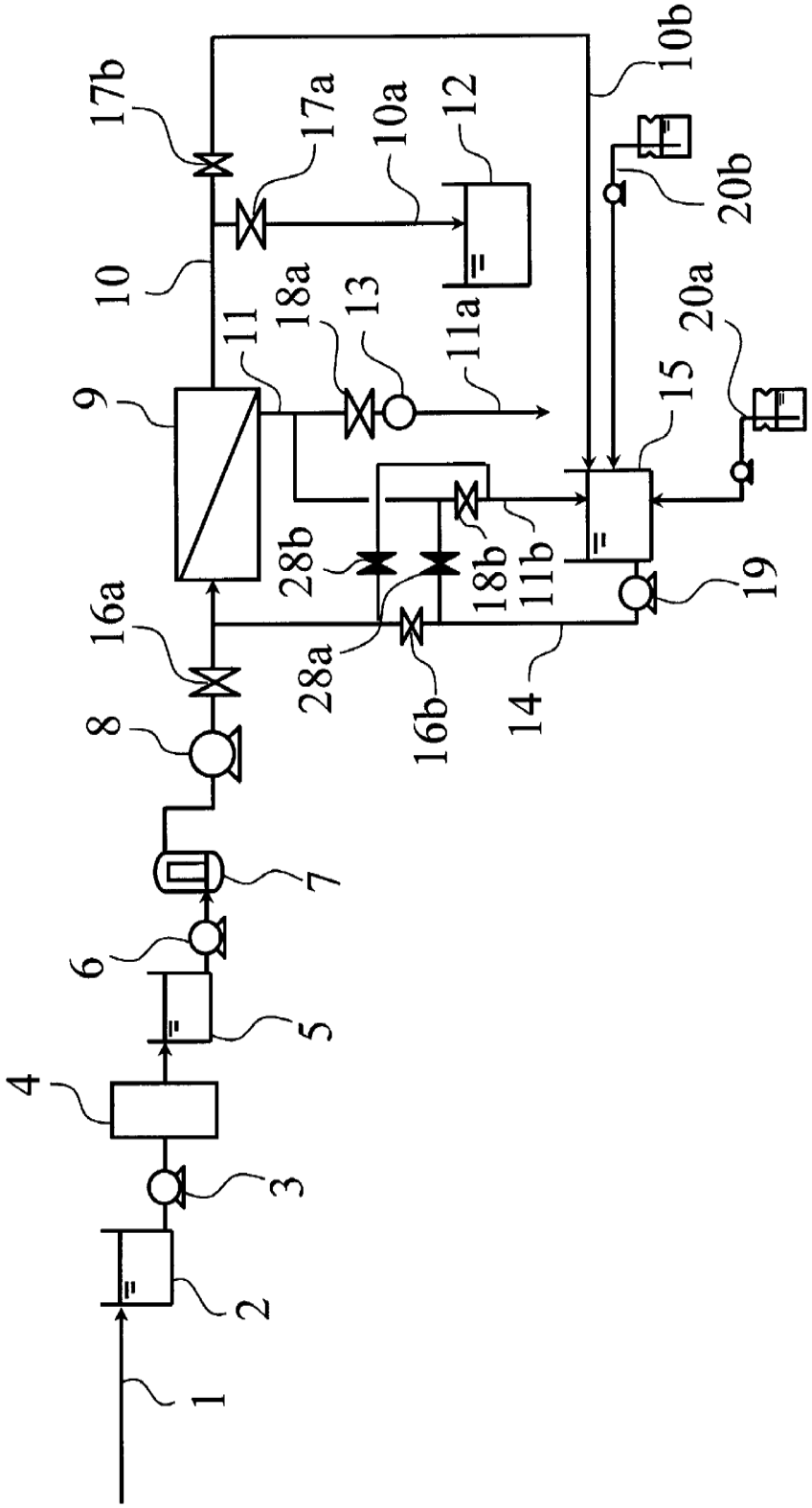
1
2
3
4
5
6
7
8
9
10
10a
10b
11
11a
11b
12
13
14
15
16a
16b
17a
17b
18a
18b
19
20a
20b
28a
28b

Fig. 3

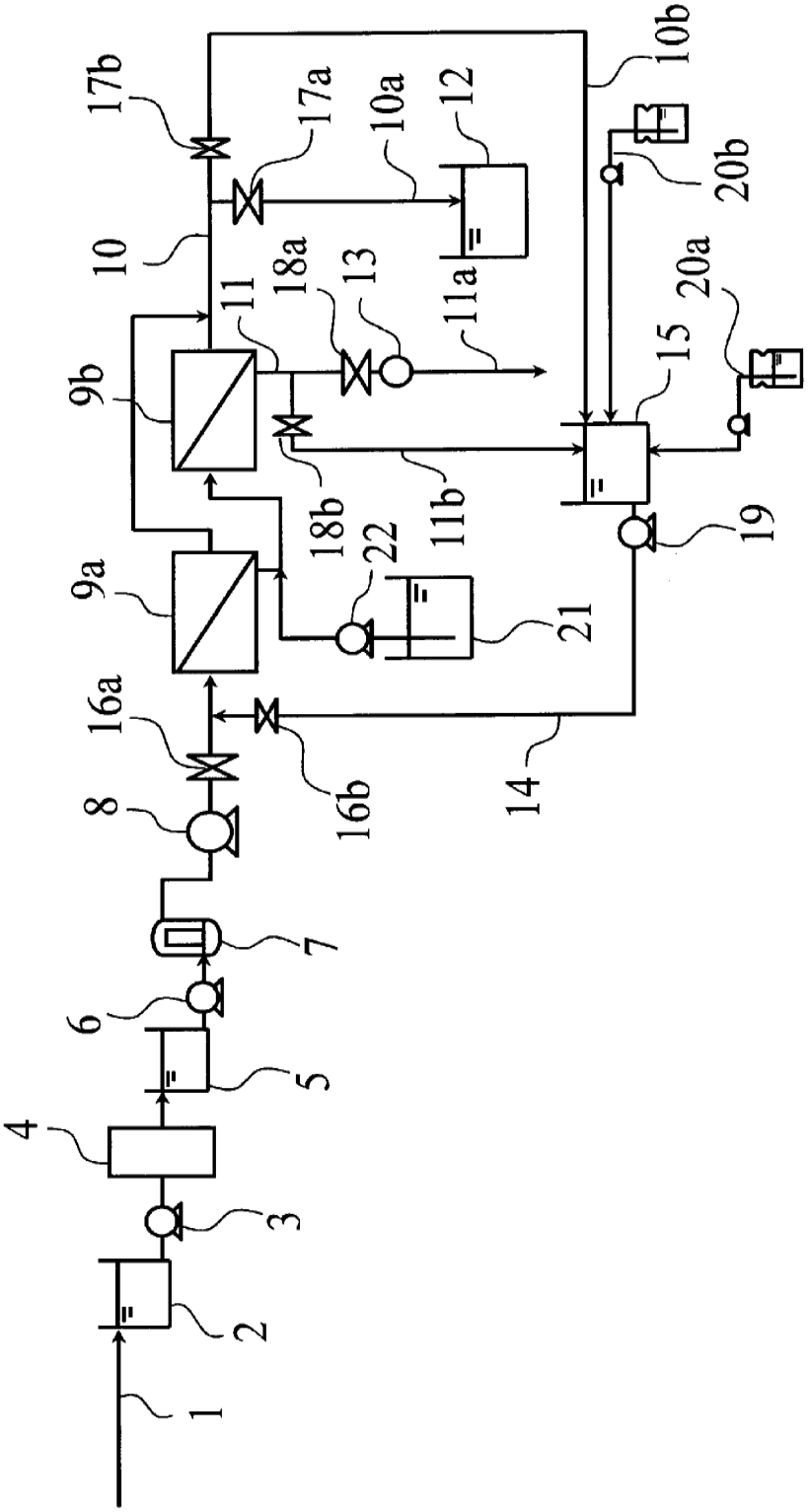
1
2
3
4
5
6
7
8
9a
9b
10
10a
10b
11
11a
11b
12
13
14
15
16a
16b
17a
17b
18a
18b
19
20a
20b
21
22

Fig. 4

Fig. 5

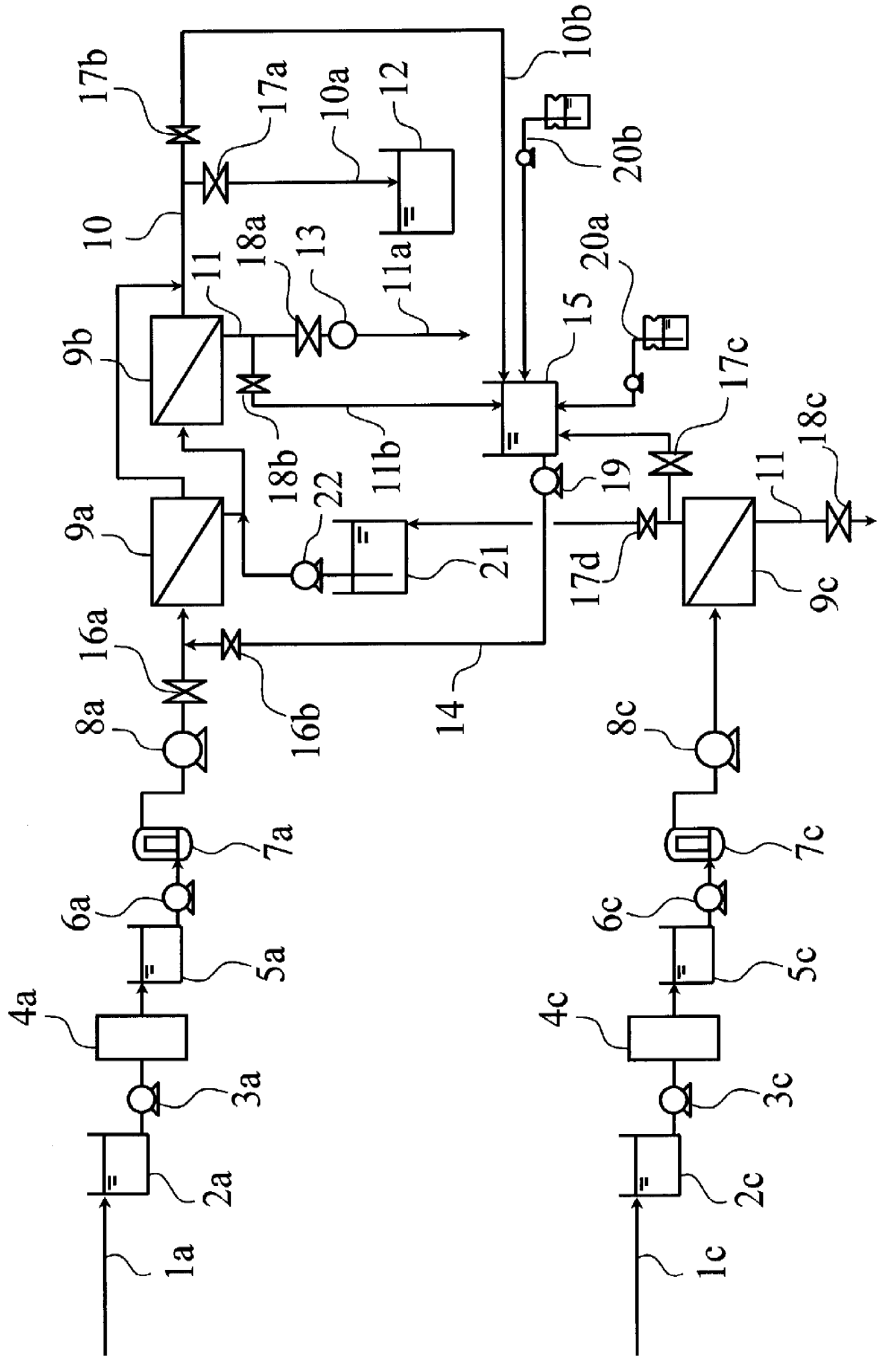
1a
2a
3a
4a
5a
6a
7a
8a
9a
9b
10
10a
10b
11
11a
11b
12
13
14
15
16a
16b
17a
17b
17c
17d
18a
18b
18c
19
20a
20b
21
22
1c
2c
3c
4c
5c
6c
7c
8c
9c

Fig. 6

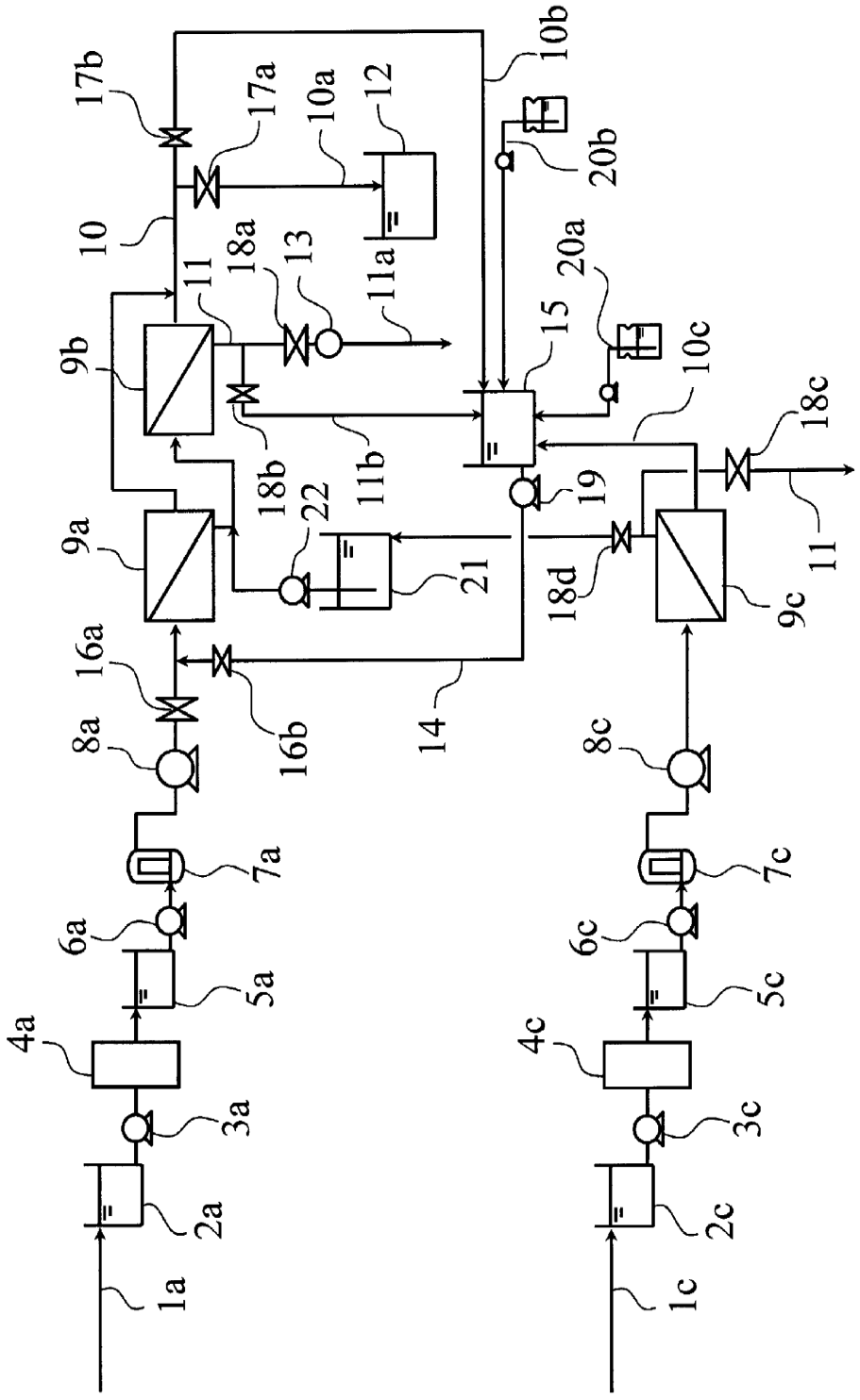
1a
2a
3a
4a
5a
6a
7a
8a
9a
9b
10
11
12
13
14
15
16a
16b
17a
17b
18a
18b
19
20a
20b
21
22
1c
2c
3c
4c
5c
6c
7c
8c
9c
10b
10c
11a
11b
18c
18d

Fig. 7

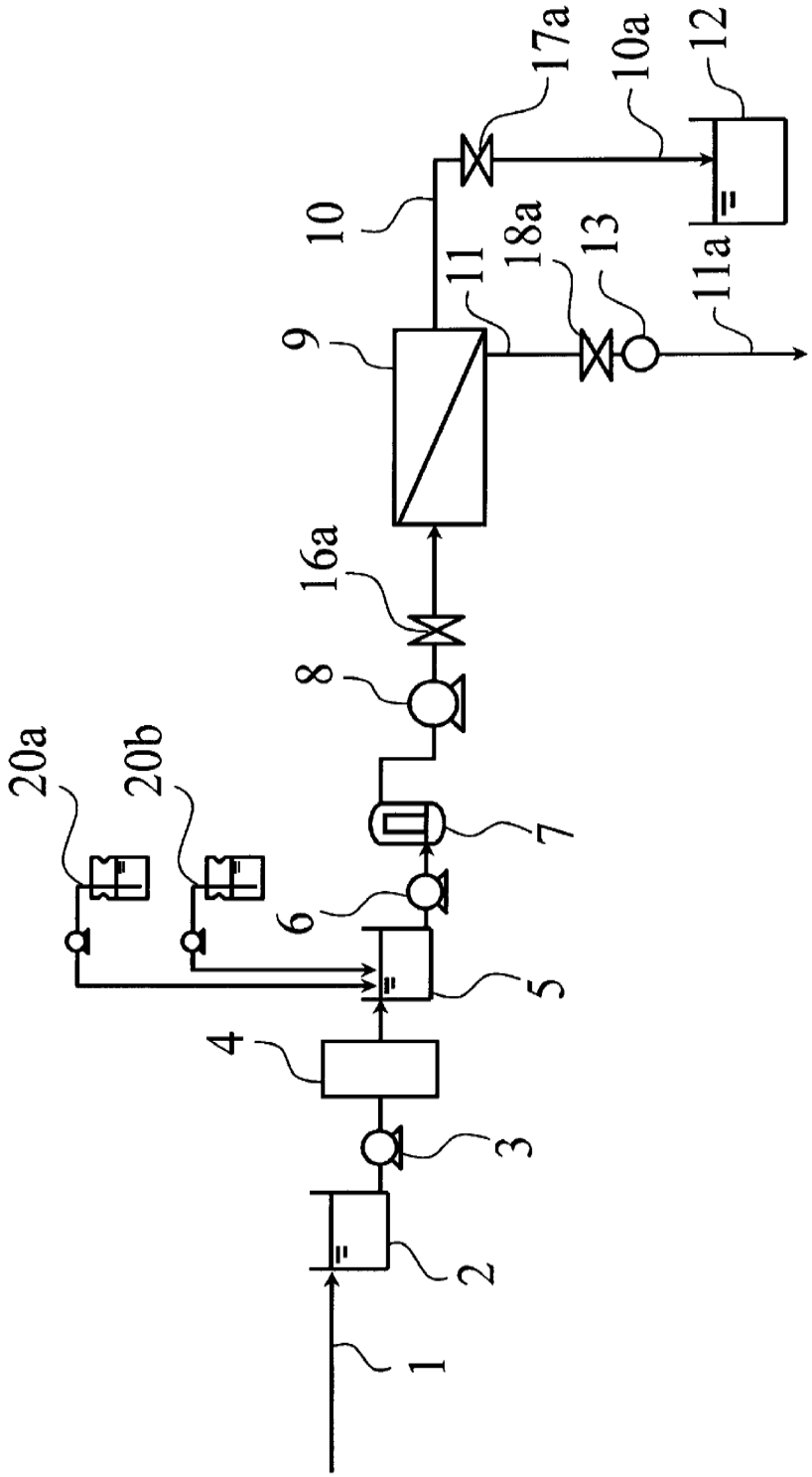

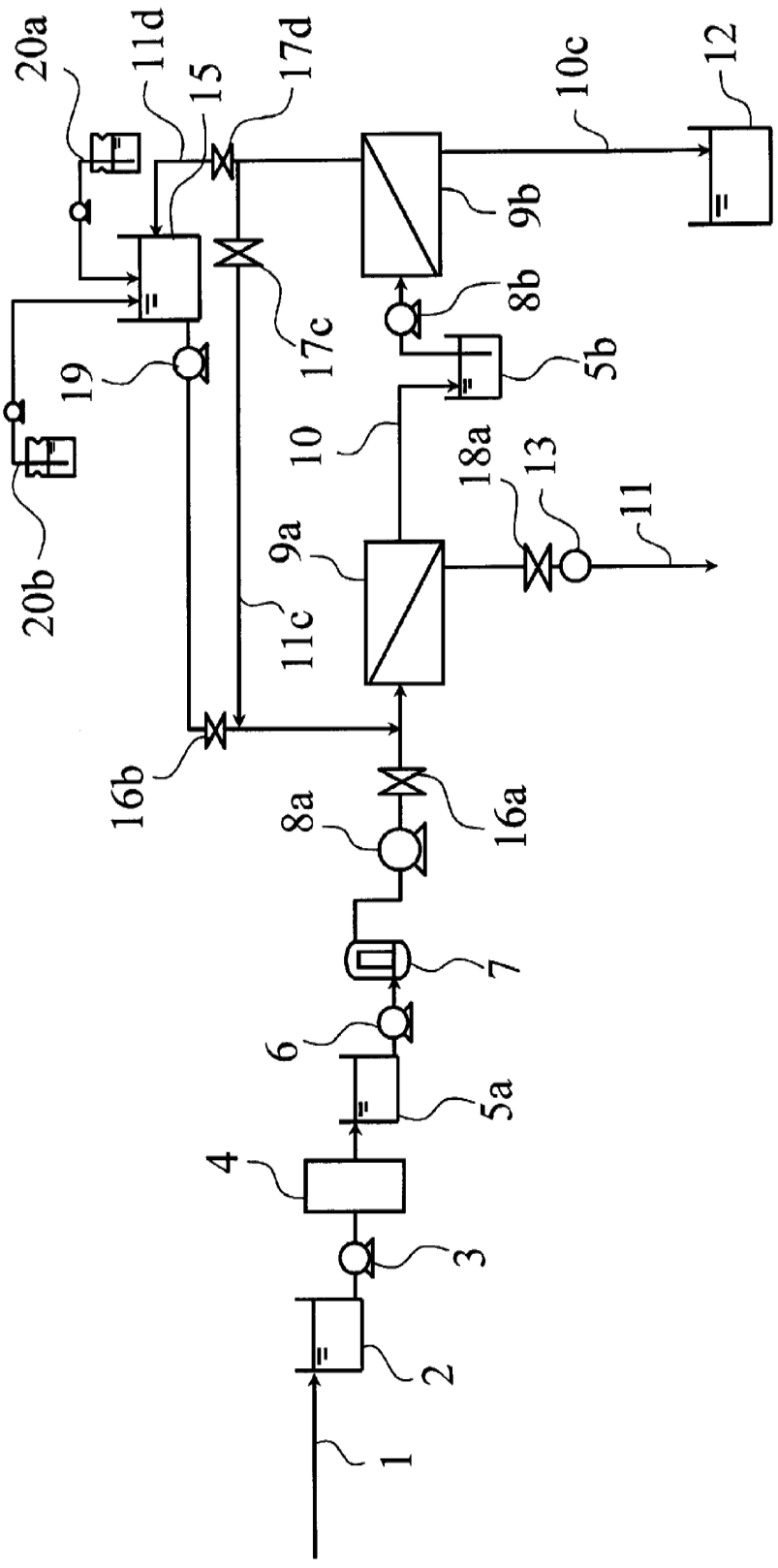
20a
11d
15
17d
10c
12
9b
8b
17c
5b
19
10
18a
13
11
20b
9a
11c
16b
8a
16a
7
6
5a
4
3
2
1

Fig. 8

Fig. 9

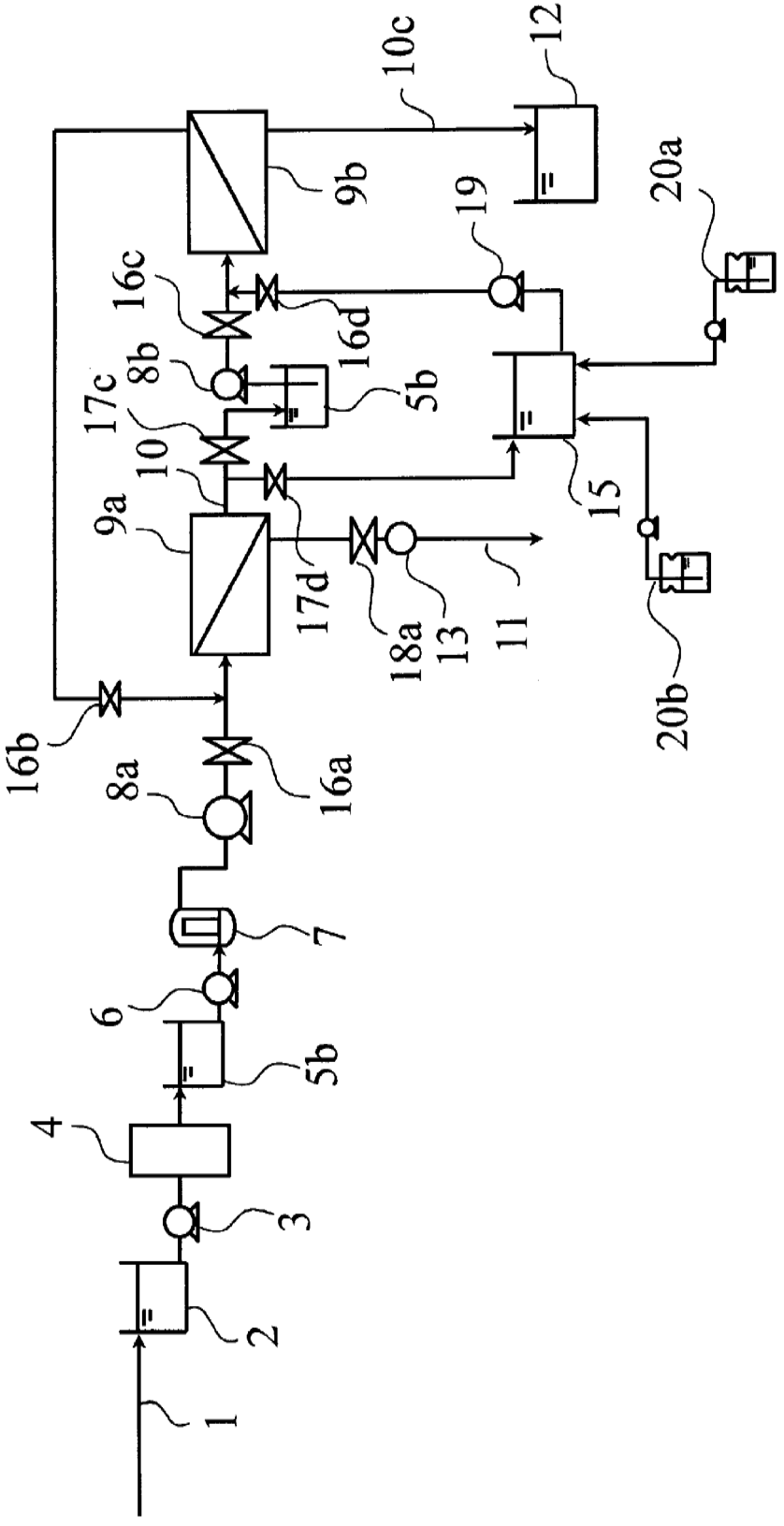
1
2
3
4
5b
6
7
8a
16a
16b
9a
10
17c
8b
5b
16c
16d
9b
10c
12
19
20a
15
20b
17d
18a
13
11

Fig. 10

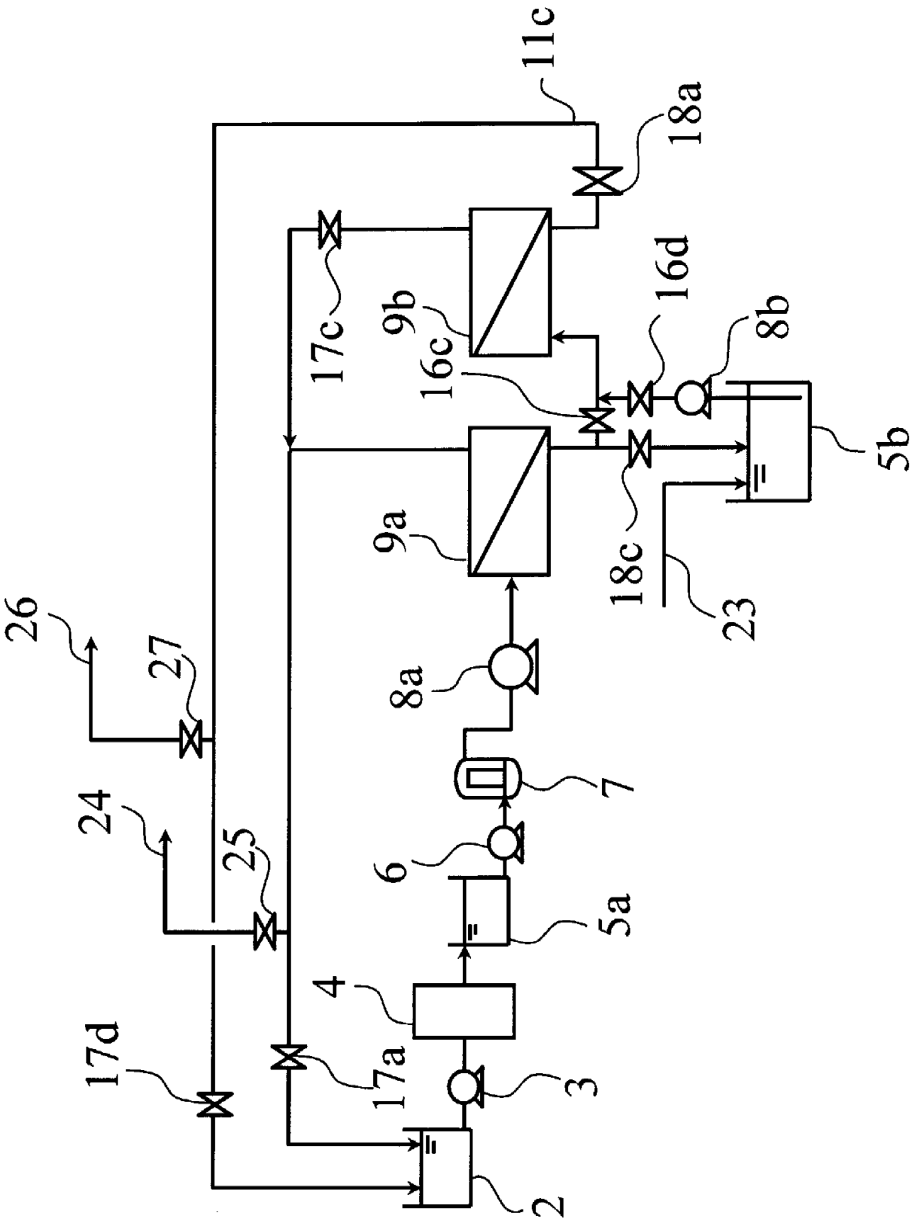
11c
18a
16d
8b
17c
9b
16c
5b
9a
18c
23
26
27
8a
7
24
25
6
5a
4
17d
17a
3
2