Fig. 1

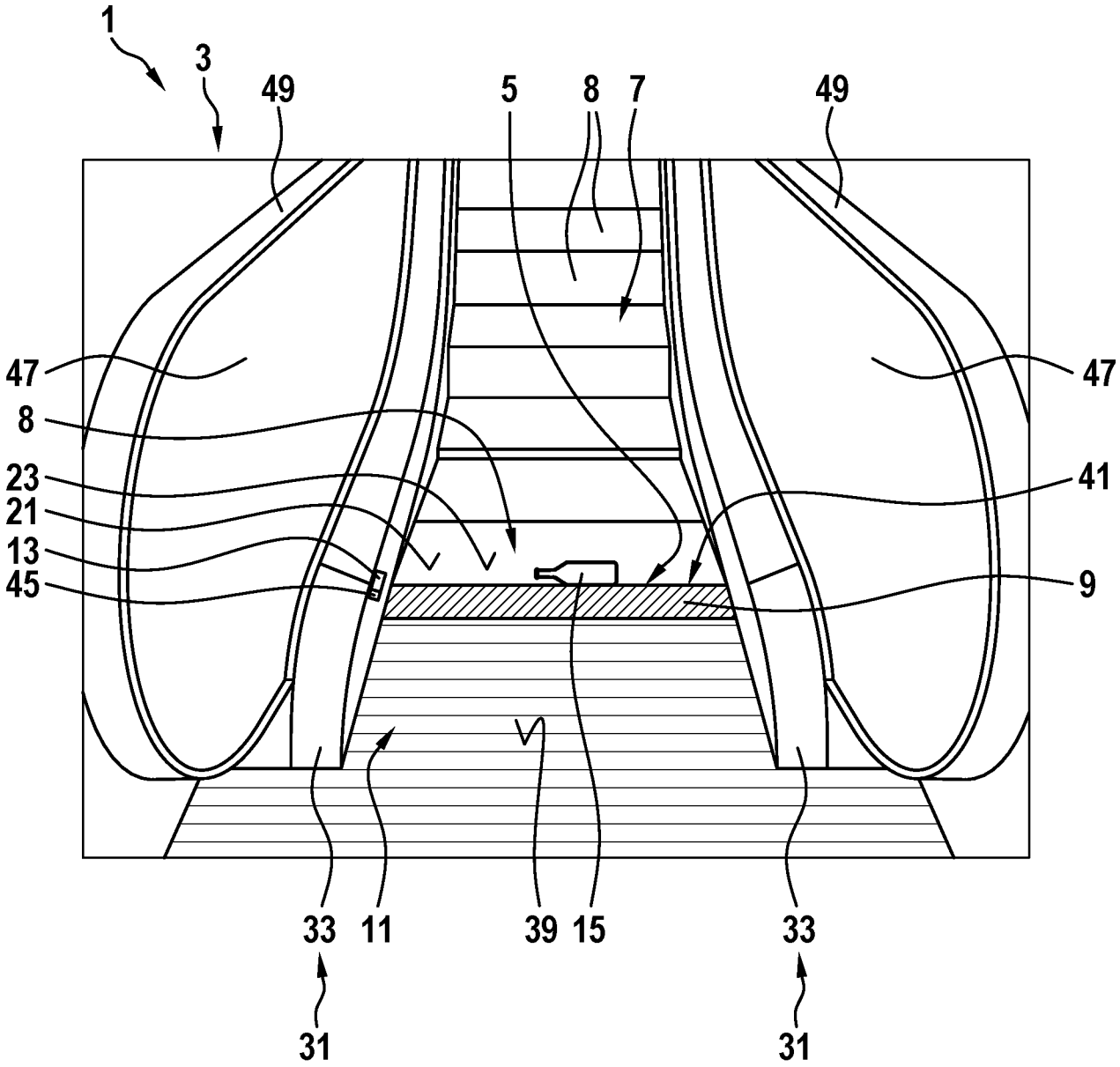

Fig. 2

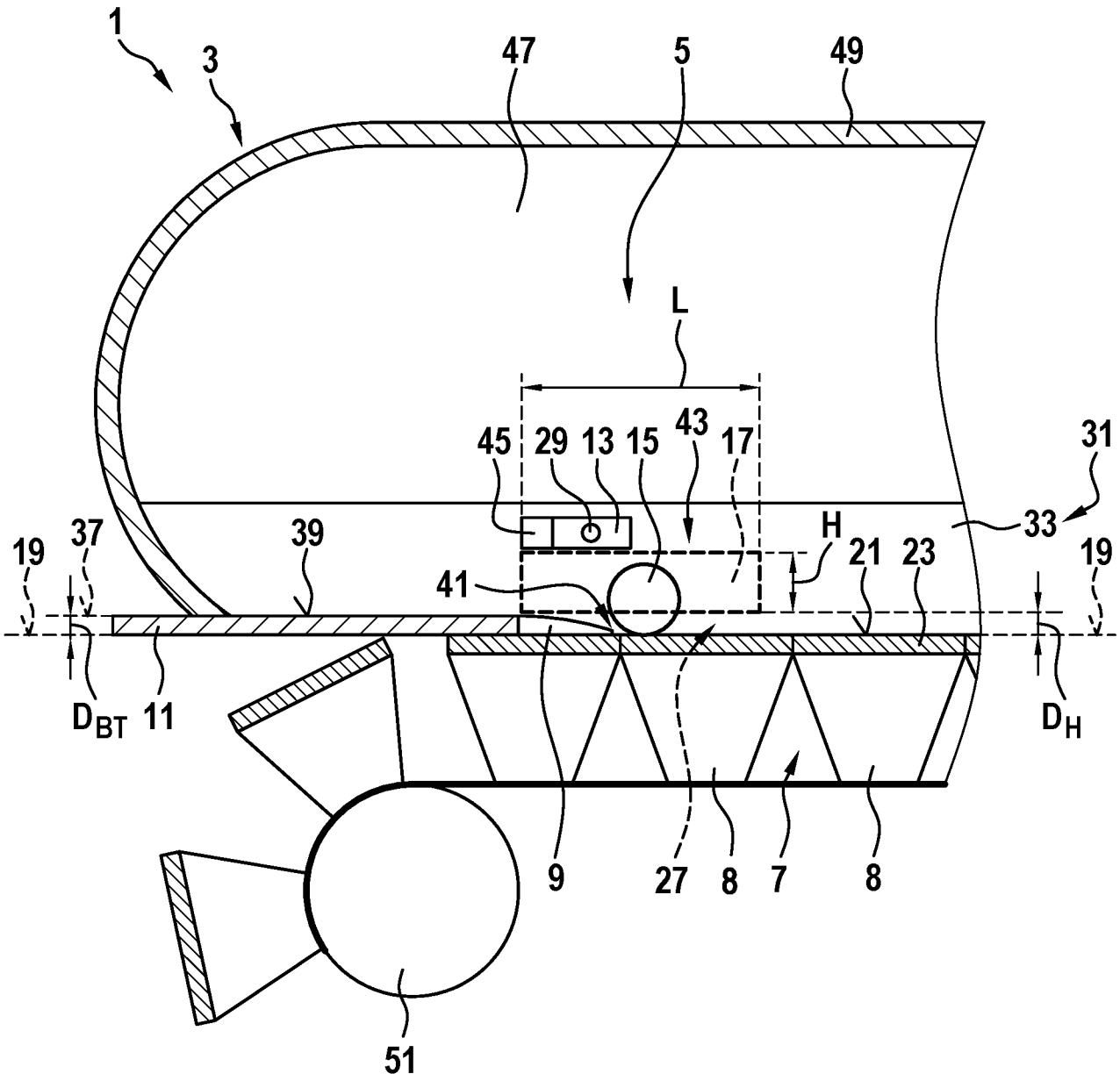
1
3
47
5
49
L
45
29
13
15
43
17
31
33
H
21
23
19
37
39
41
19
D_{BT}
11
D_H
9
27
8
7
8
51

Fig. 3

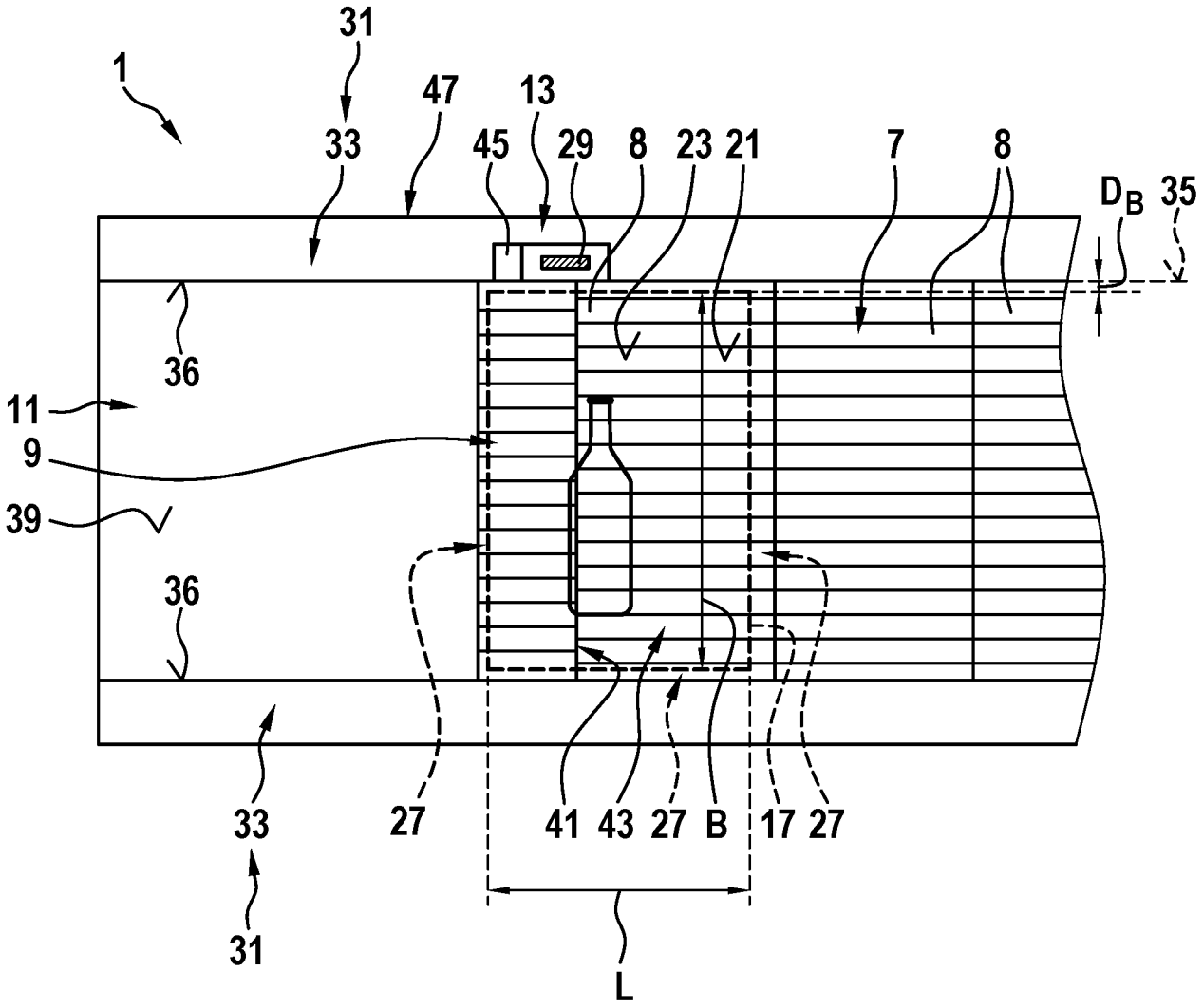
31
1
47
13
33
45
29
8
23
21
7
8
D_B
35
36
11
9
39
36
33
27
41
43
27
B
17
27
31
L