FIG. 1

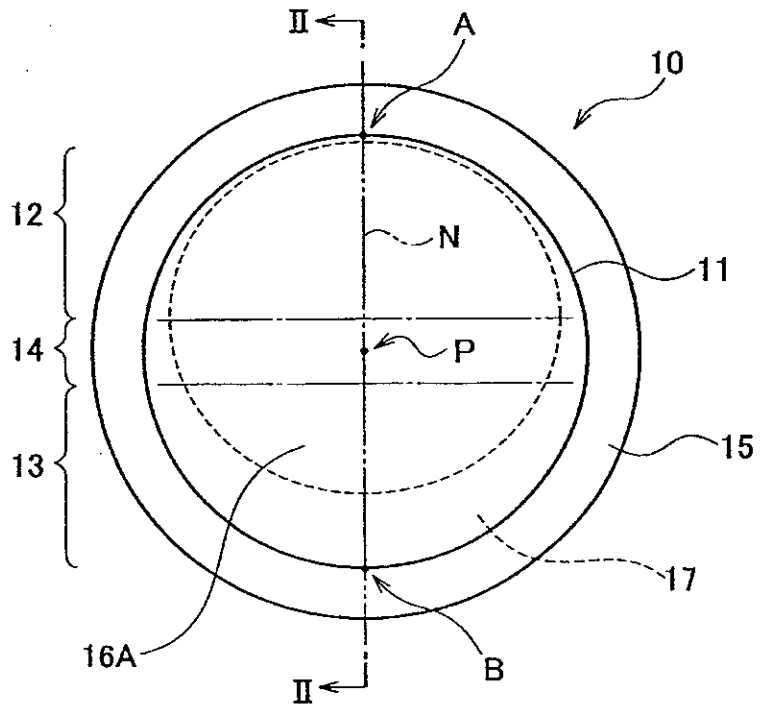

FIG. 2

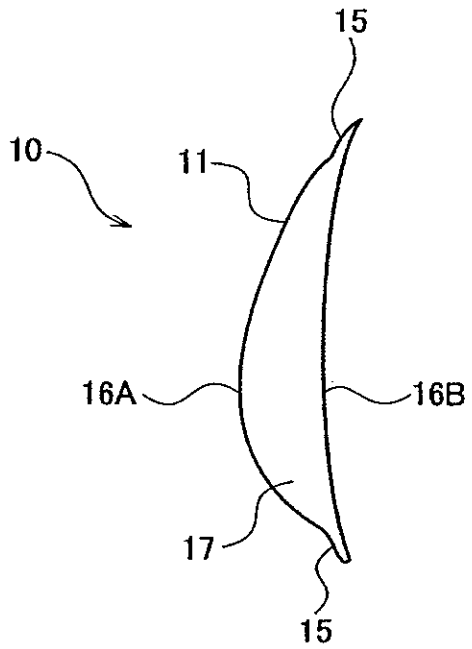

FIG. 3A

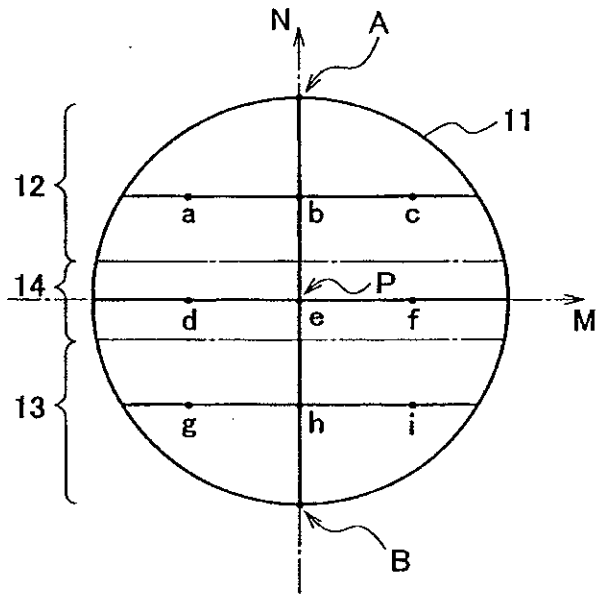

FIG. 3B

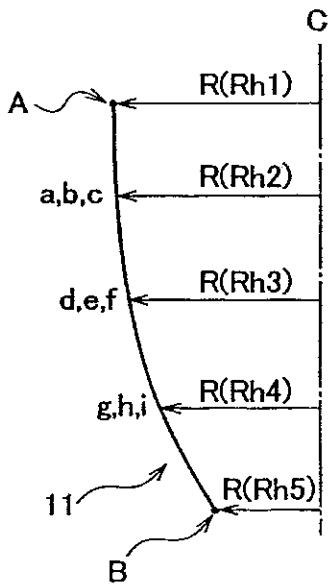

FIG. 4

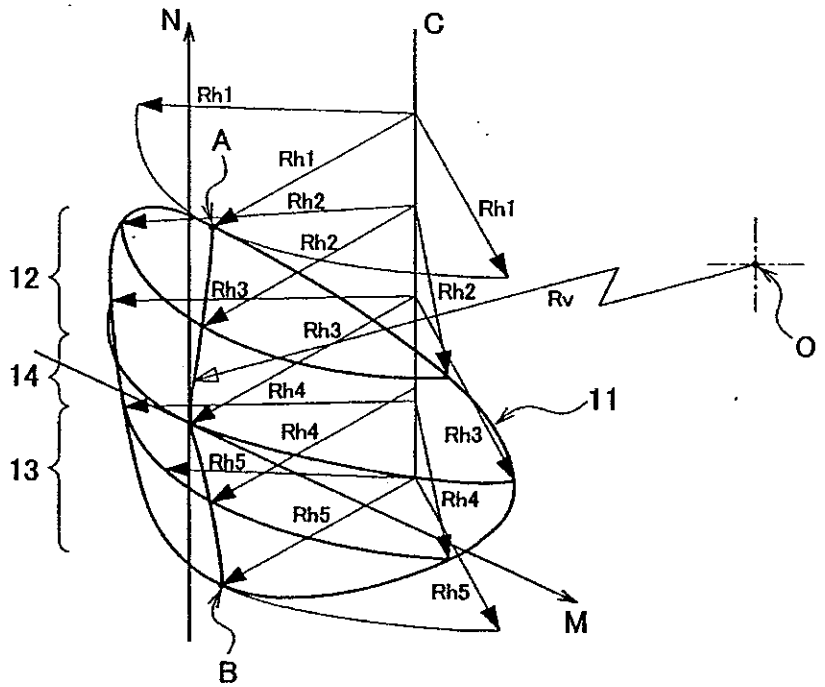

FIG. 5

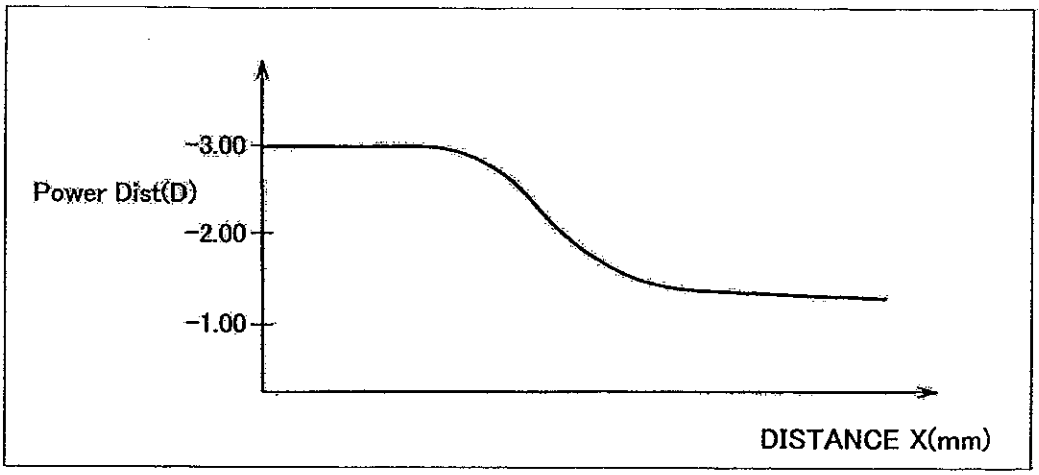
-3.00
Power Dist(D)
-2.00
-1.00
DISTANCE X(mm)

FIG. 6

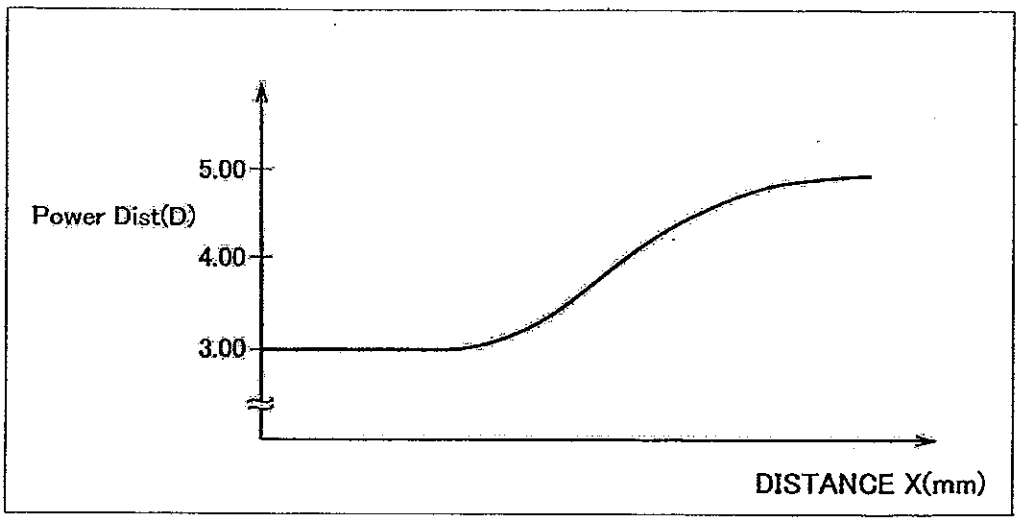
5.00
Power Dist(D)
4.00
3.00
DISTANCE X(mm)

FIG. 7

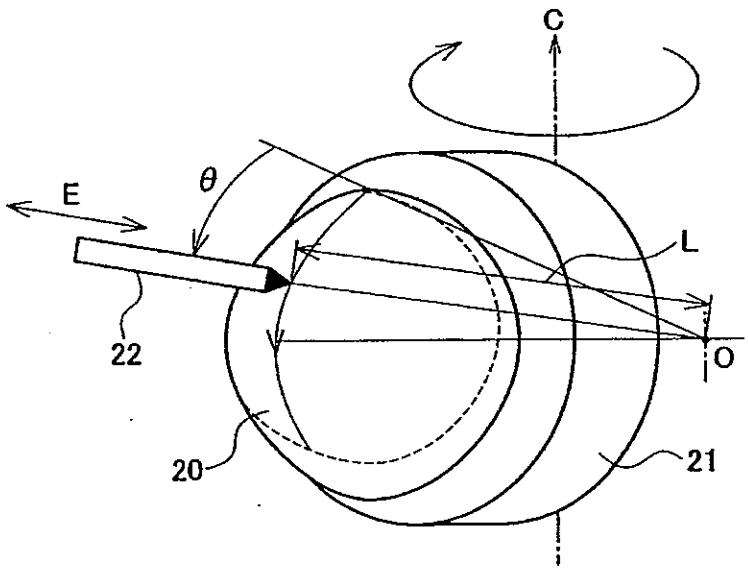

FIG. 8

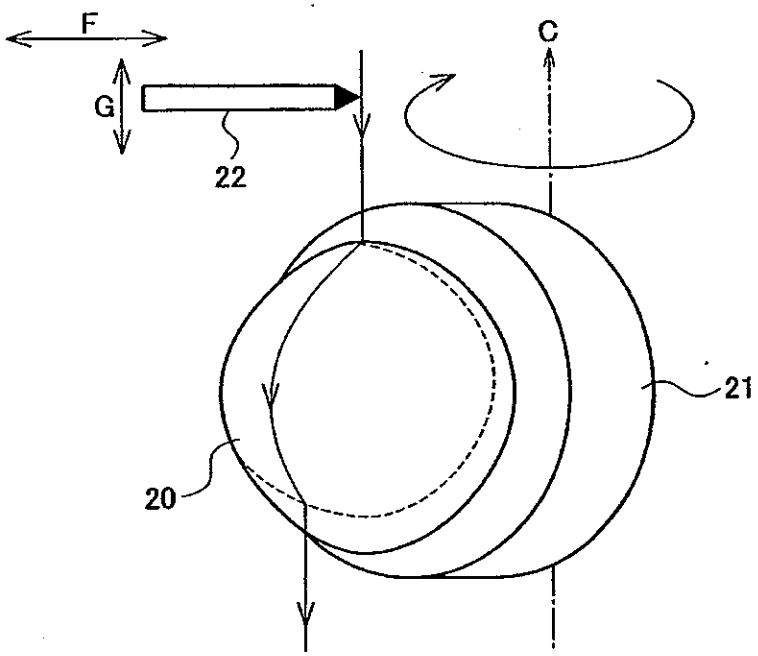

FIG. 9A

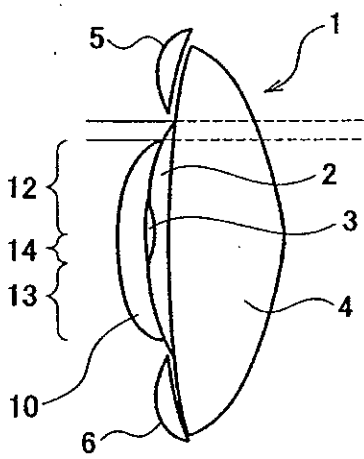

FIG. 9B

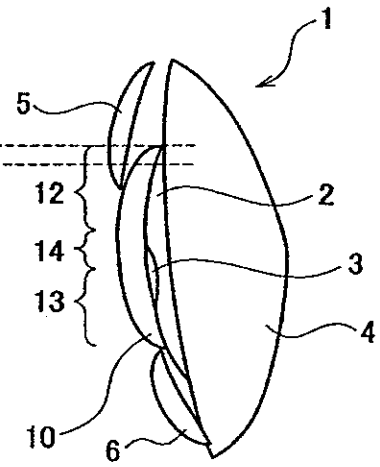

FIG. 10

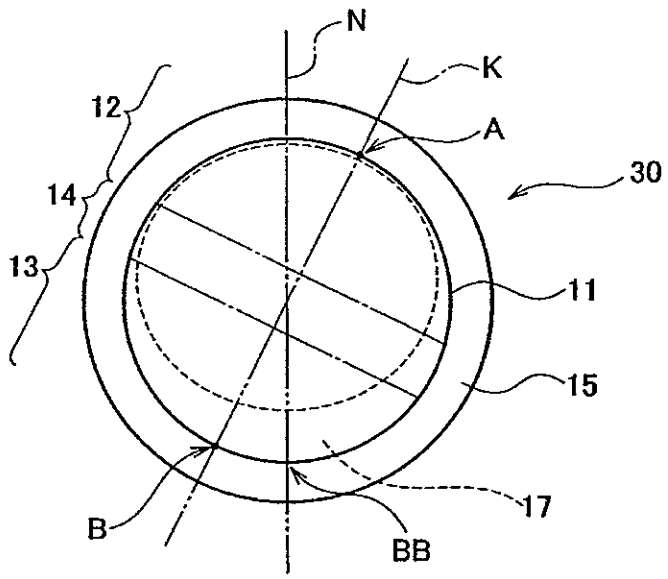

FIG. 11

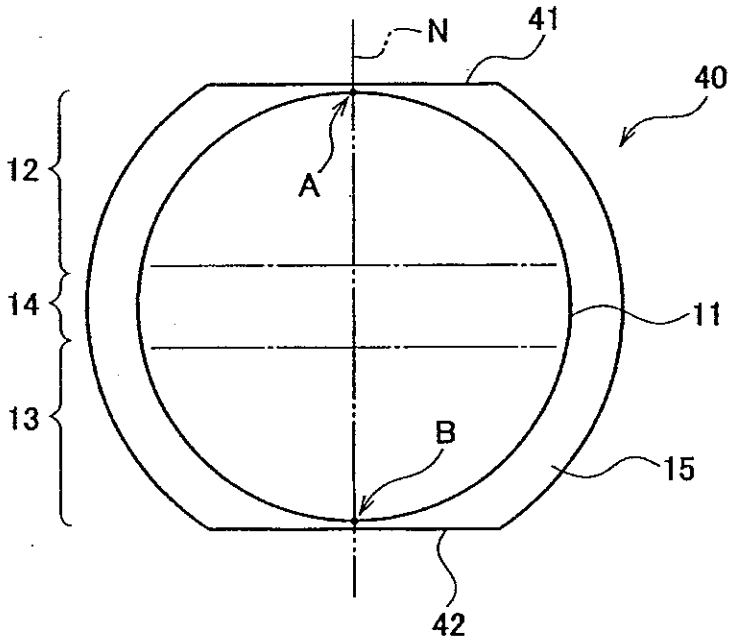

FIG. 12

