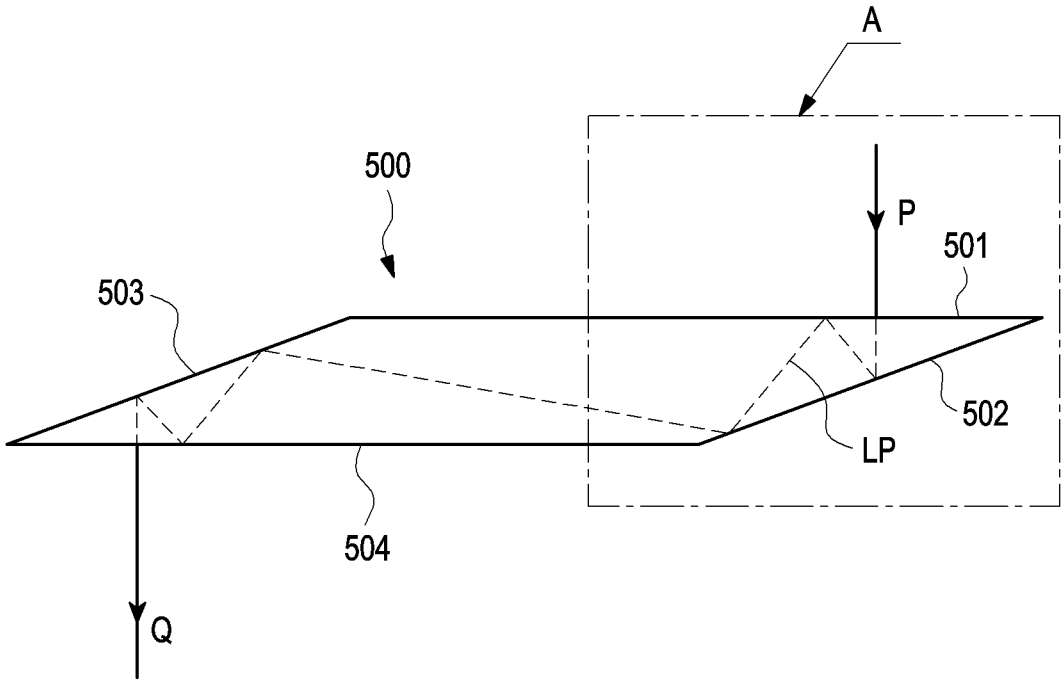

FIG. 9A

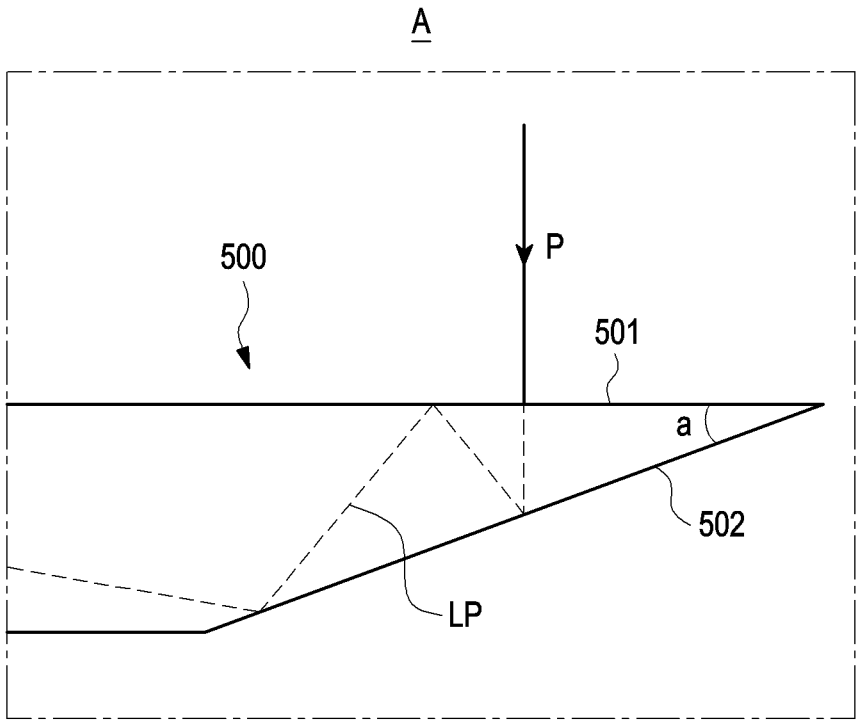

FIG. 9B

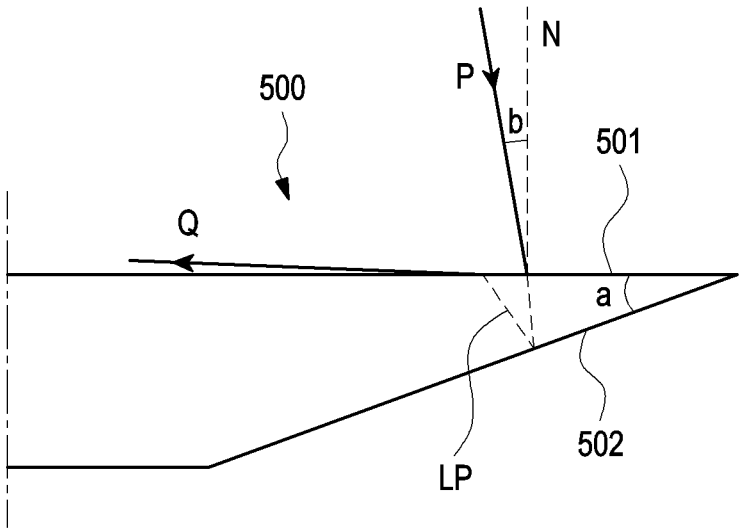

FIG. 10

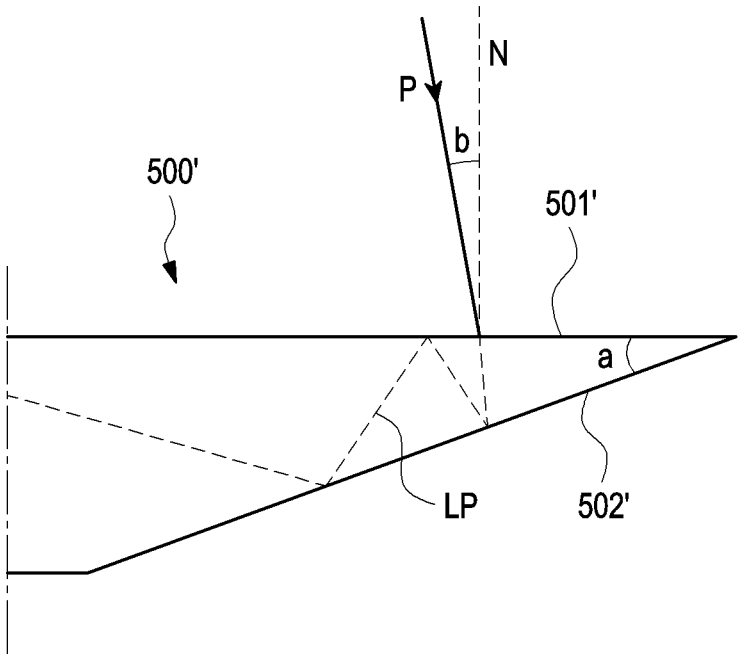

FIG. 11

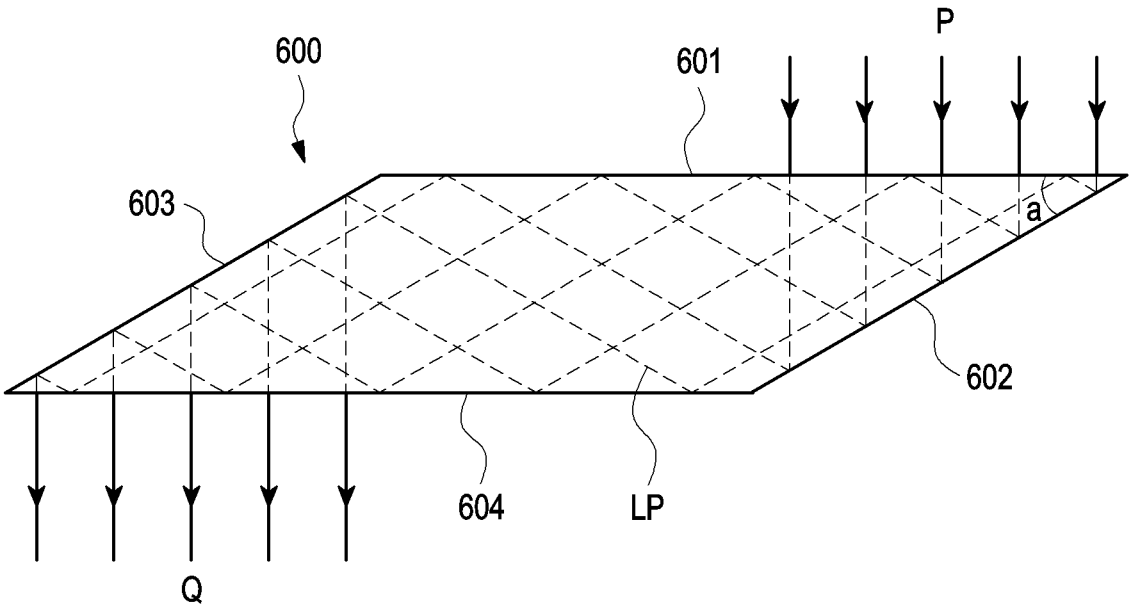

FIG. 12

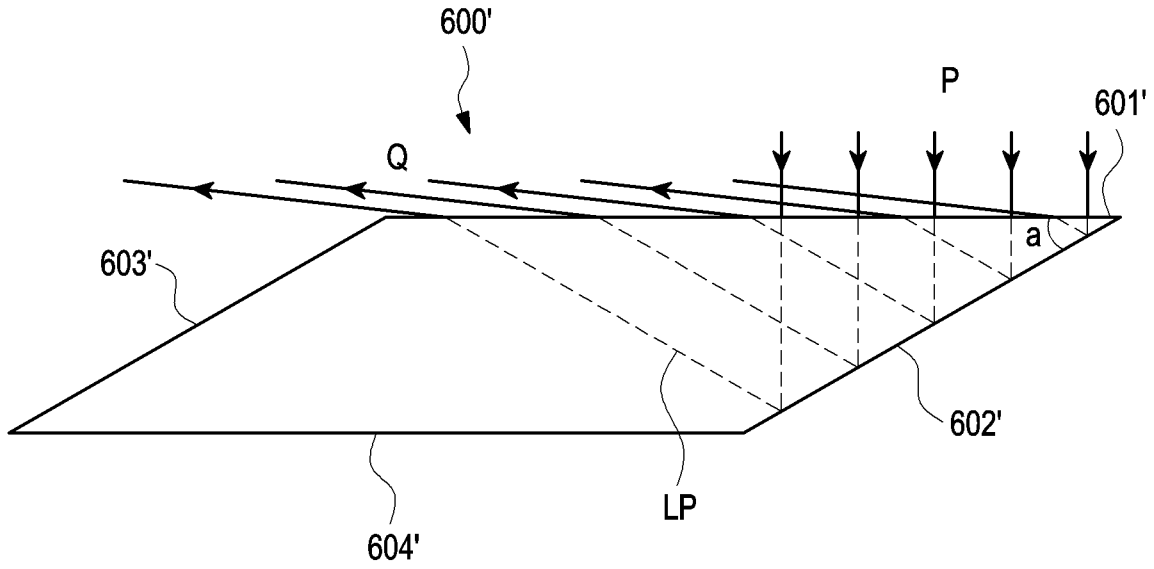

FIG. 13

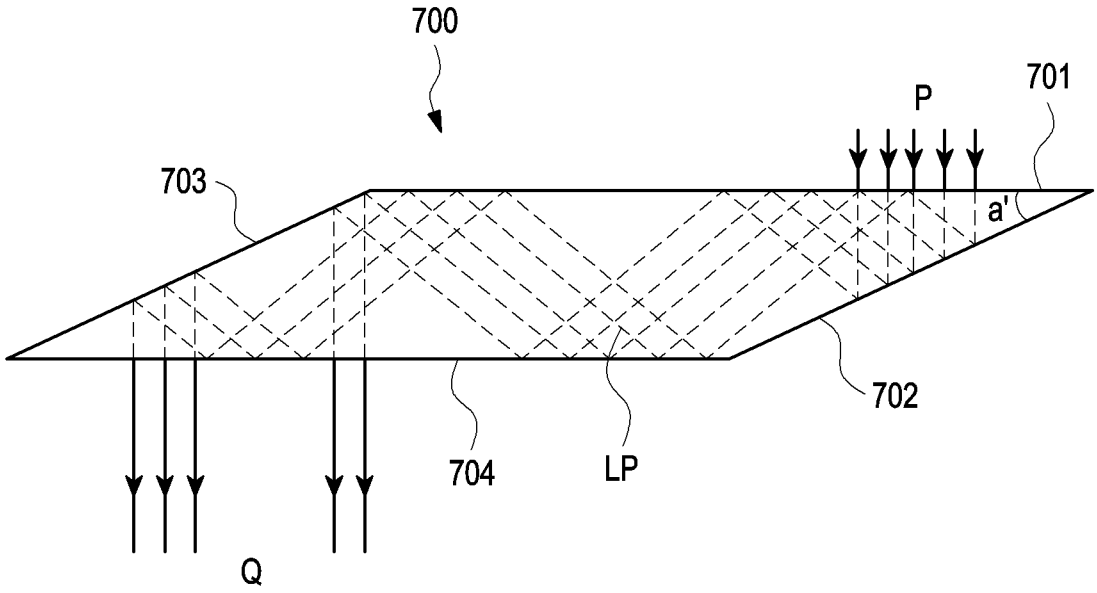

FIG. 14A

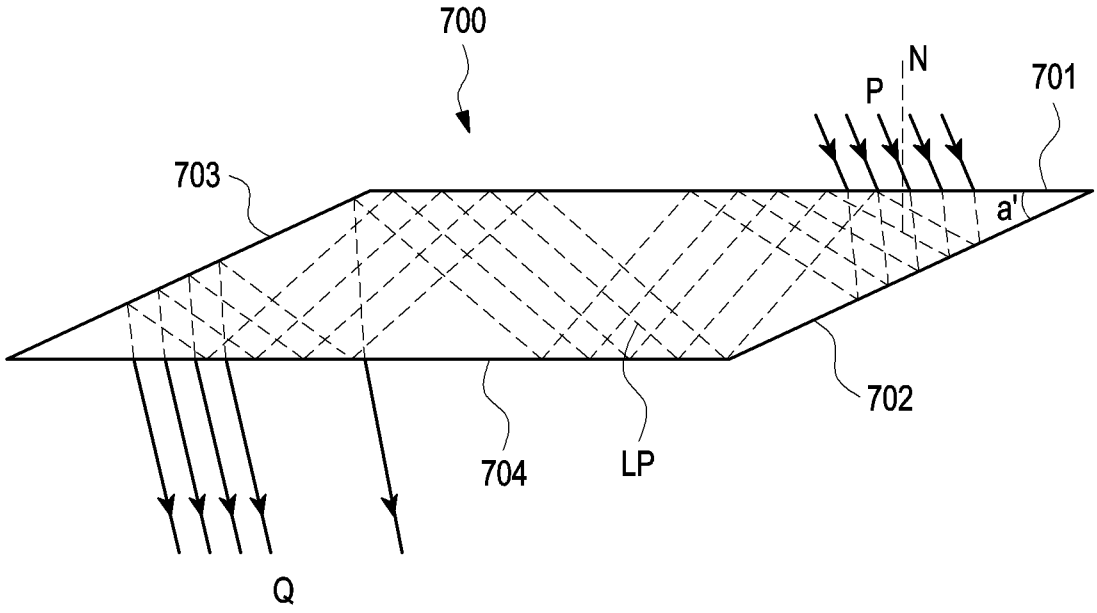

FIG. 14B

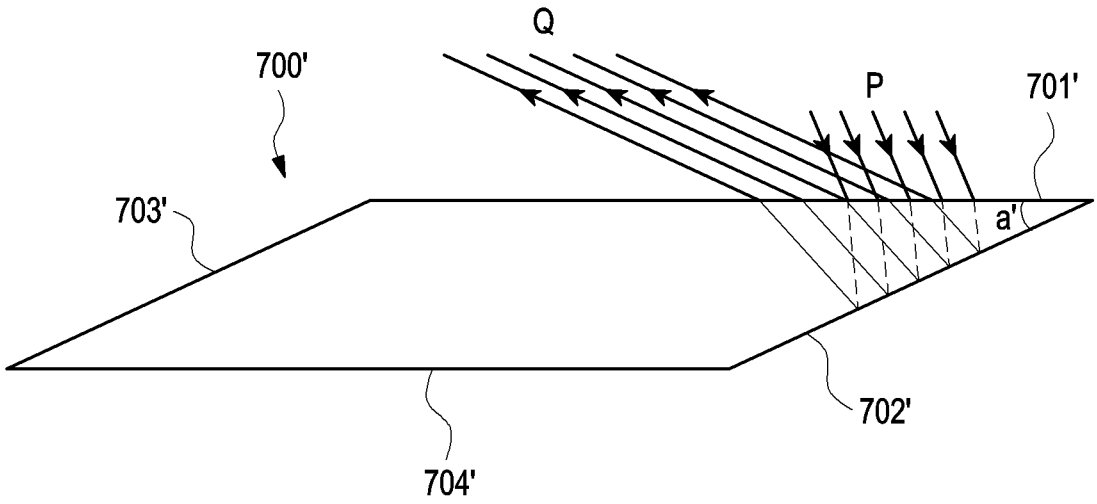

FIG. 14C

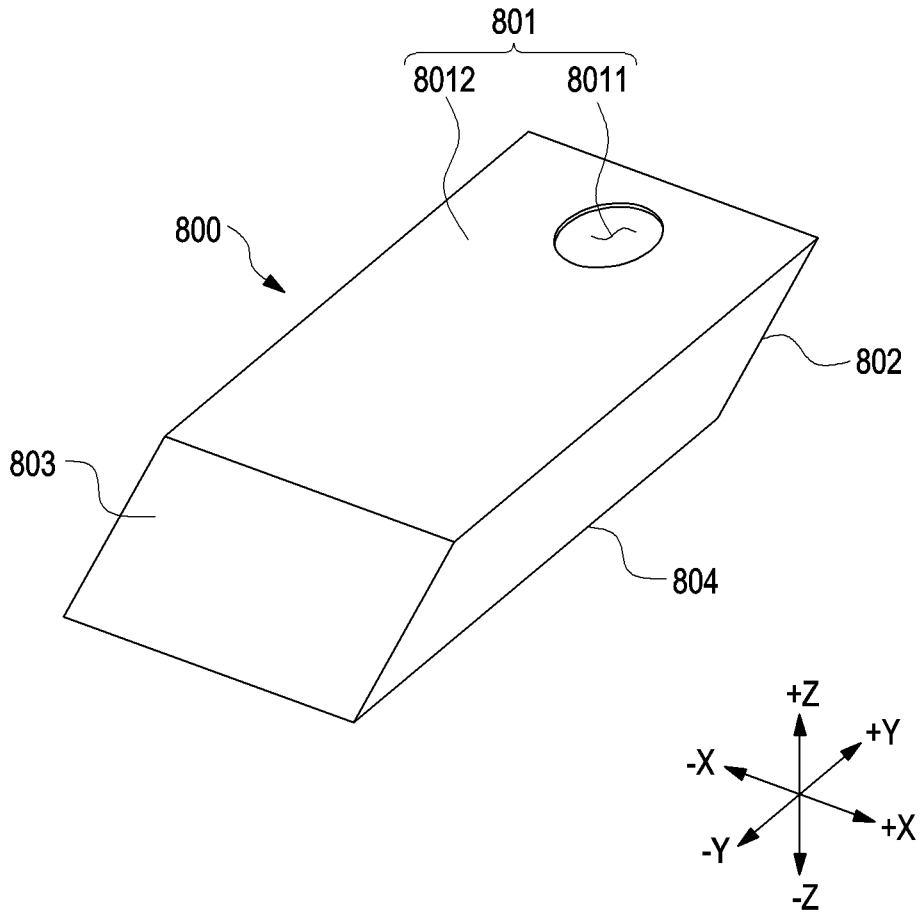

FIG. 15

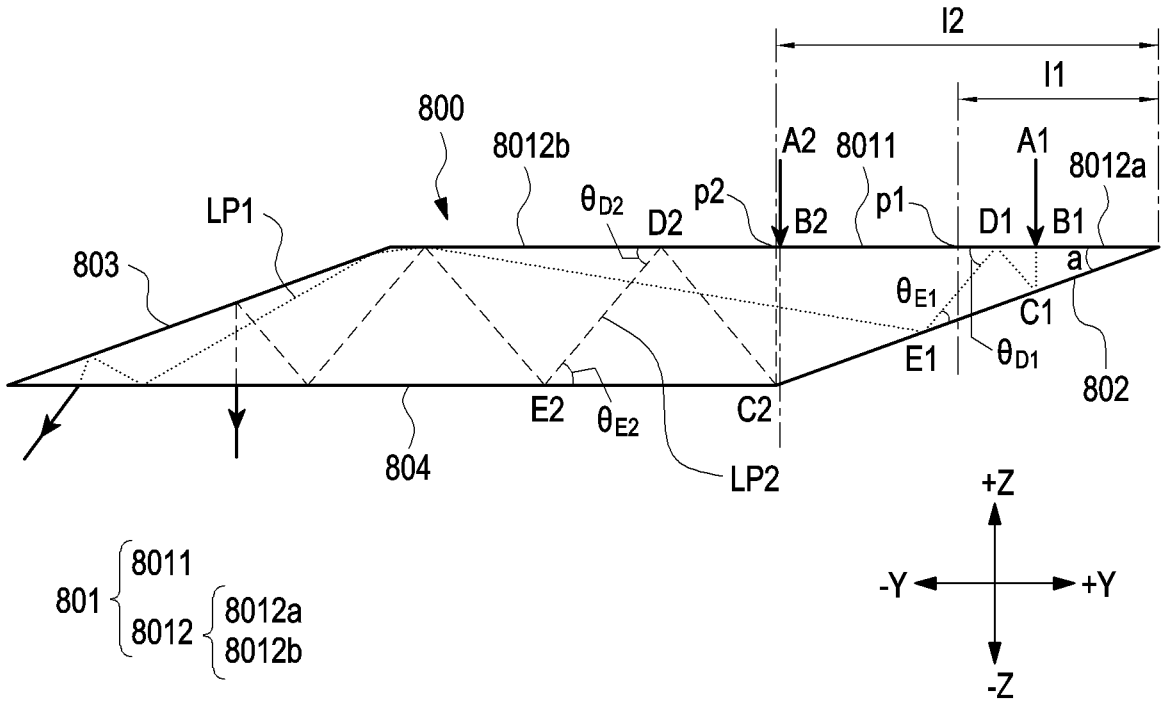

FIG. 16A

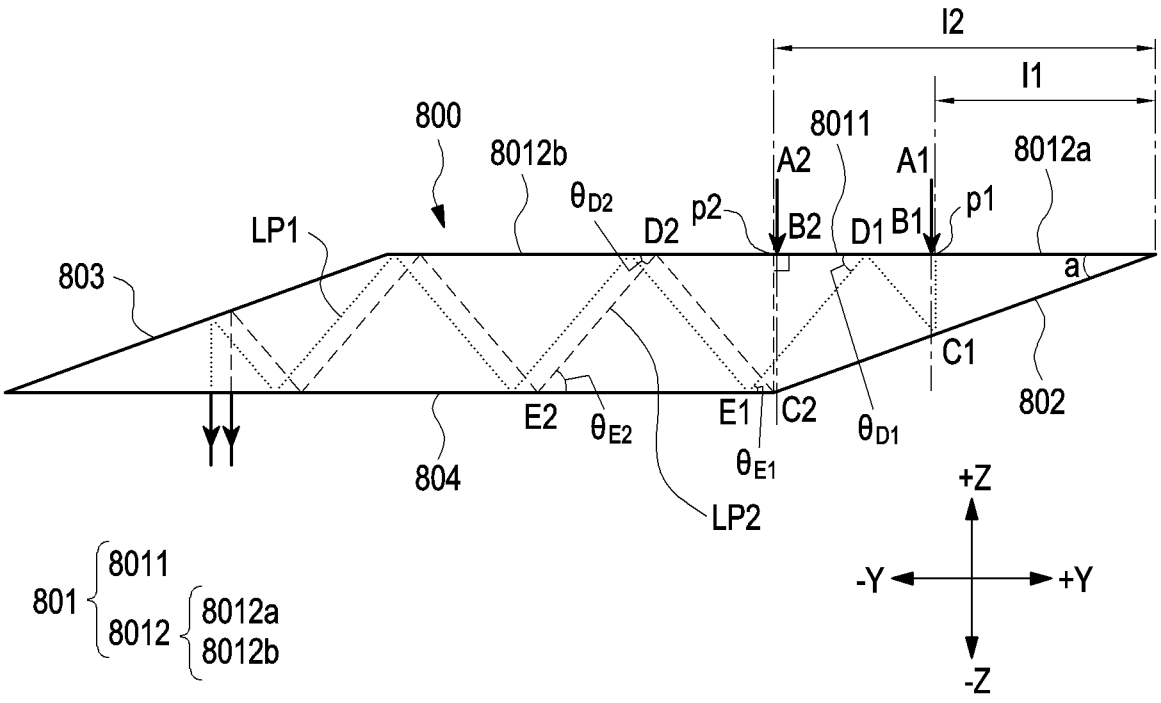

FIG. 16B

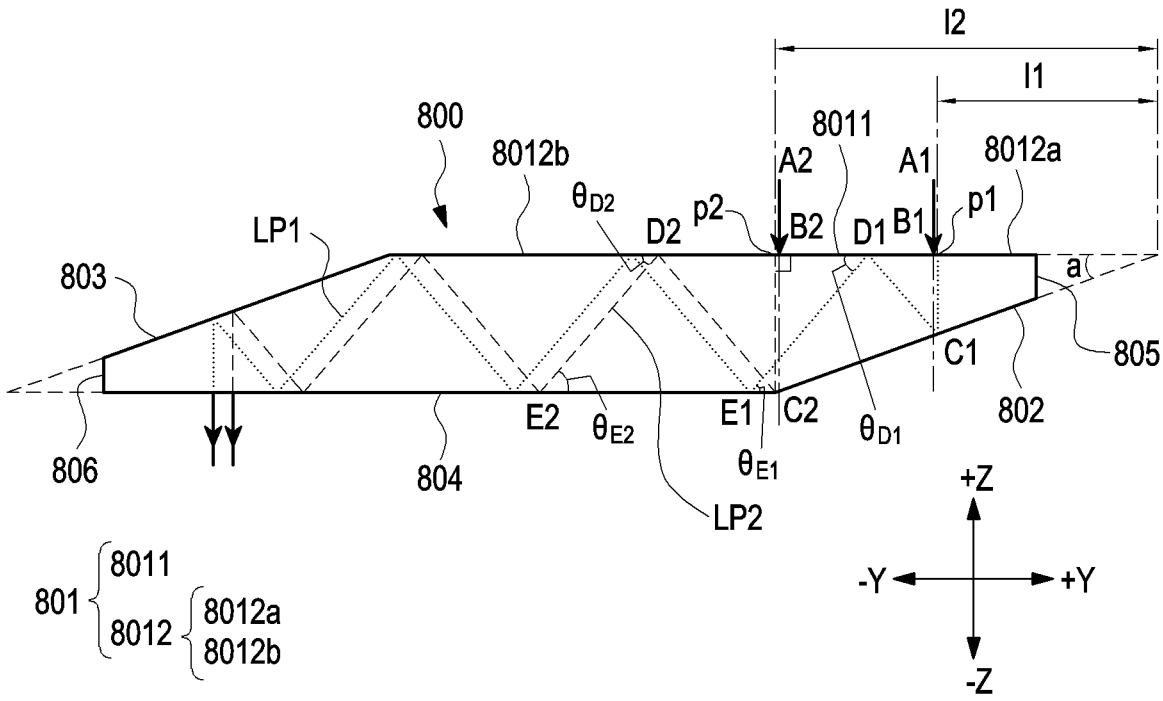
I2
I1
800
8012b
8011
A2
A1
8012a
θD2
p2
LP1
D2
B2
D1
B1
p1
803
a
805
C1
802
E2
θE2
E1
C2
θD1
806
804
θE1
LP2
+Z
-Y
+Y
-Z
801
8011
8012
8012a
8012b

FIG. 16C