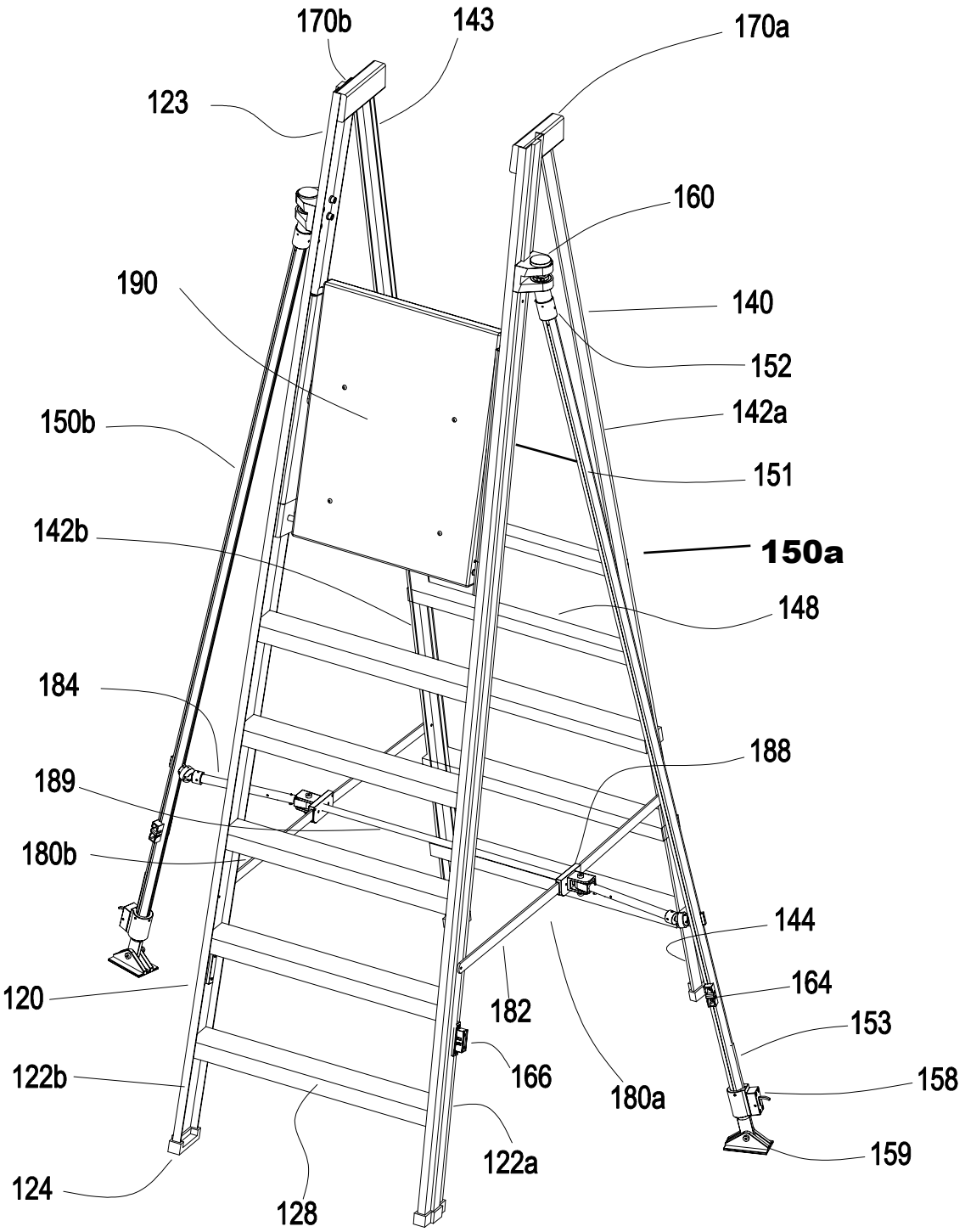
170b
143
170a
123
160
190
140
152
150b
142a
151
142b
150a
148
184
188
189
180b
144
164
120
182
153
166
158
180a
122b
159
122a
124
128

100

Fig.1a

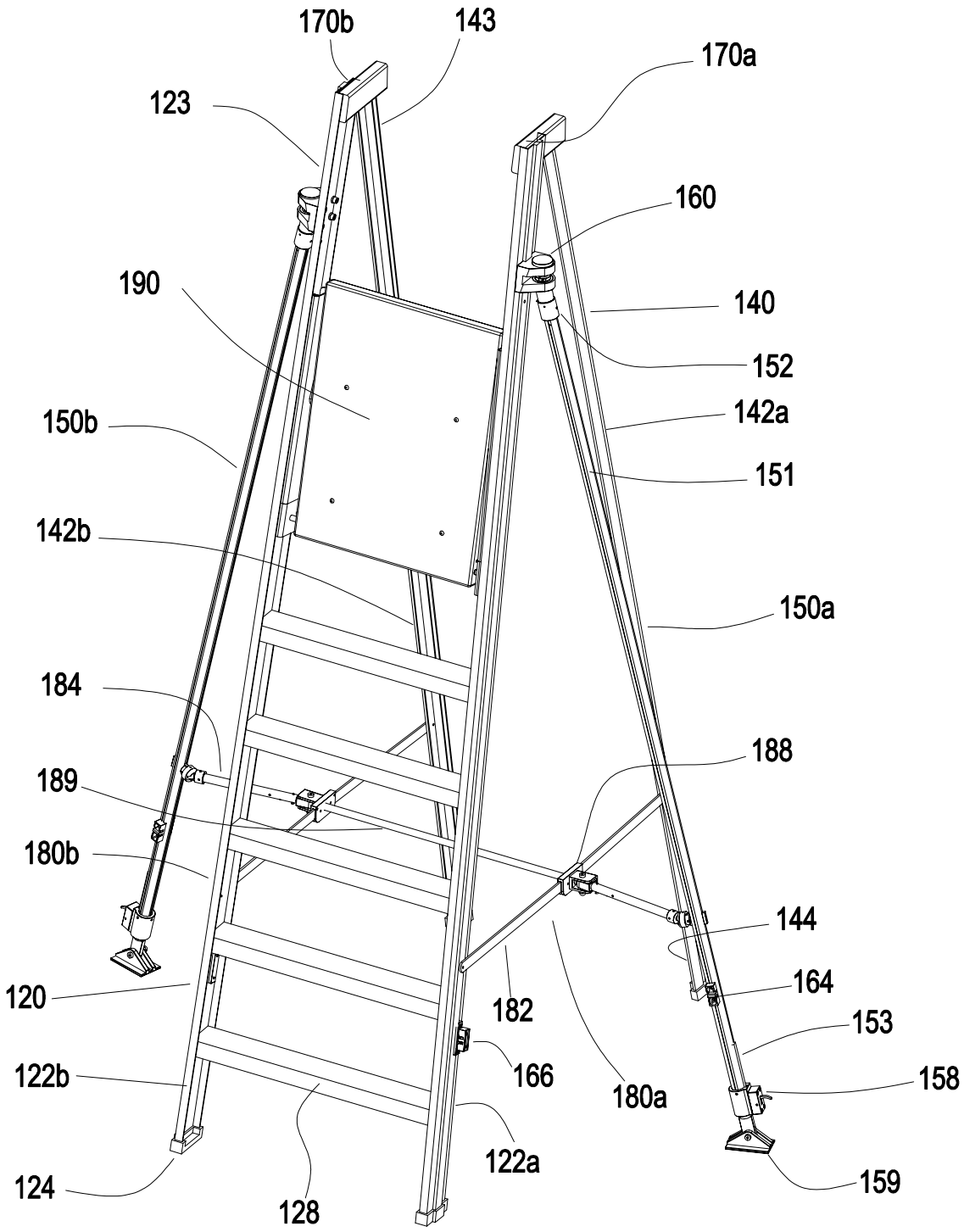
170b
143
170a
123
160
190
140
152
150b
142a
151
142b
150a
184
188
189
180b
144
164
120
182
153
166
158
122b
180a
122a
124
128
159

110

Fig 1b

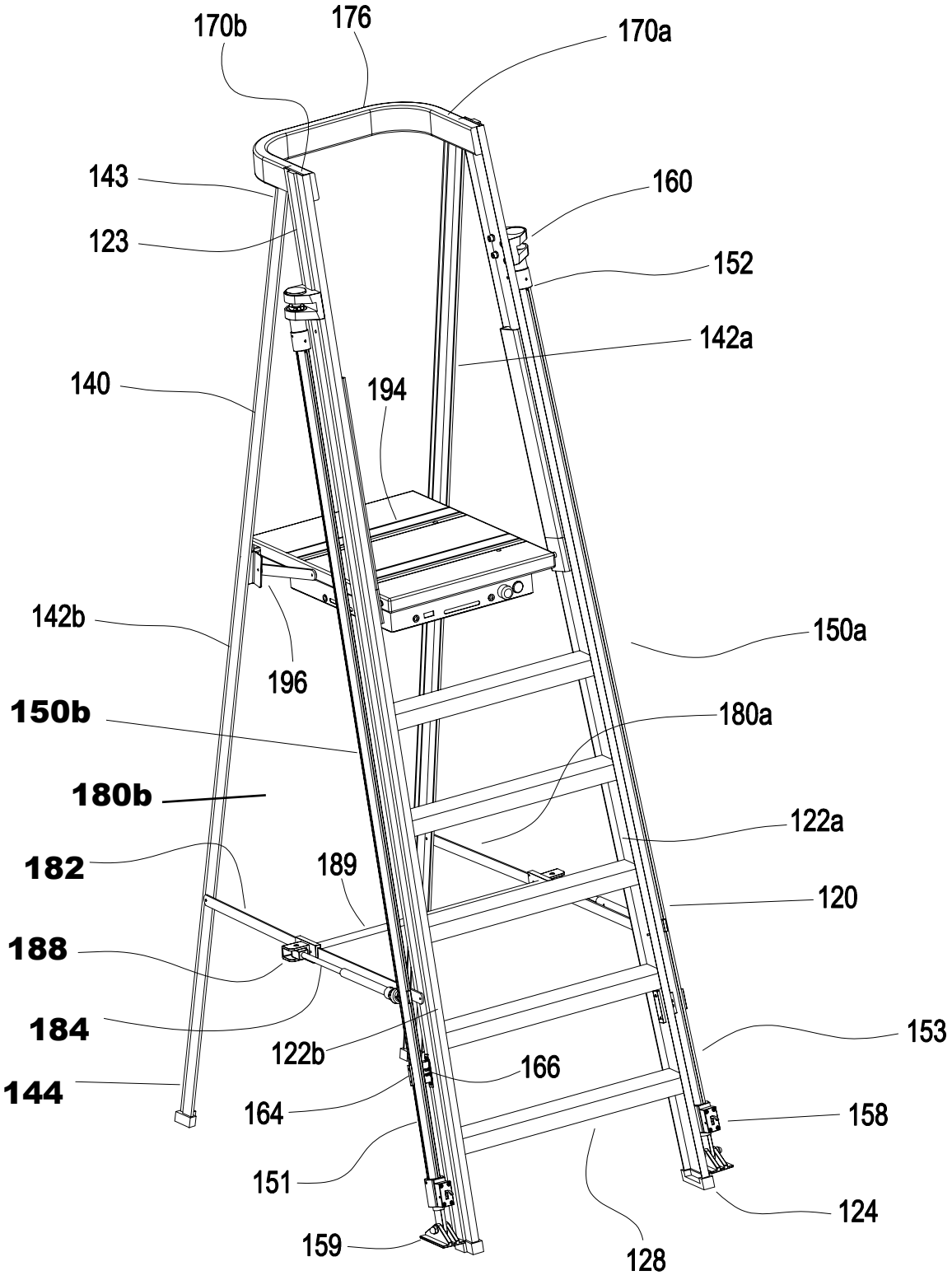
170b
176
170a
143
160
123
152
142a
140
194
142b
196
150a
150b
180a
180b
122a
182
189
120
188
184
122b
153
166
144
164
158
151
124
159
128

200

Fig 1c

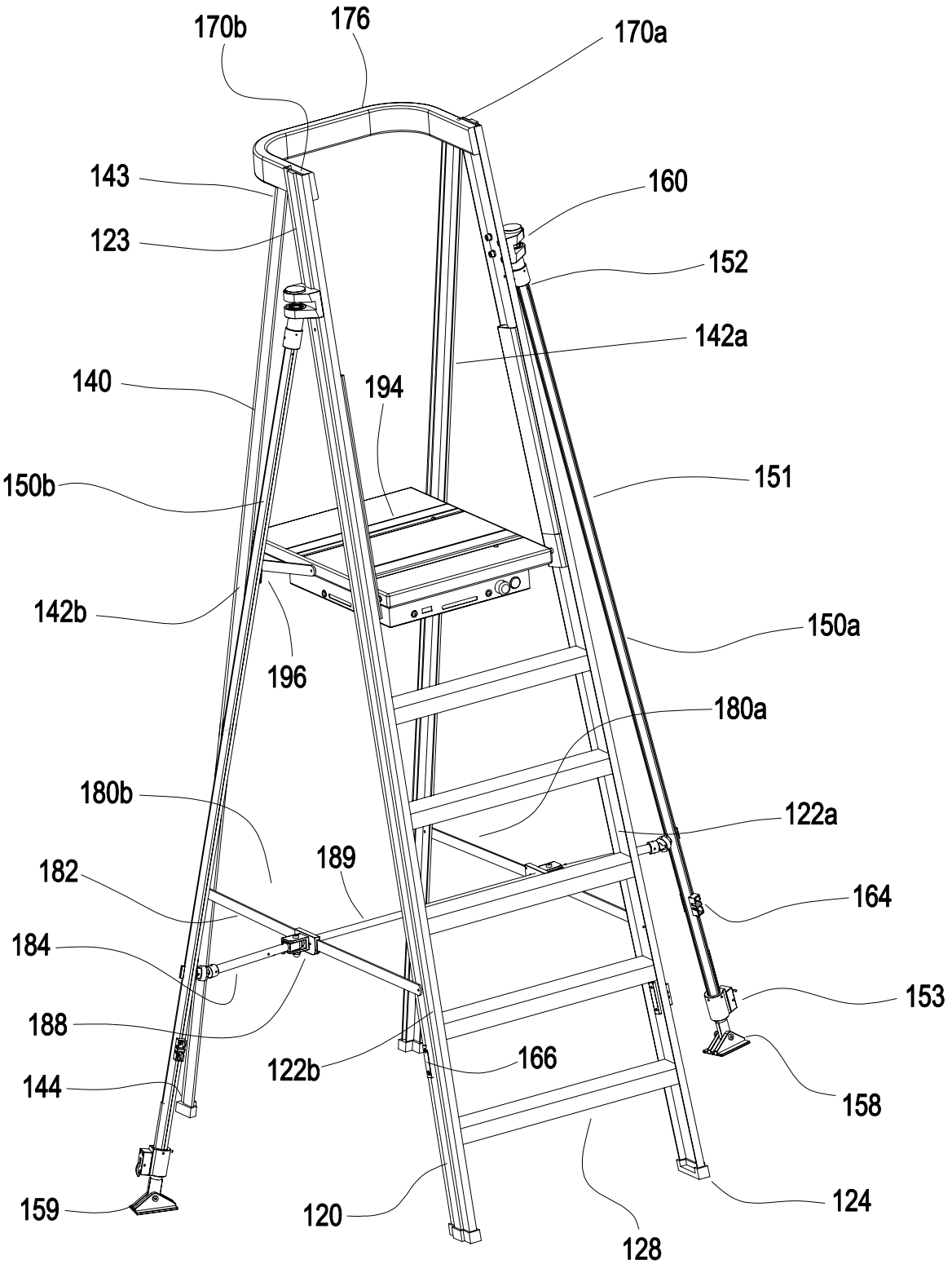
170b
176
170a
143
160
123
152
142a
140
194
151
150b
142b
196
150a
180a
180b
122a
189
182
164
184
153
188
122b
166
144
158
159
120
124
128

200

Fig 1d

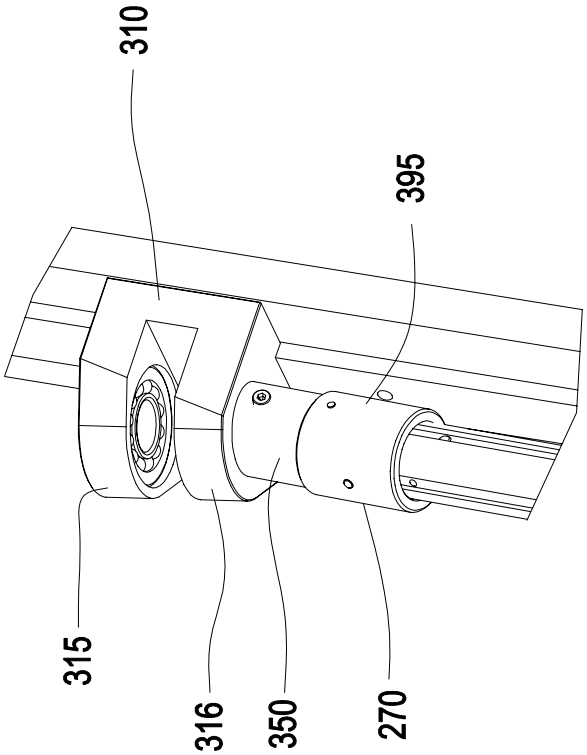

Fig. 3c

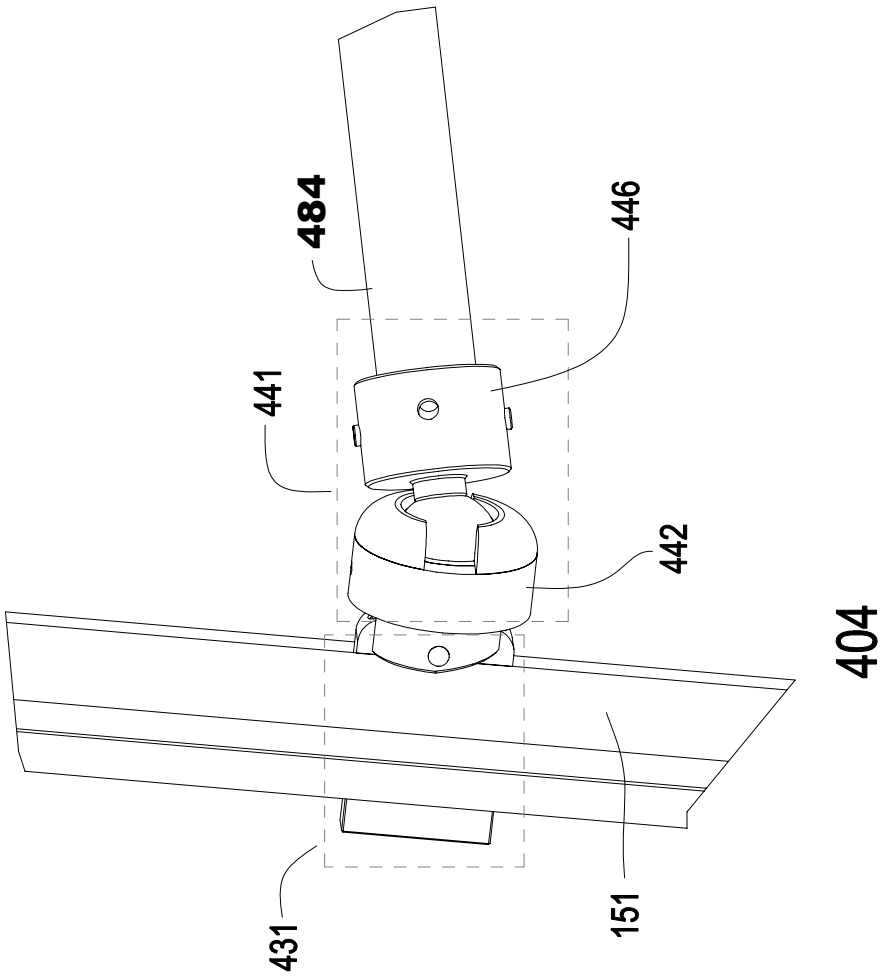

Fig.4c

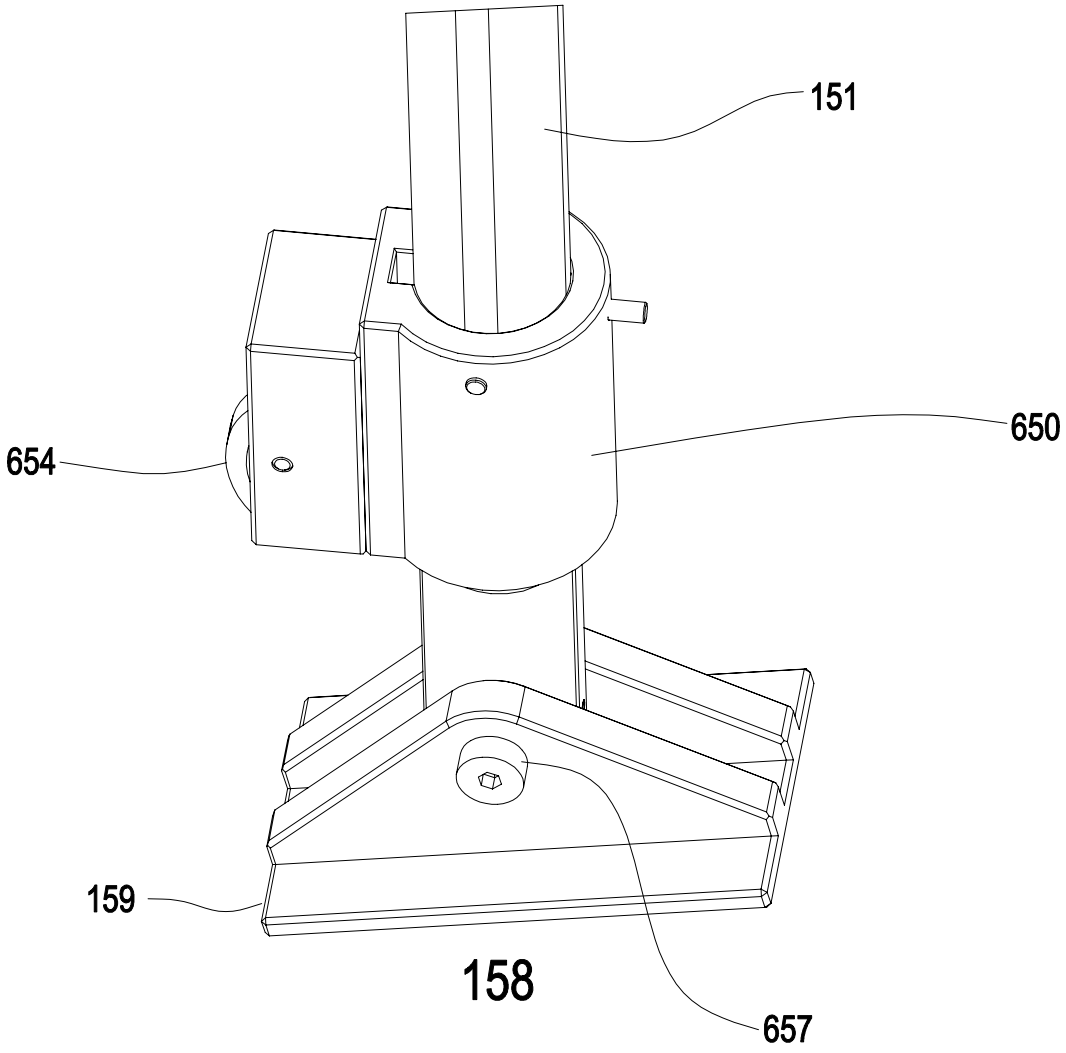

Fig. 6b

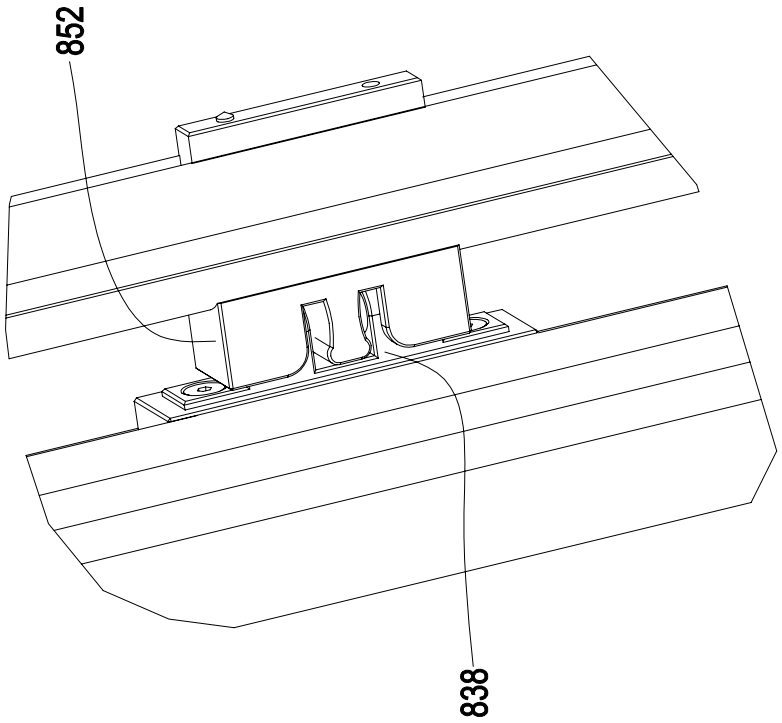

Fig. 8b

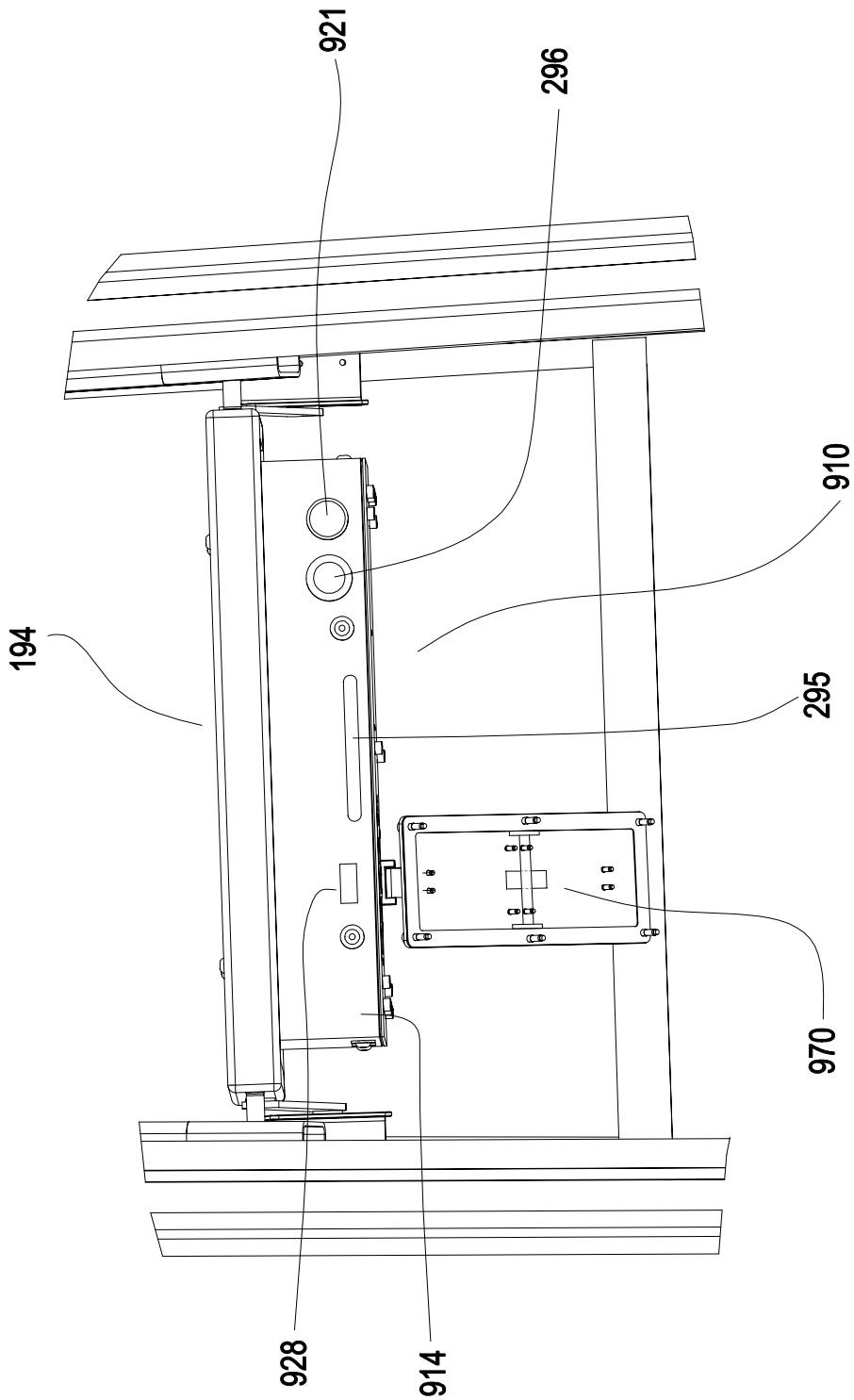

Fig.9b