FIG. 1

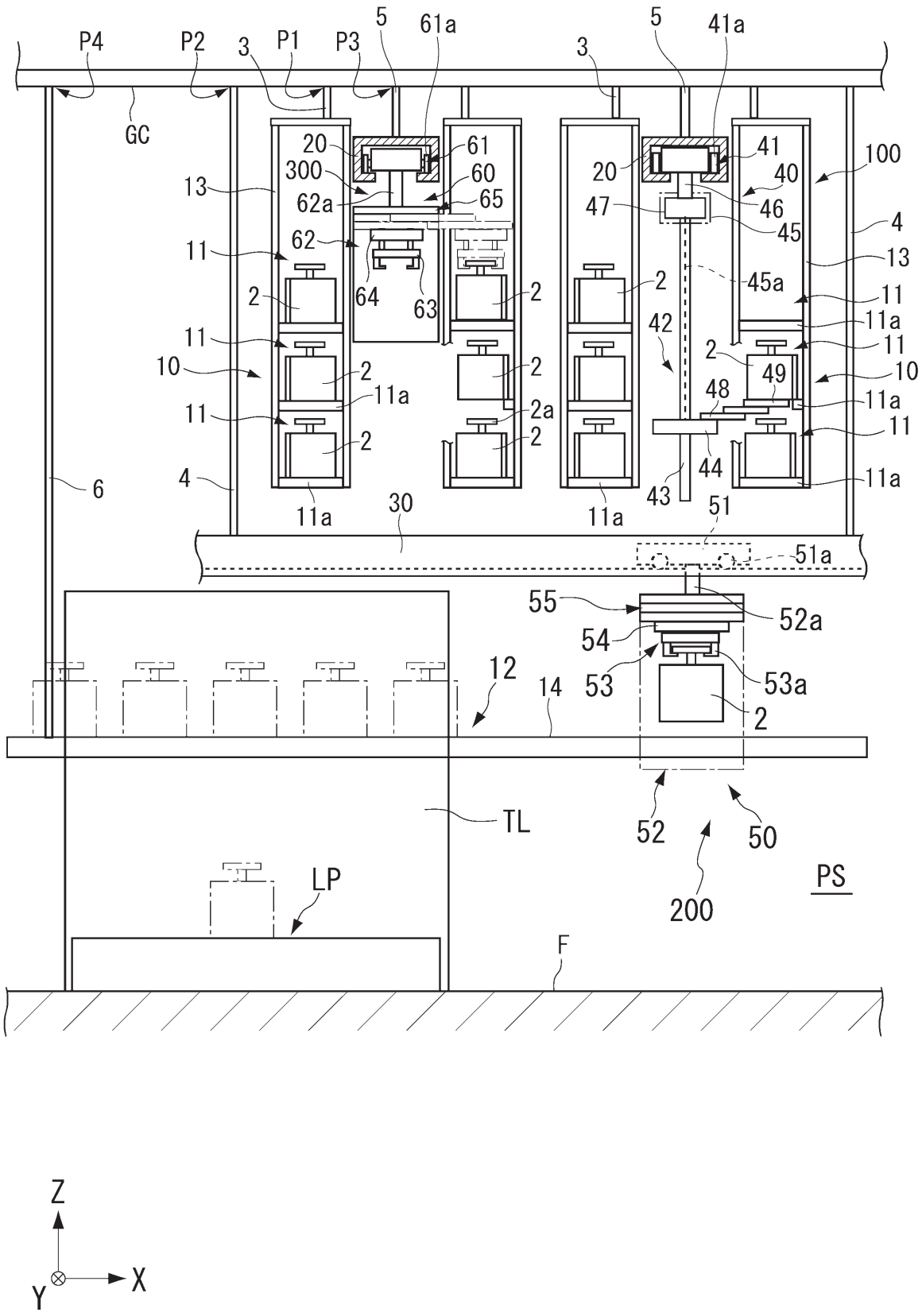
SYS
P4
P2
3
P1
P3
5
61a
3
5
41a
GC
20
61
300
60
13
62a
65
62
11
64
63
2
2
11
10
2
11a
11
2a
2
2
4
6
11a
30
11a
20
41
40
100
47
46
45
4
13
45a
2
11
11a
42
2
11
49
10
48
11a
11
44
43
11a
51
51a
55
52a
54
53
53a
12
14
2
TL
52
50
200
PS
LP
F
Z
X
Y

FIG. 2

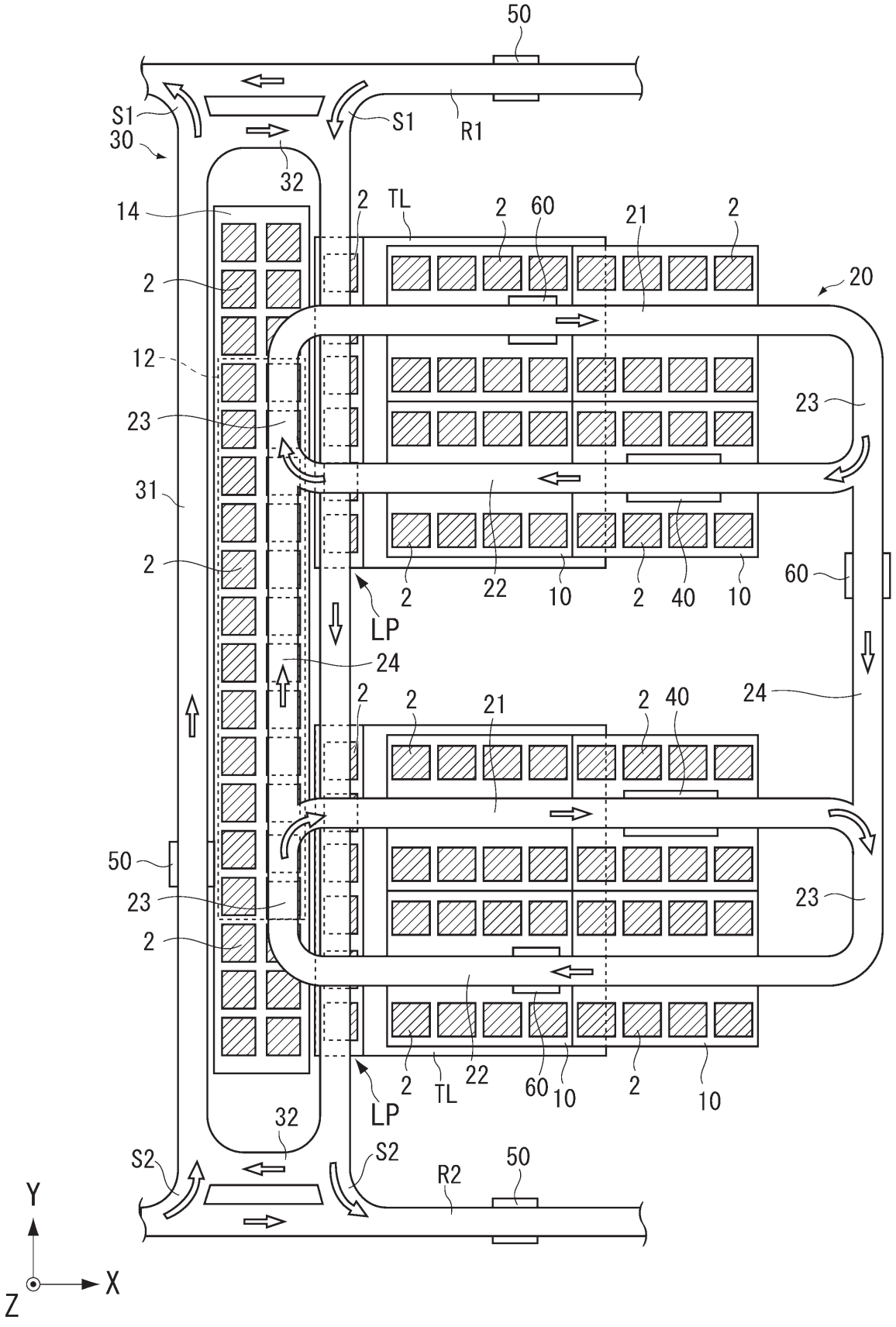
50
S1
30
S1
R1
32
14
2
TL
2
60
21
2
20
2
12
23
23
31
2
2
22
10
2
40
10
60
LP
24
2
2
21
2
40
24
50
23
23
2
2
TL
22
60
10
2
10
LP
32
S2
S2
R2
50
Y
X
Z

FIG. 3

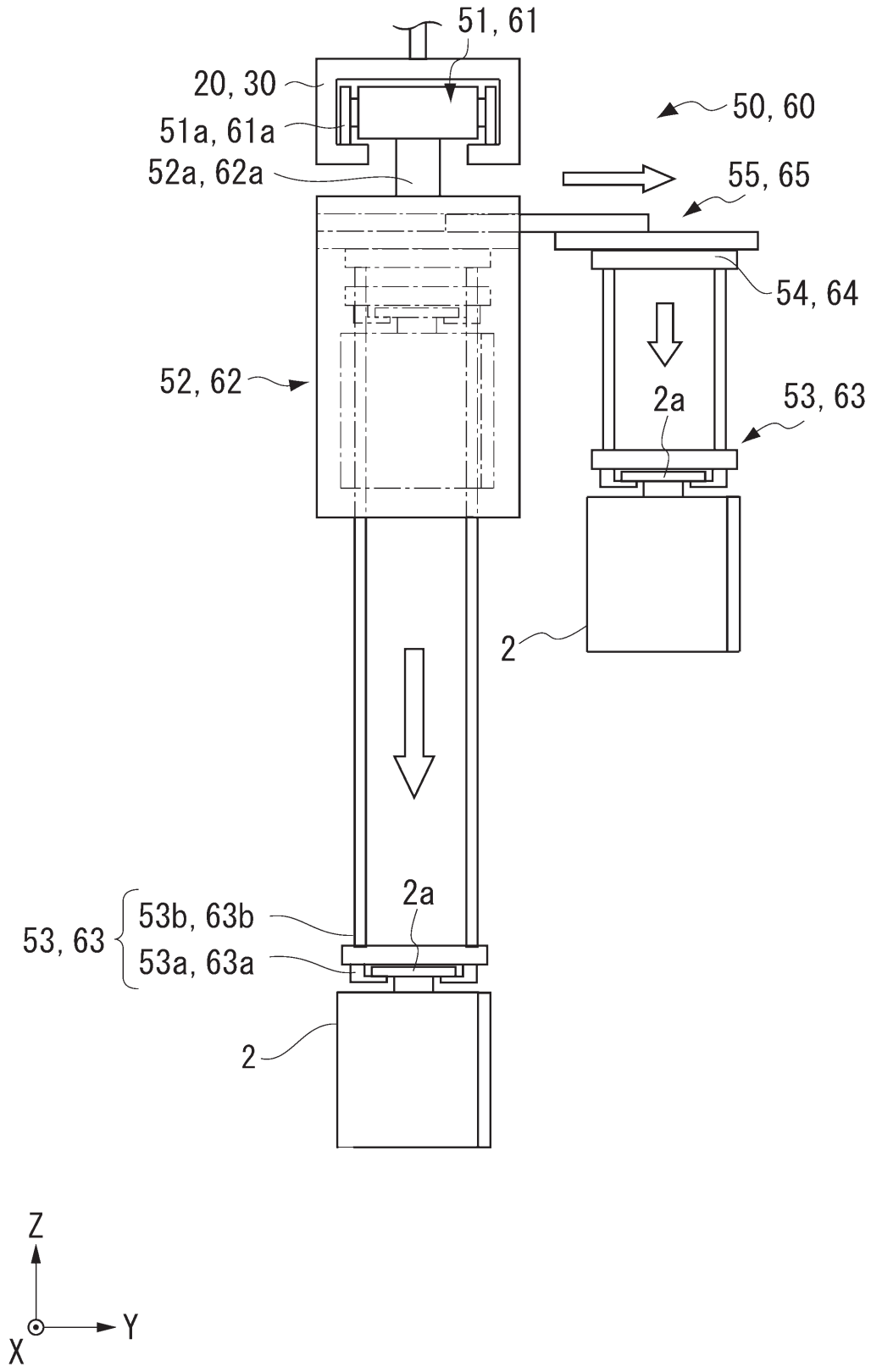
51, 61
20, 30
51a, 61a
52a, 62a
50, 60
55, 65
54, 64
52, 62
2a
53, 63
2
2a
53, 63
53b, 63b
53a, 63a
2
Z
Y
X

FIG. 4

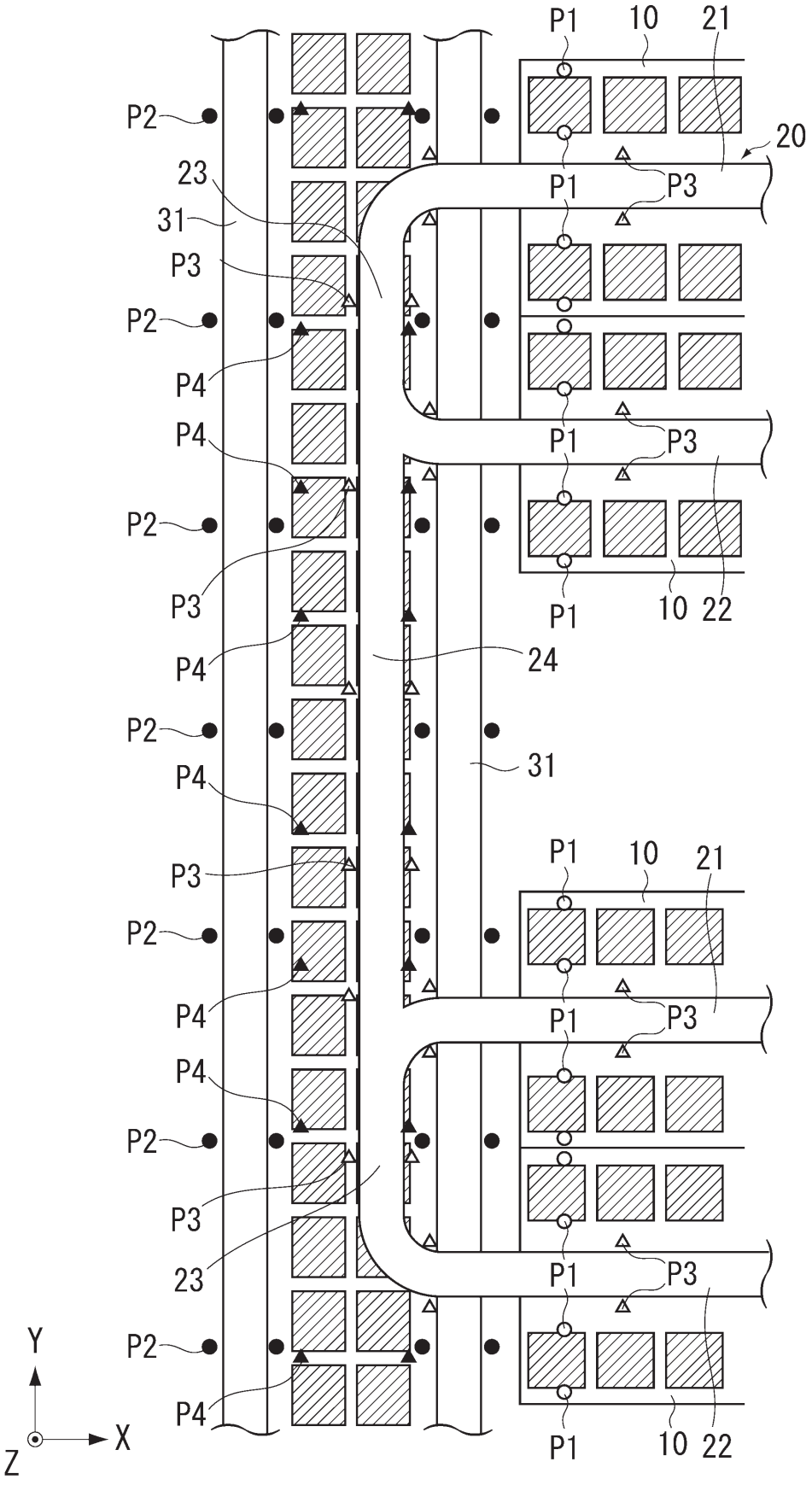

FIG. 5

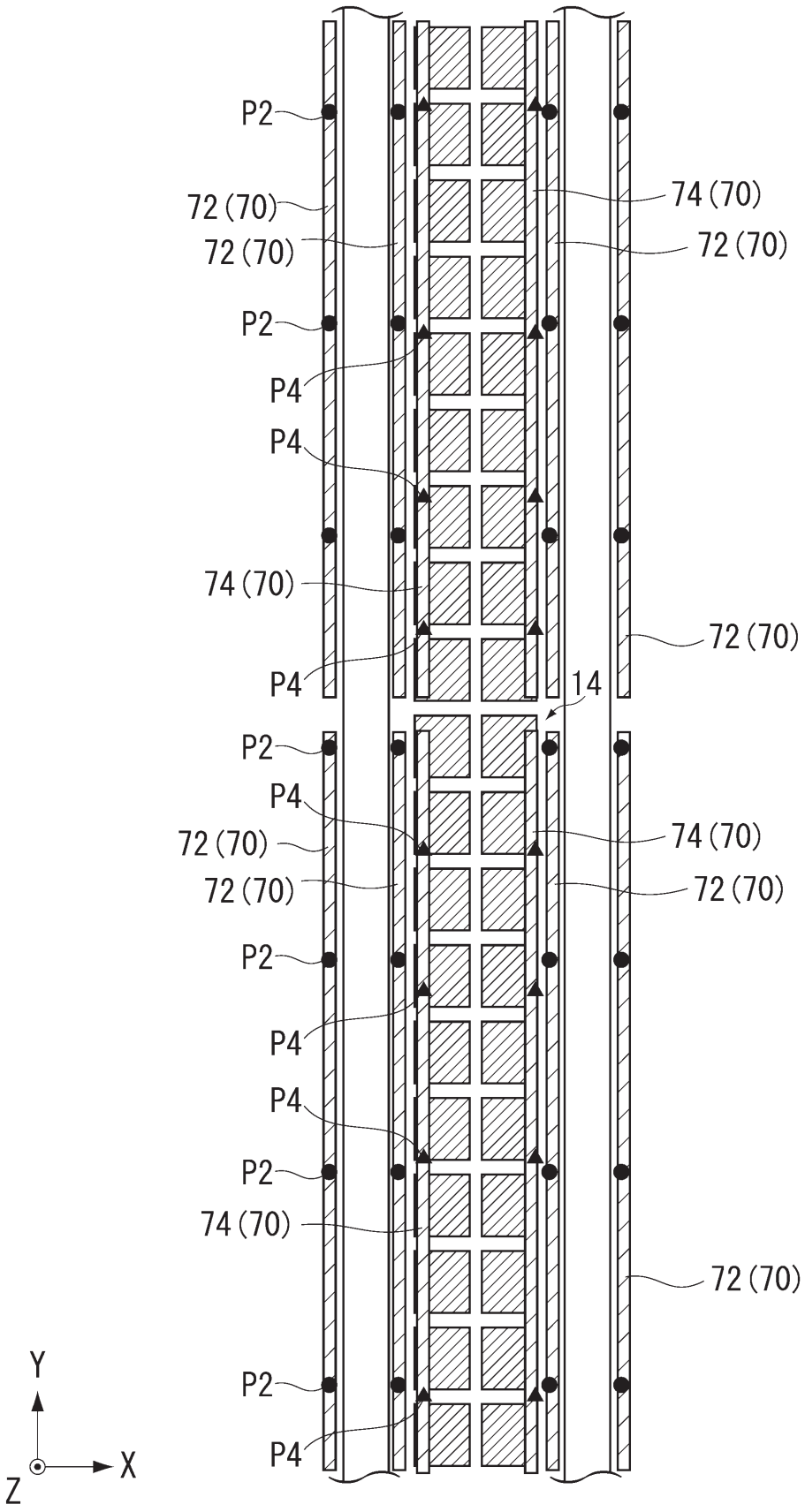
P2
72 (70)
72 (70)
74 (70)
72 (70)
P2
P4
P4
74 (70)
72 (70)
P4
14
P2
P4
72 (70)
72 (70)
74 (70)
72 (70)
P2
P4
P4
P2
74 (70)
72 (70)
P2
P4
Y
X
Z

FIG. 6

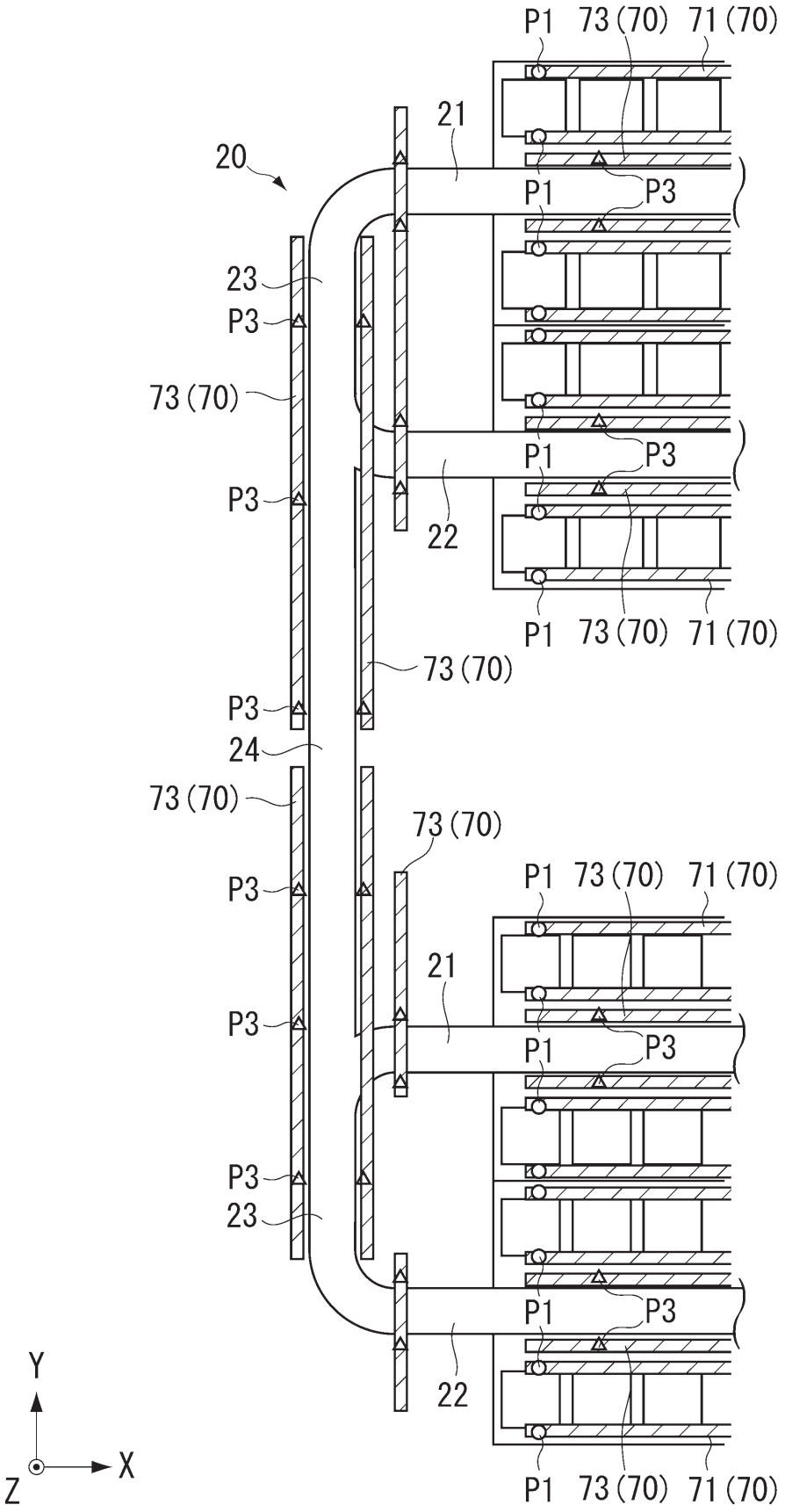

FIG. 7

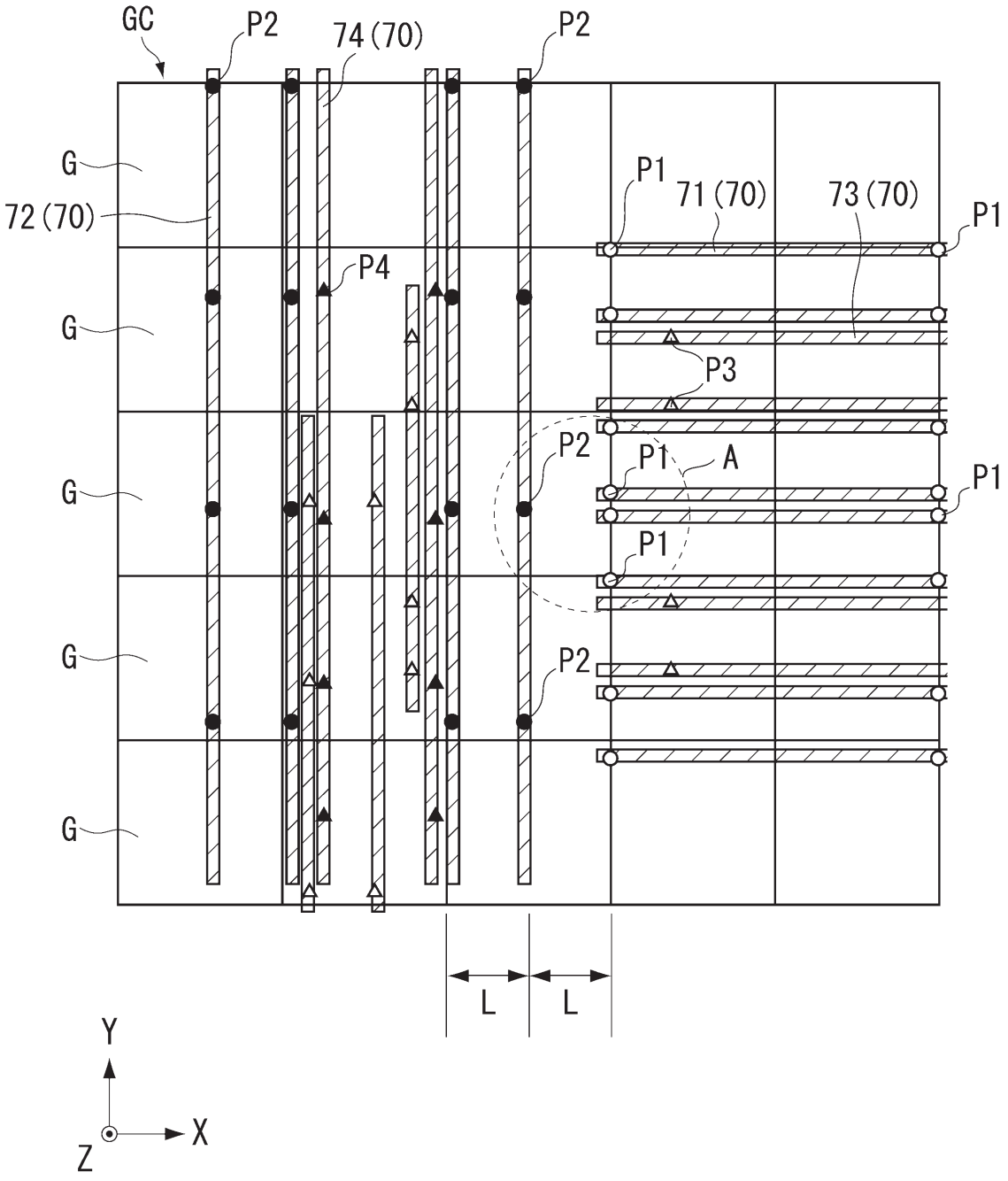
GC
P2
74 (70)
P2
G
72 (70)
P1
71 (70)
73 (70)
P1
P4
G
P3
P2
P1
A
P1
G
P1
G
P2
G
L
L
Y
X
Z

FIG. 8

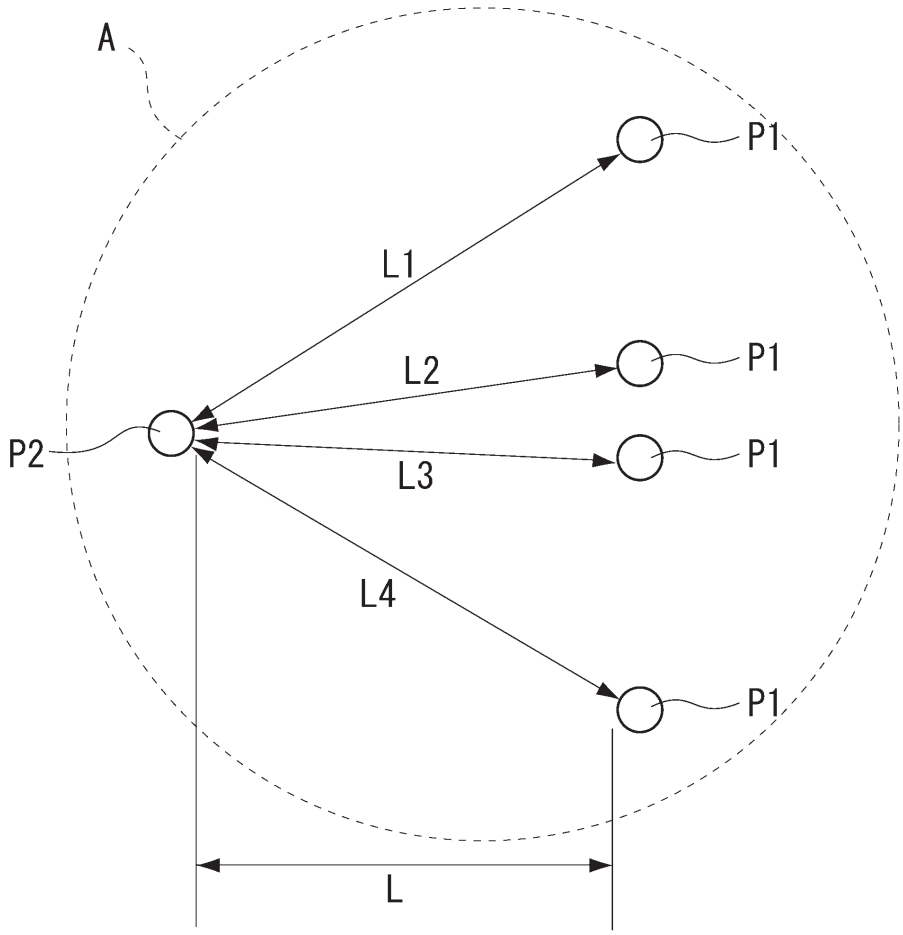

FIG. 9

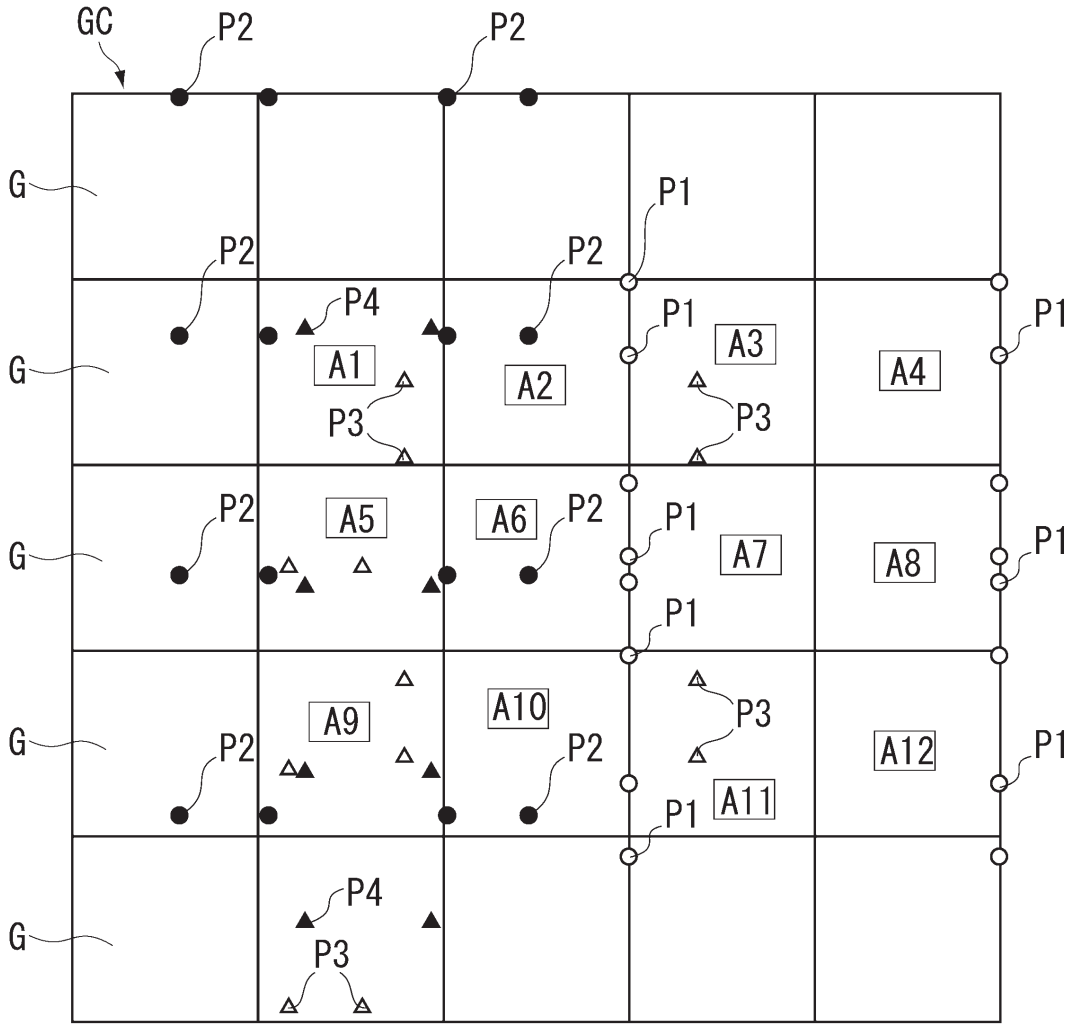
GC
P2
P2
G
P1
P2
P2
P4
P1
P1
A1
A3
A4
G
A2
P3
P3
P2
A5
A6
P2
P1
P1
G
A7
A8
P1
P1
A9
A10
P3
G
P2
P2
A12
P1
A11
P1
P4
G
P3