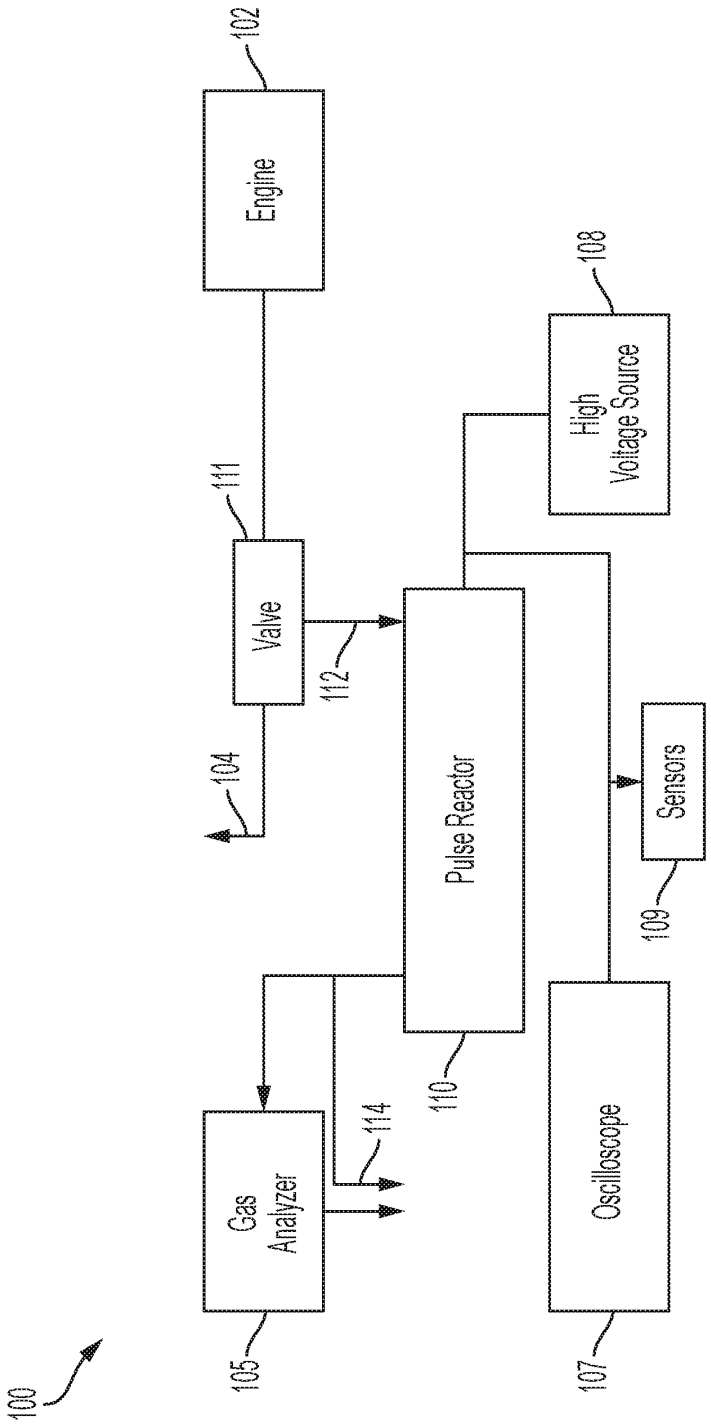
100
Engine
102
Valve
111
104
112
Pulse Reactor
110
Gas Analyzer
105
114
High Voltage Source
108
Sensors
109
Oscilloscope
107

FIG. 1

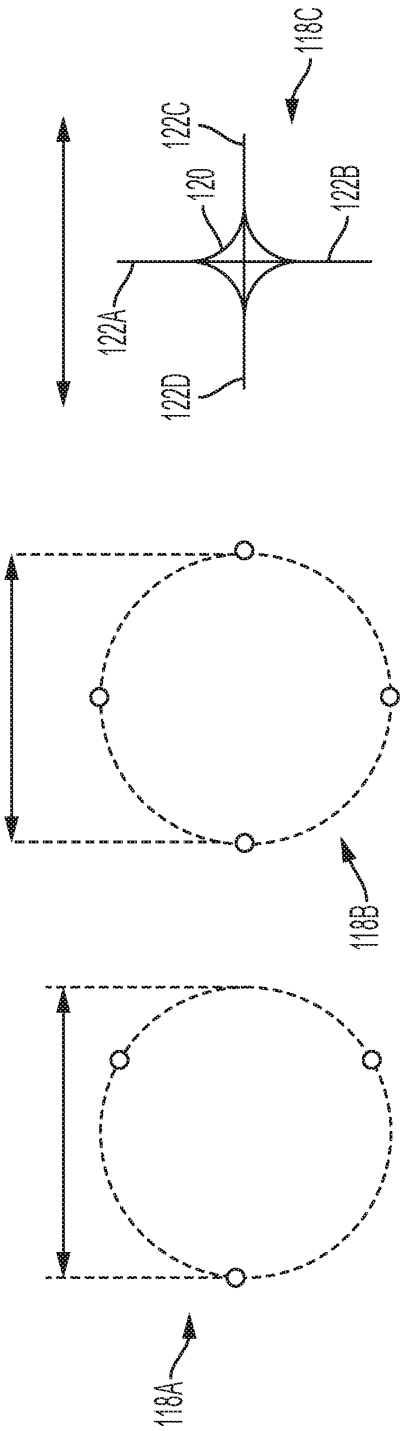

FIG. 2

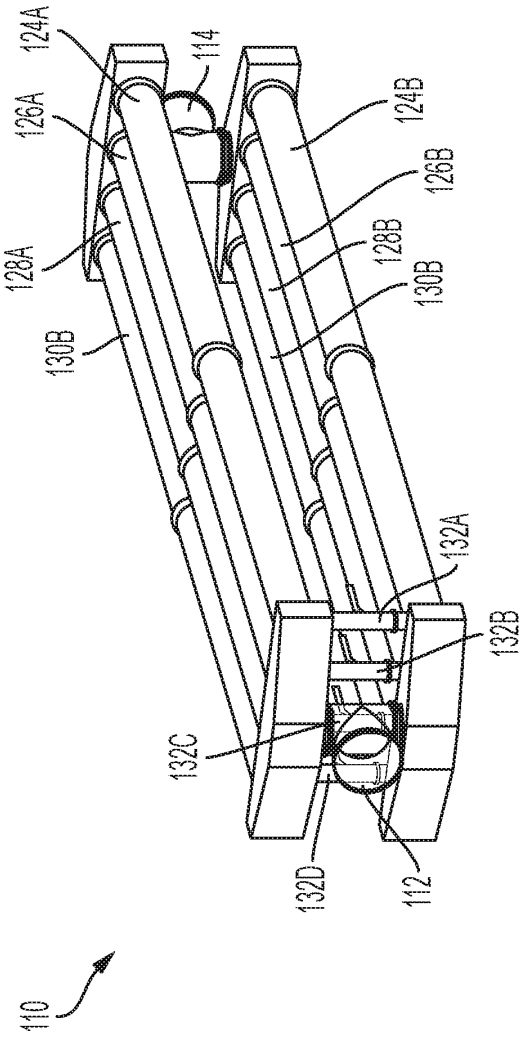
124A
114
126A
124B
126B
128A
128B
130B
130B
132A
132B
132C
132D
112
110

FIG. 3A

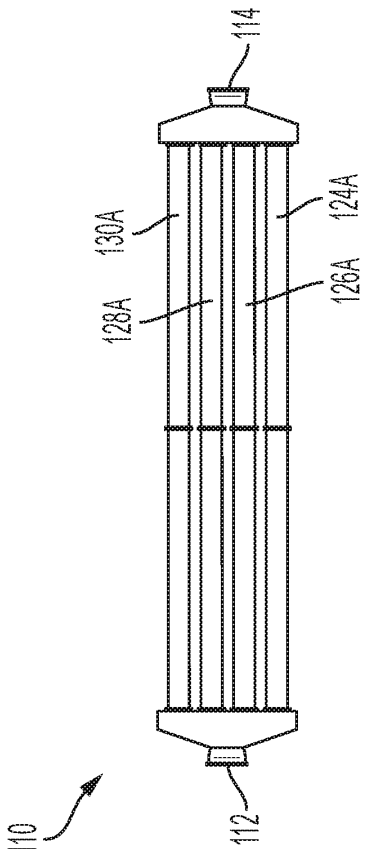
114
130A
124A
128A
126A
110
112

FIG. 3B

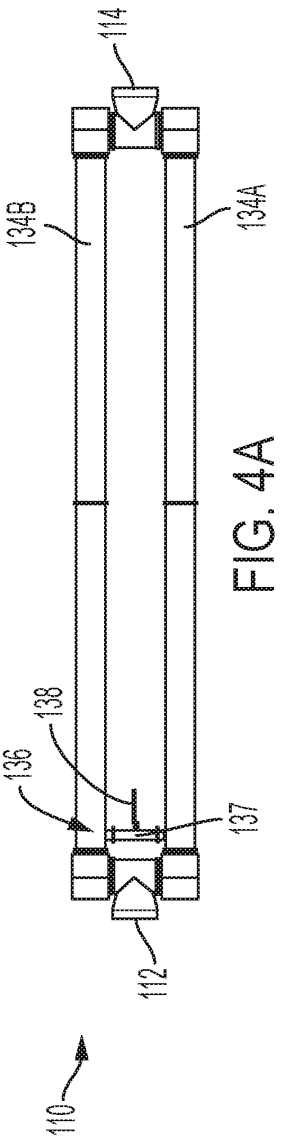
114
134B
134A
136
138
137
112
110

FIG. 4A

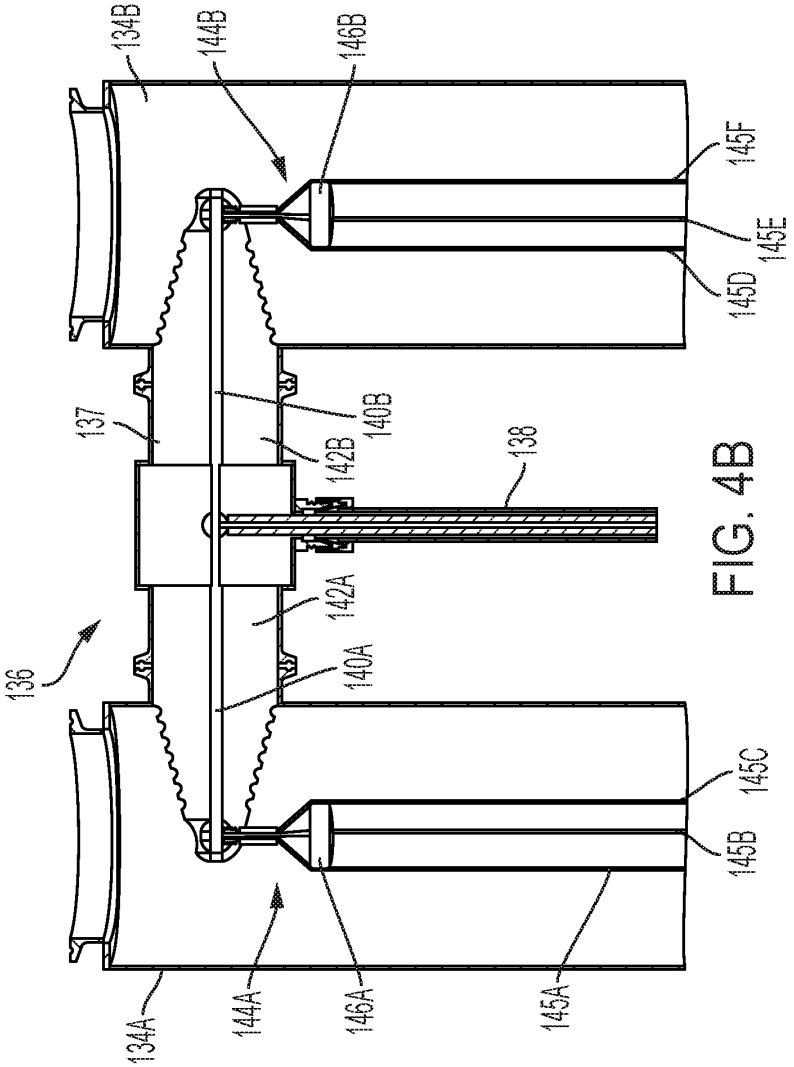
134B
144B
146B
145F
145E
145D
137
140B
142B
138
142A
136
140A
145C
145B
134A
144A
146A
145A

FIG. 4B

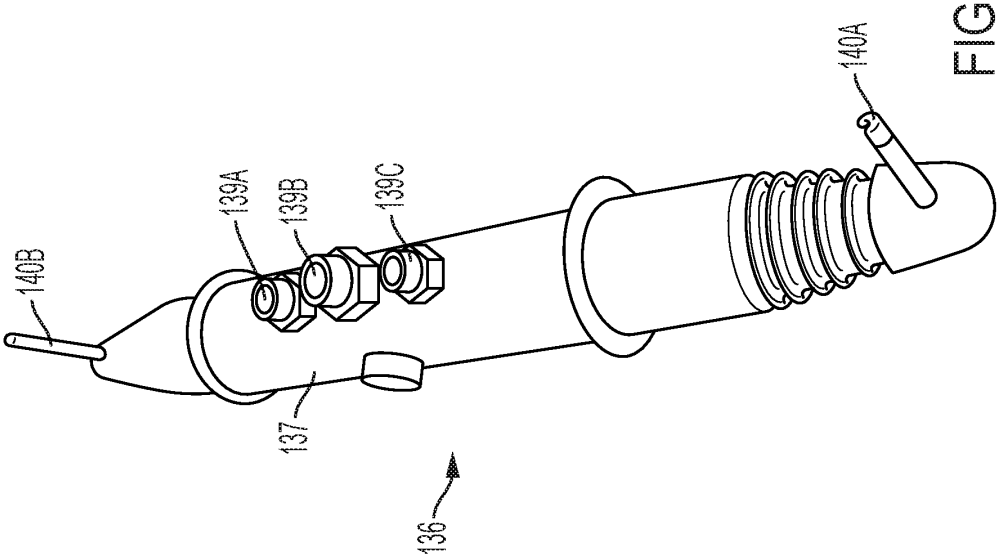

FIG. 5A

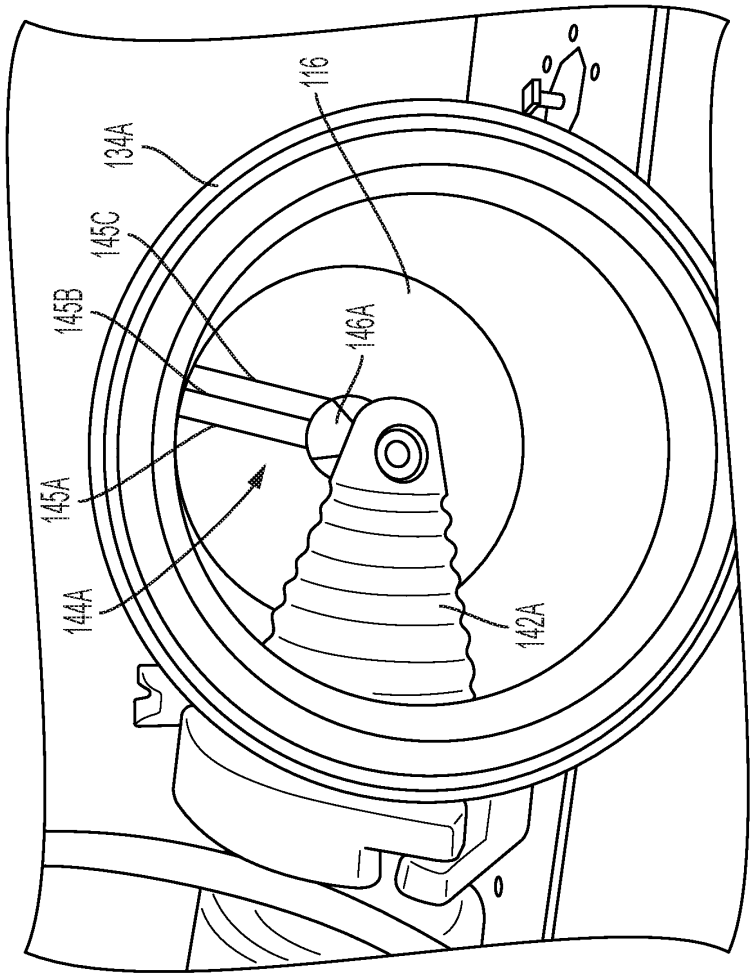

FIG. 5B

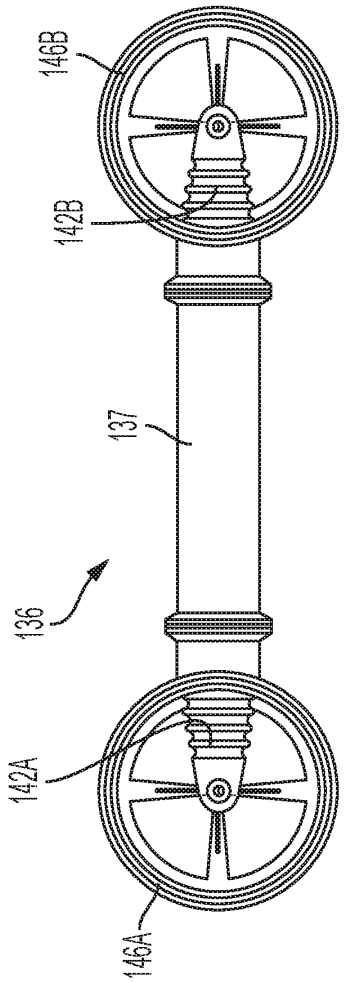

FIG. 5C

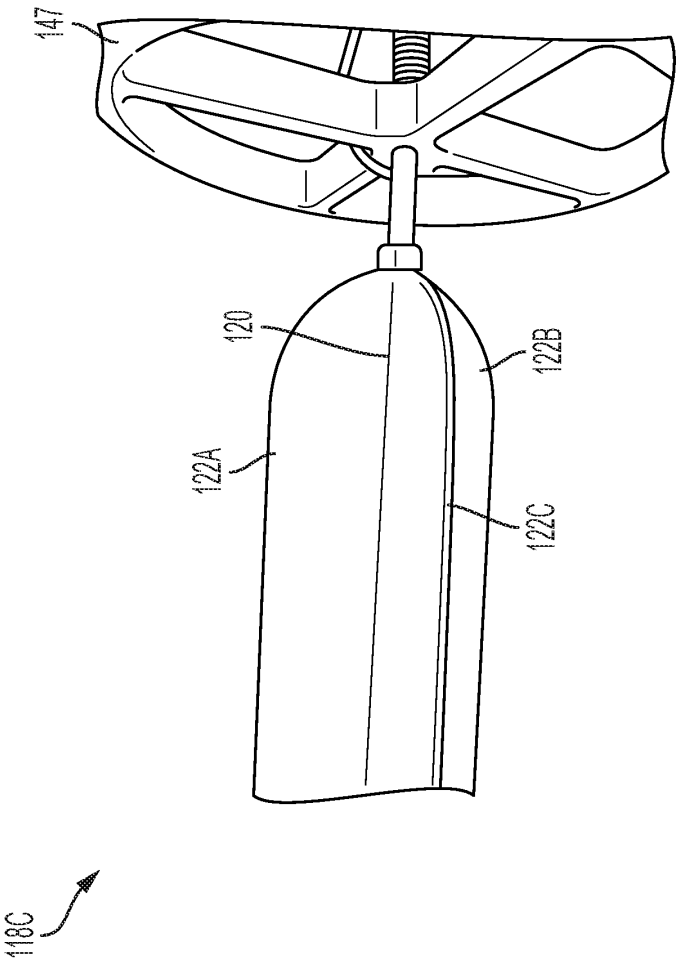

FIG. 6A

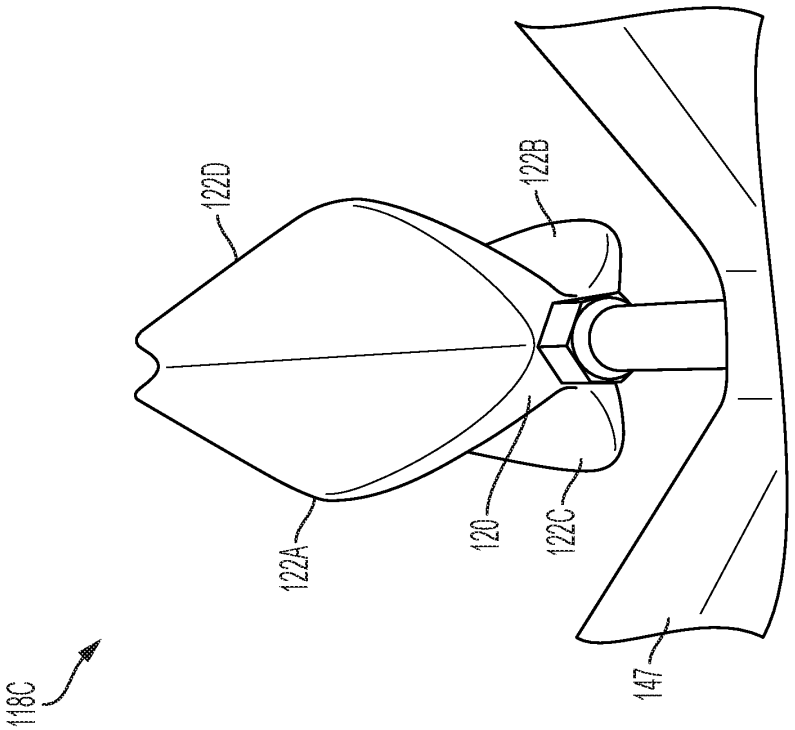

FIG. 6B

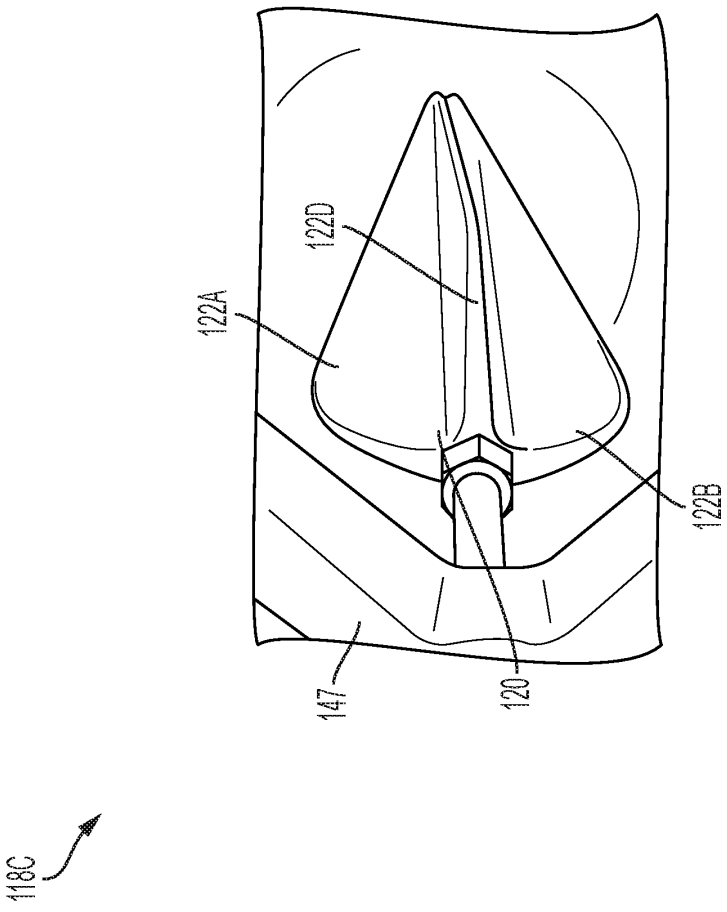

FIG. 6C

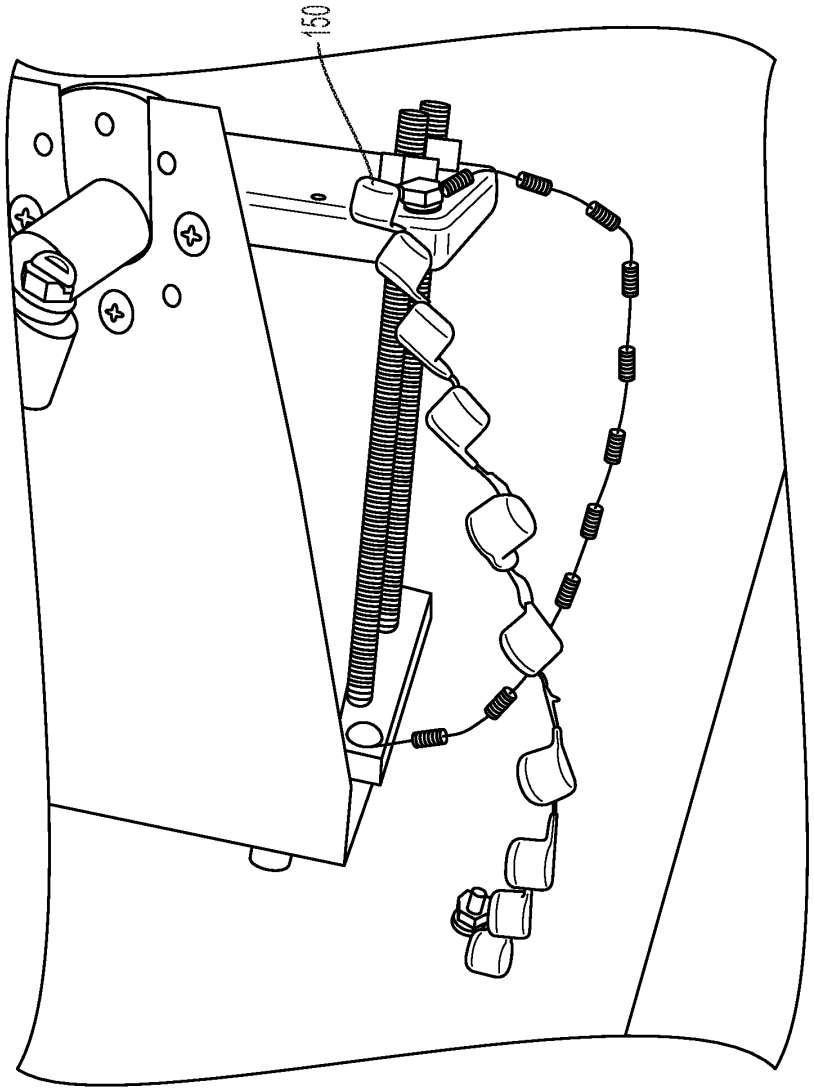

FIG. 7