[図1]

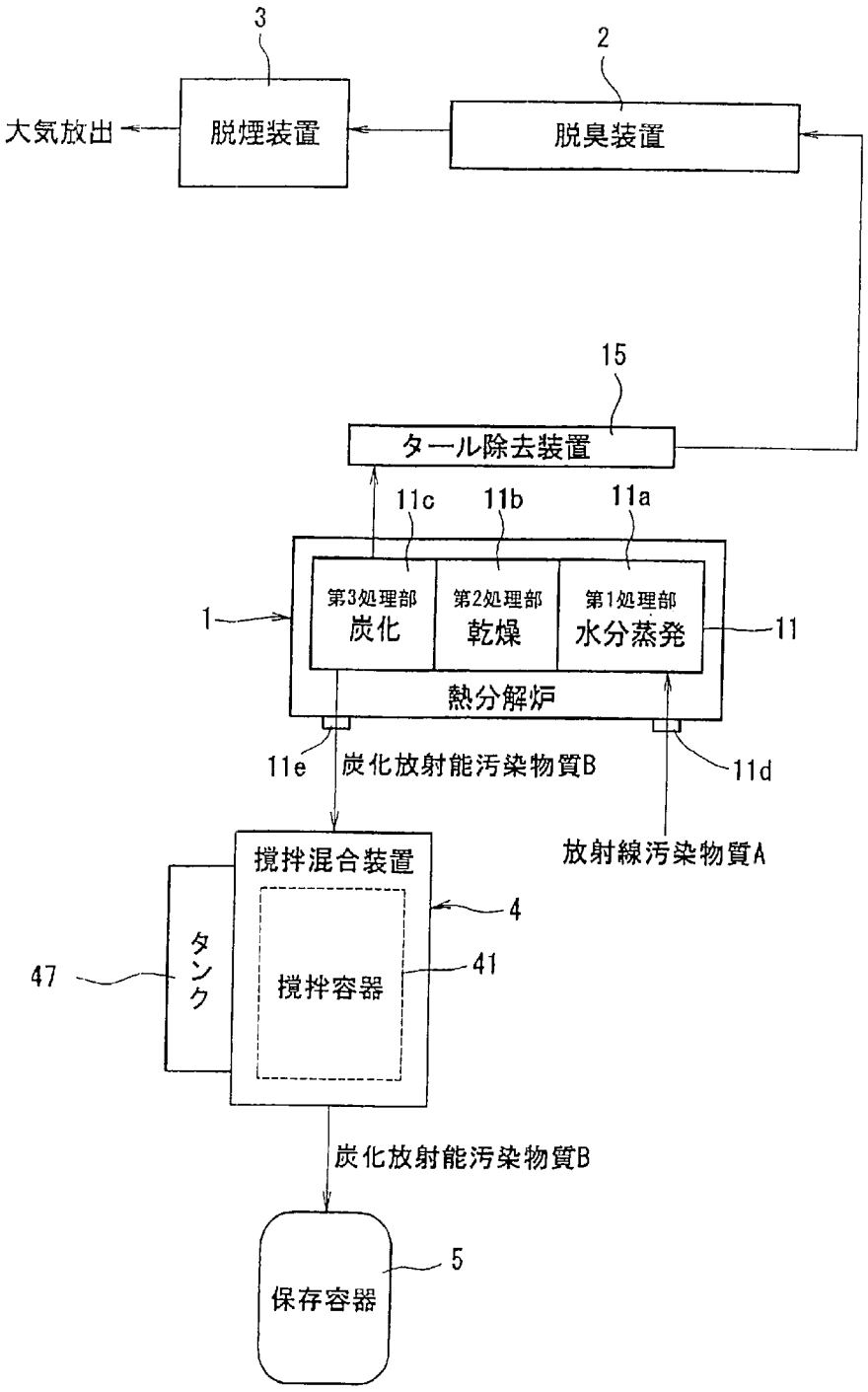
3
2
大気放出
脱煙装置
脱臭装置
15
タール除去装置
11c
11b
11a
第3処理部
炭化
第2処理部
乾燥
第1処理部
水分蒸発
1
11
熱分解炉
11e
炭化放射能汚染物質B
11d
放射線汚染物質A
撹拌混合装置
4
タンク
47
撹拌容器
41
炭化放射能汚染物質B
5
保存容器

[図2]

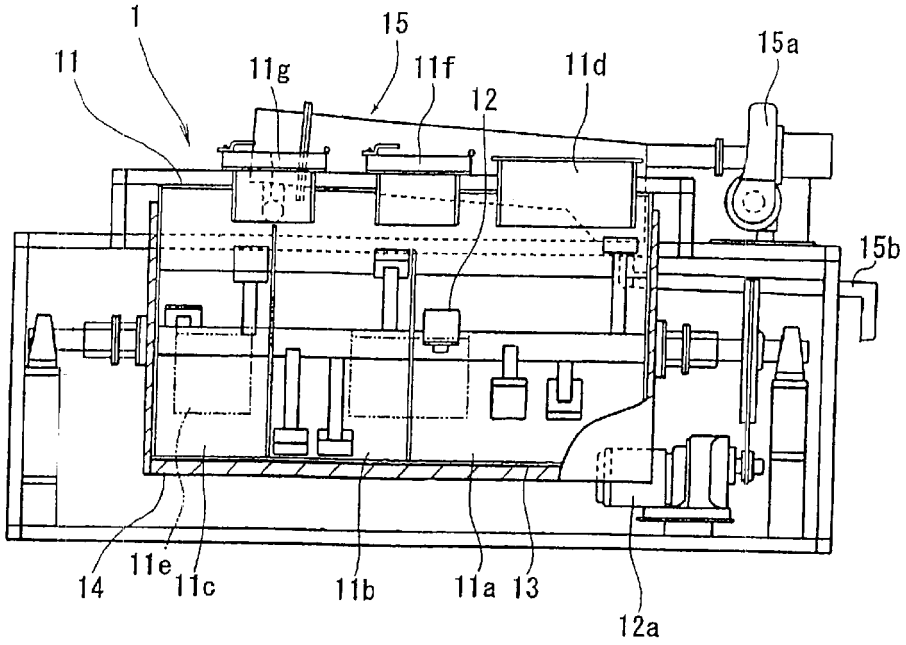

[図3]

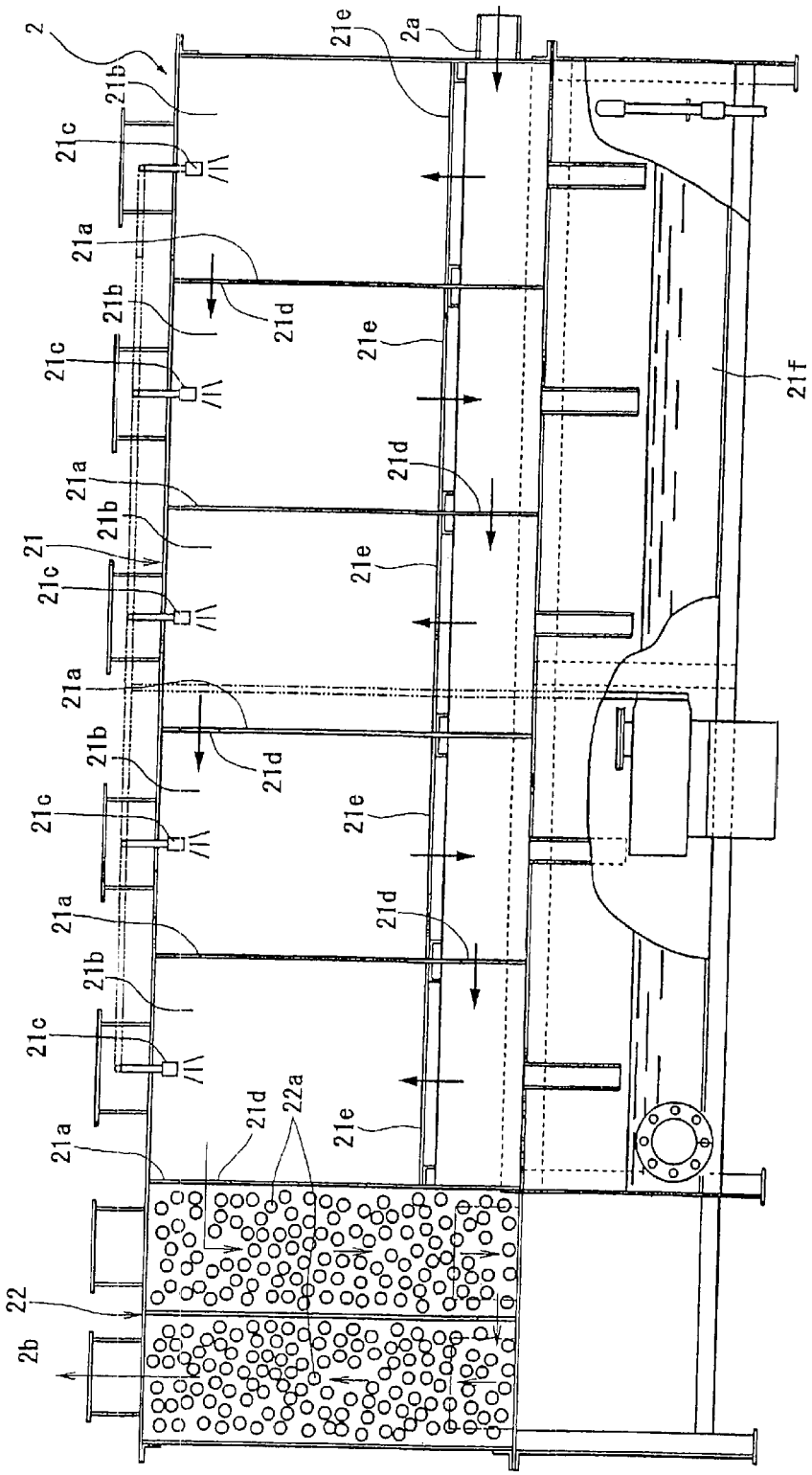

[図4]

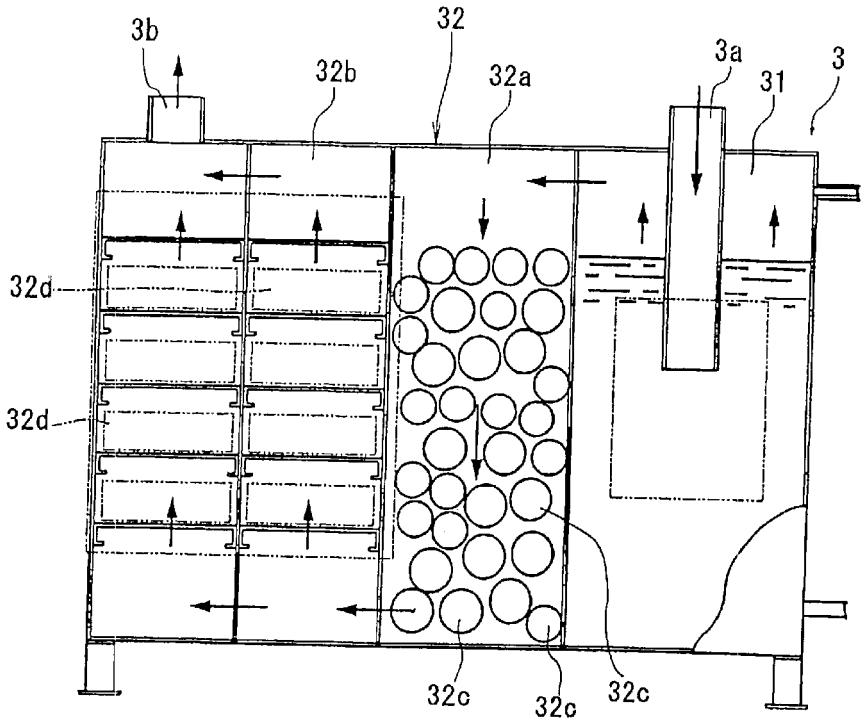

[図5]

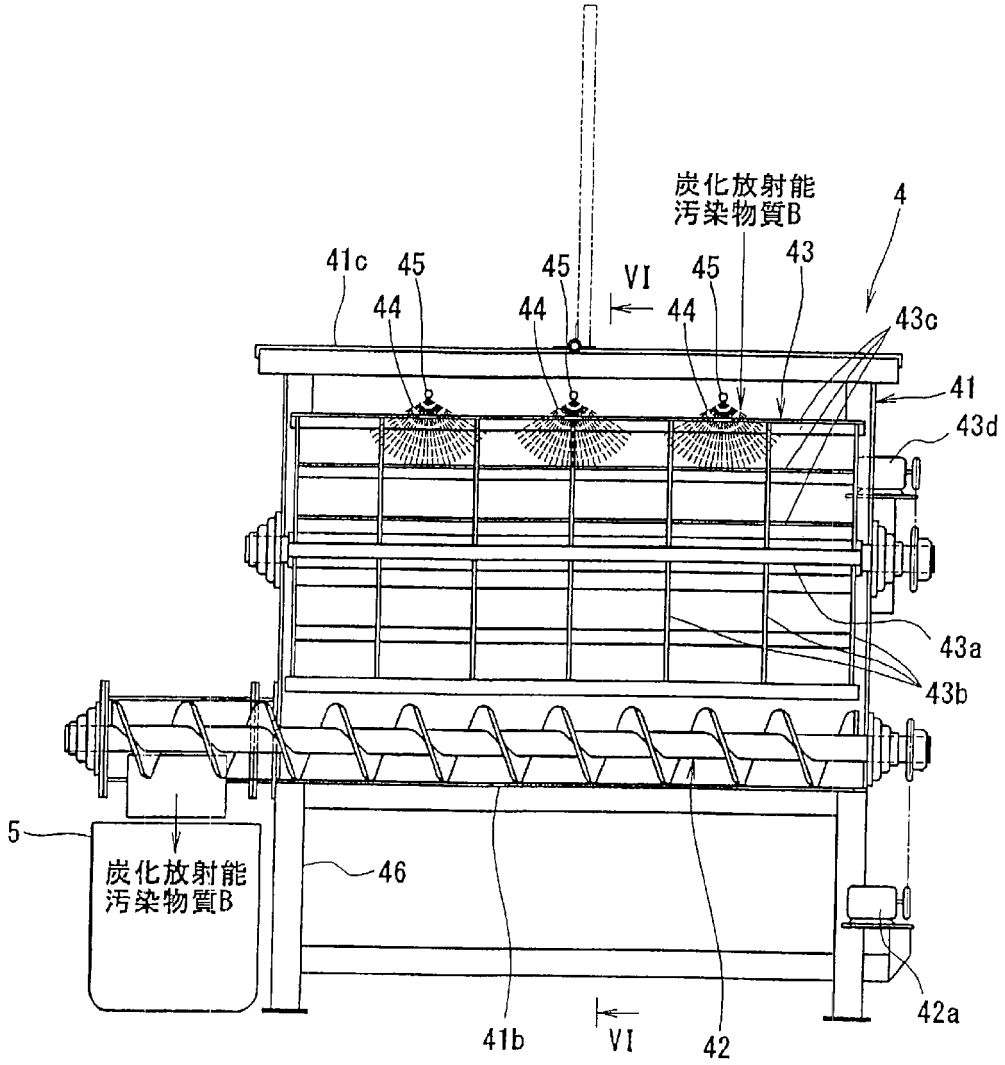
炭化放射能
汚染物質B
4
41c
45
44
45
44
VI
45
44
43
43c
41
43d
43a
43b
5
炭化放射能
汚染物質B
46
41b
VI
42
42a

[図6]

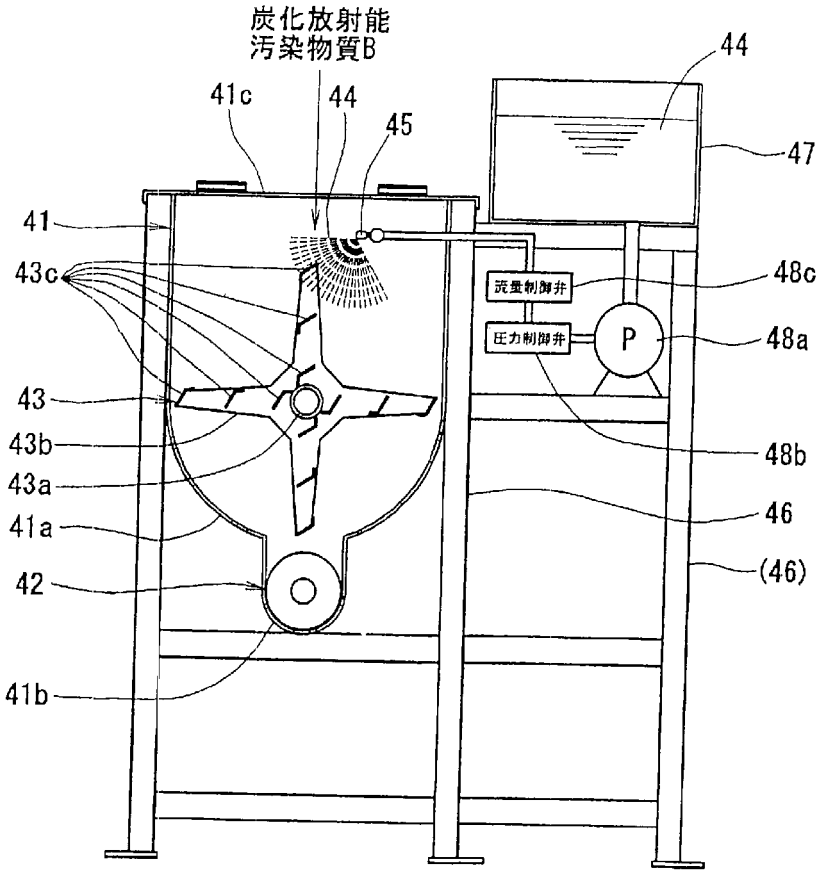
炭化放射能
汚染物質B
41c
44
45
44
47
41
43c
流量制御弁
48c
圧力制御弁
P
48a
43
43b
43a
48b
41a
46
42
(46)
41b