Fig.1

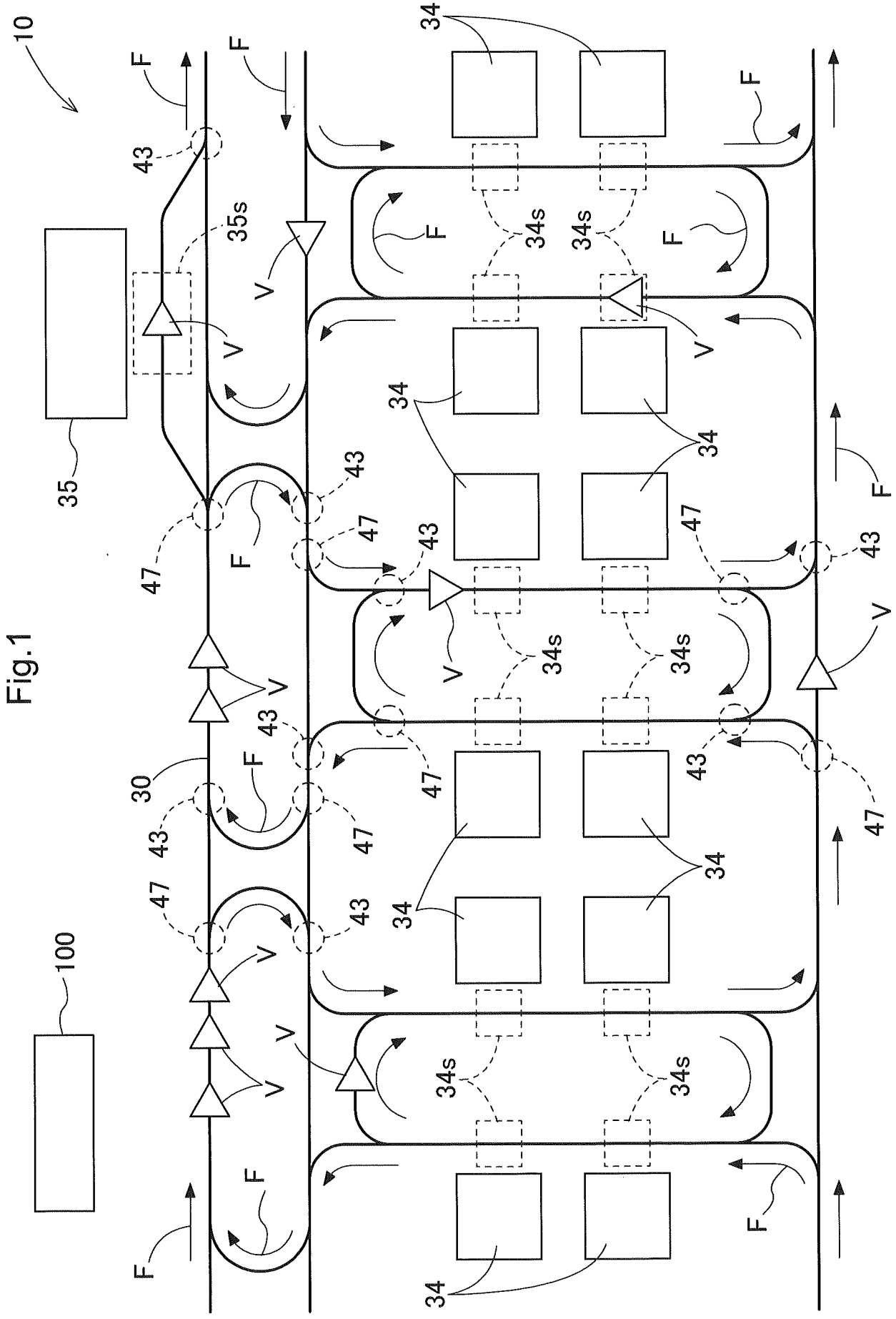

Fig.2

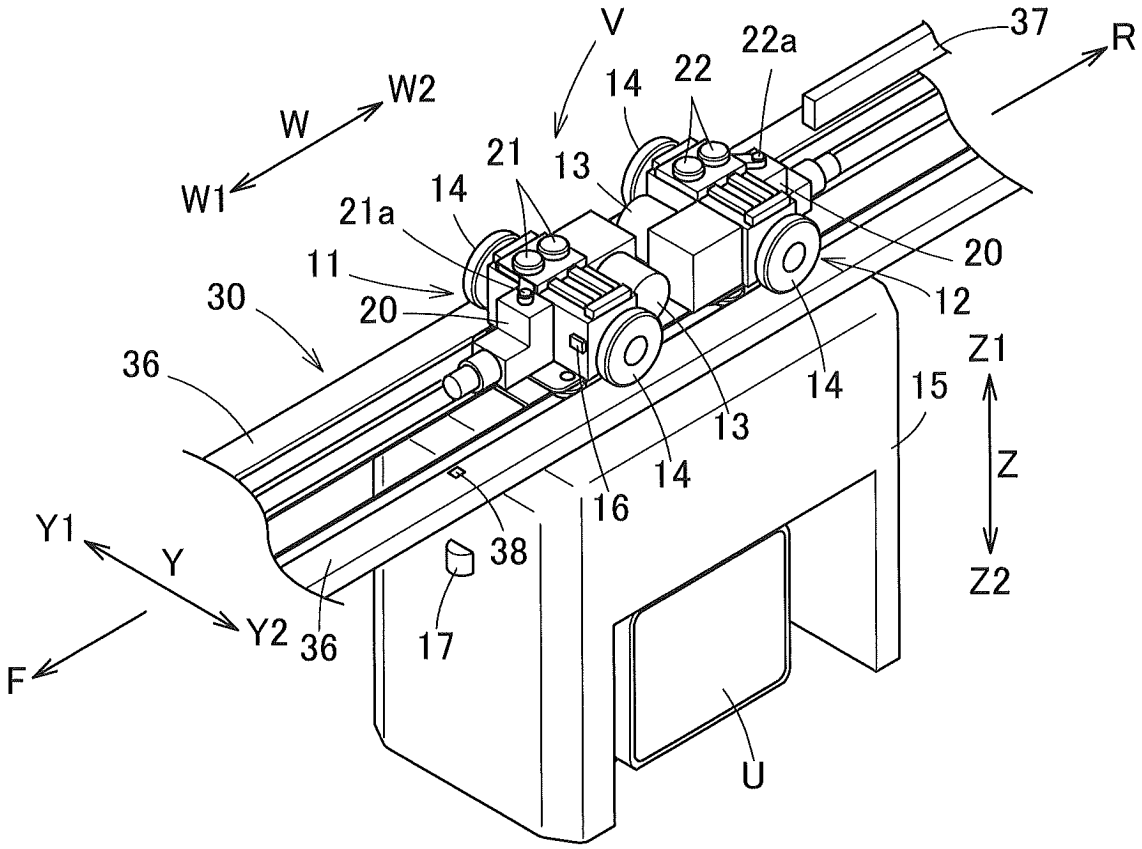
V
37
R
22a
22
14
W2
W
W1
21
13
14
21a
11
20
30
20
12
36
Z1
14
15
13
14
Z
16
Y1
38
Y
Z2
Y2
36
17
F
U

Fig.3

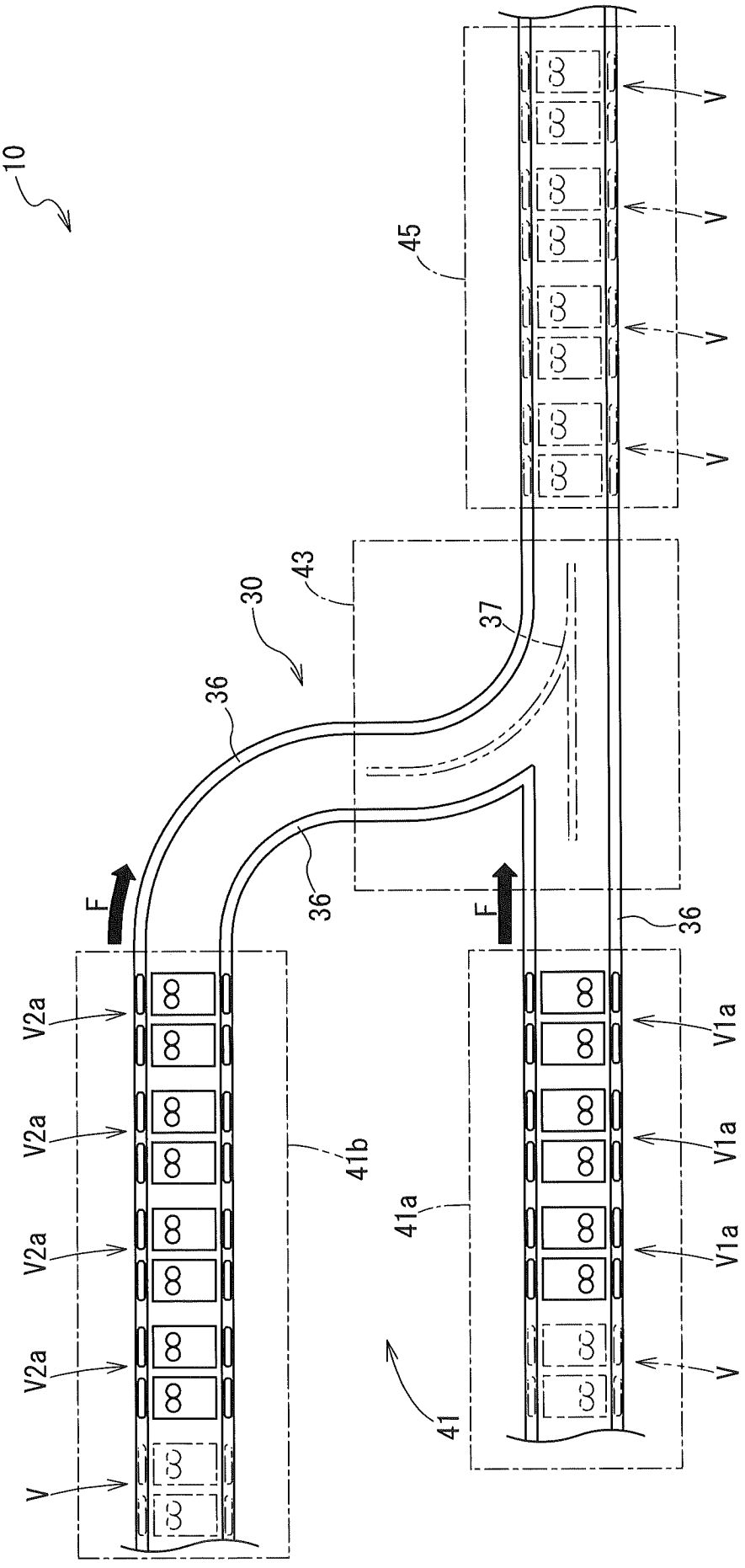

Fig.4

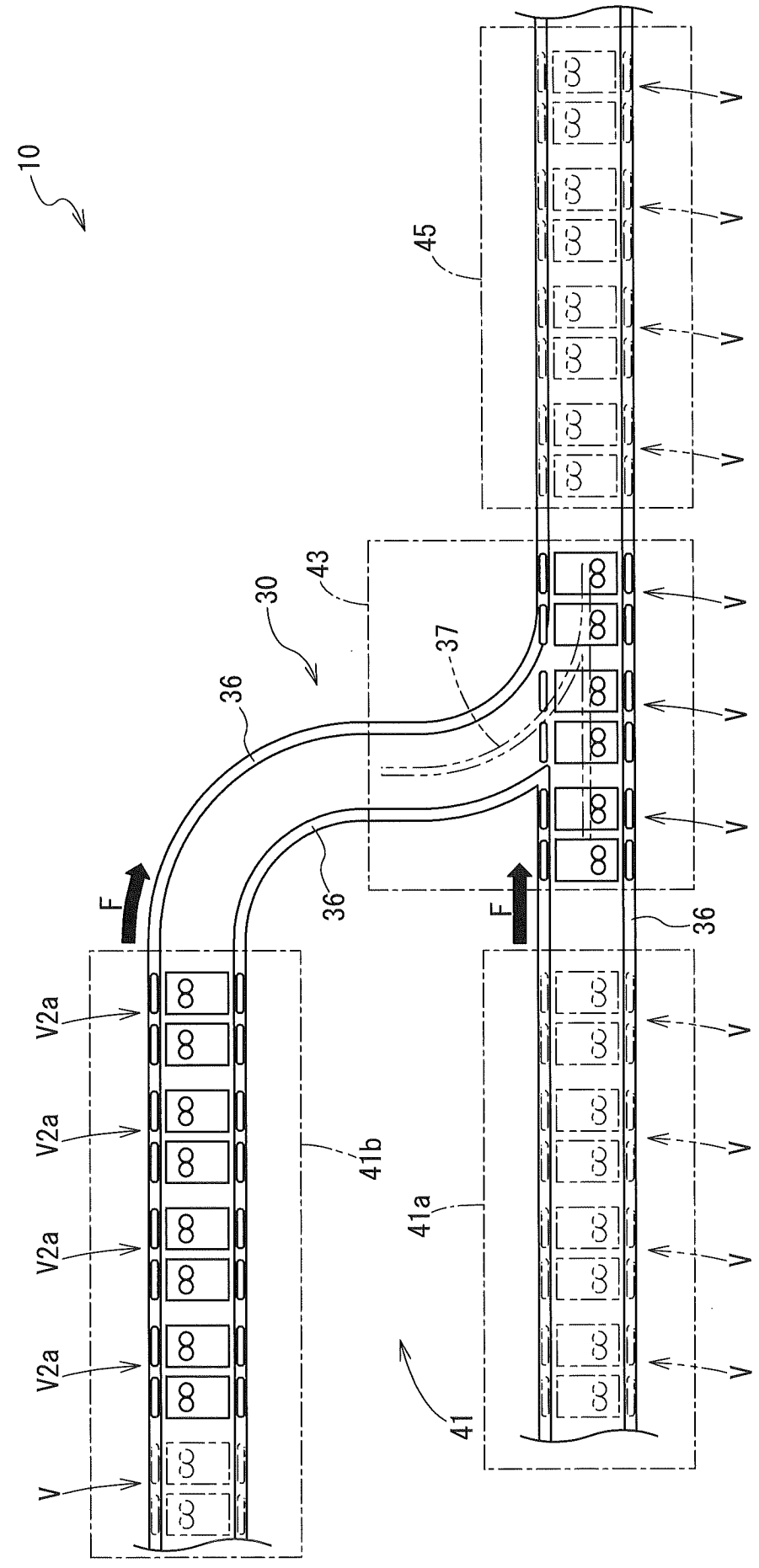

Fig.5

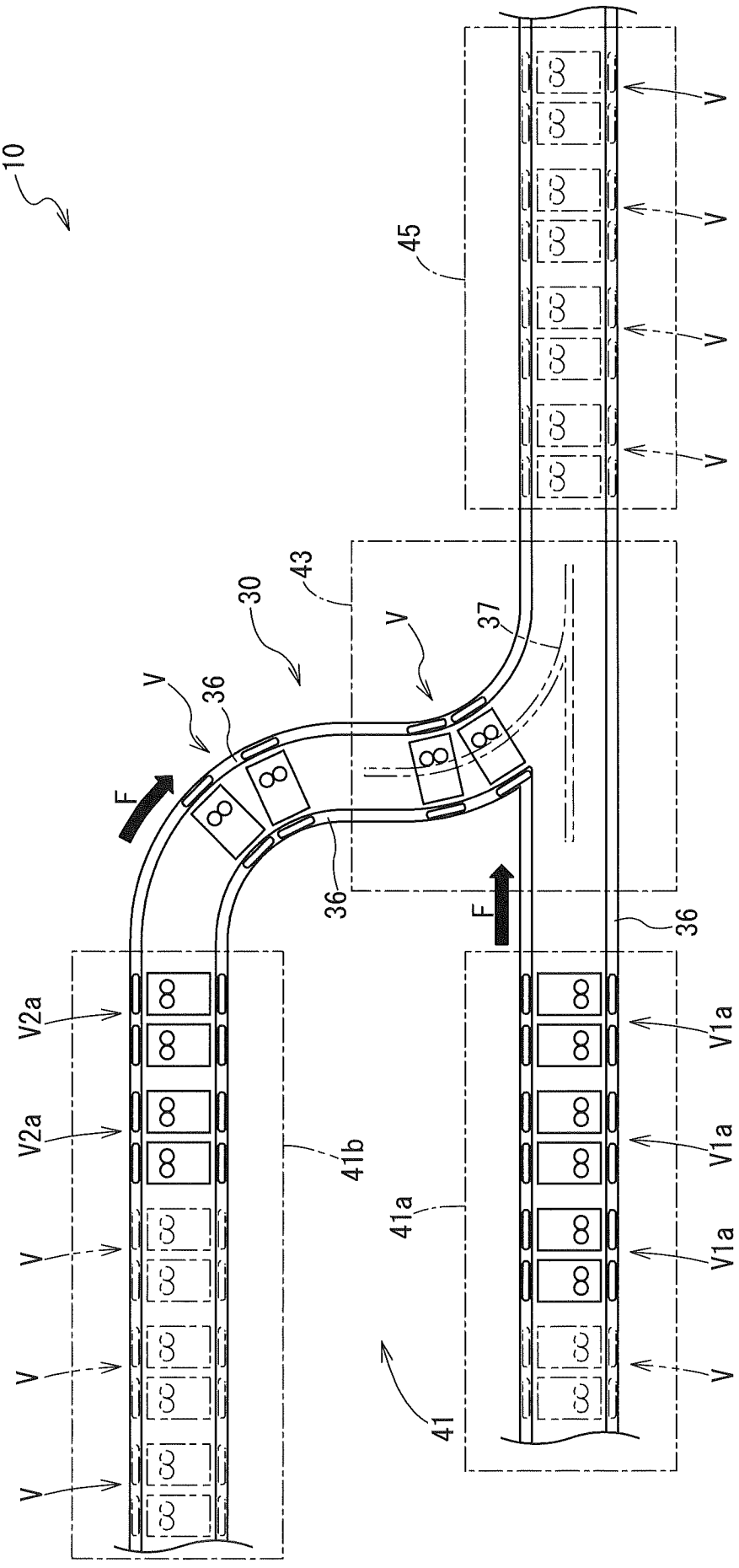

Fig.6

