FIG.1

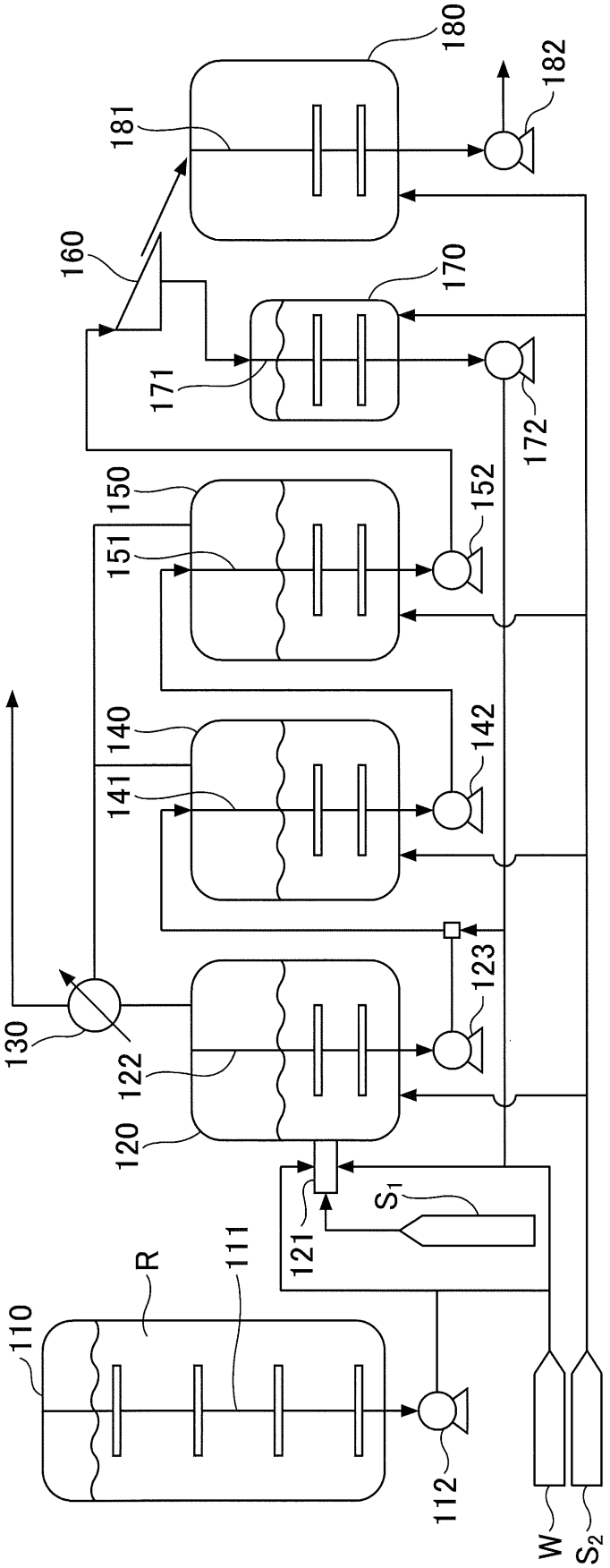
100
110
R
111
112
120
121
122
123
130
140
141
142
150
151
152
160
170
171
172
180
181
182
W
S1
S2

FIG.2A

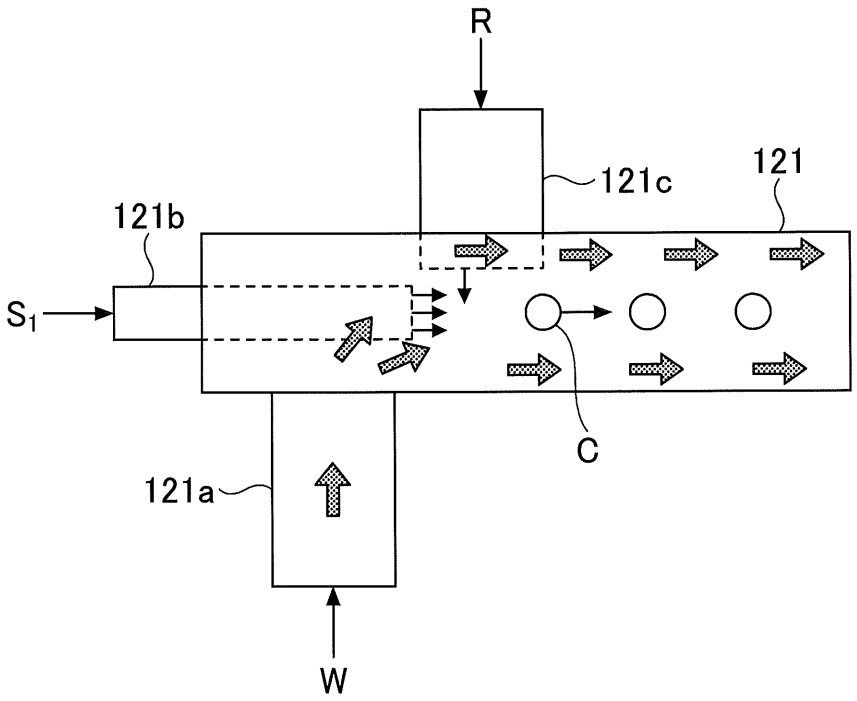

FIG.2B

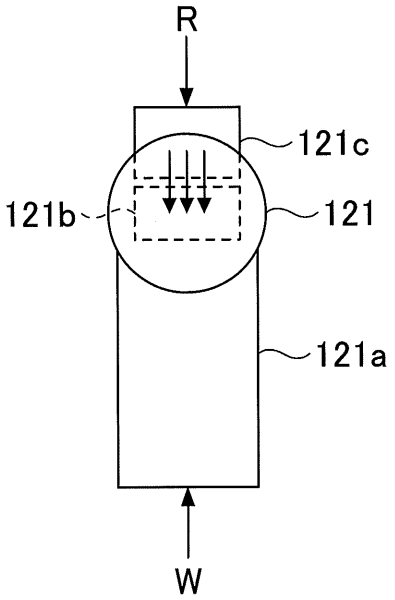

FIG.3

