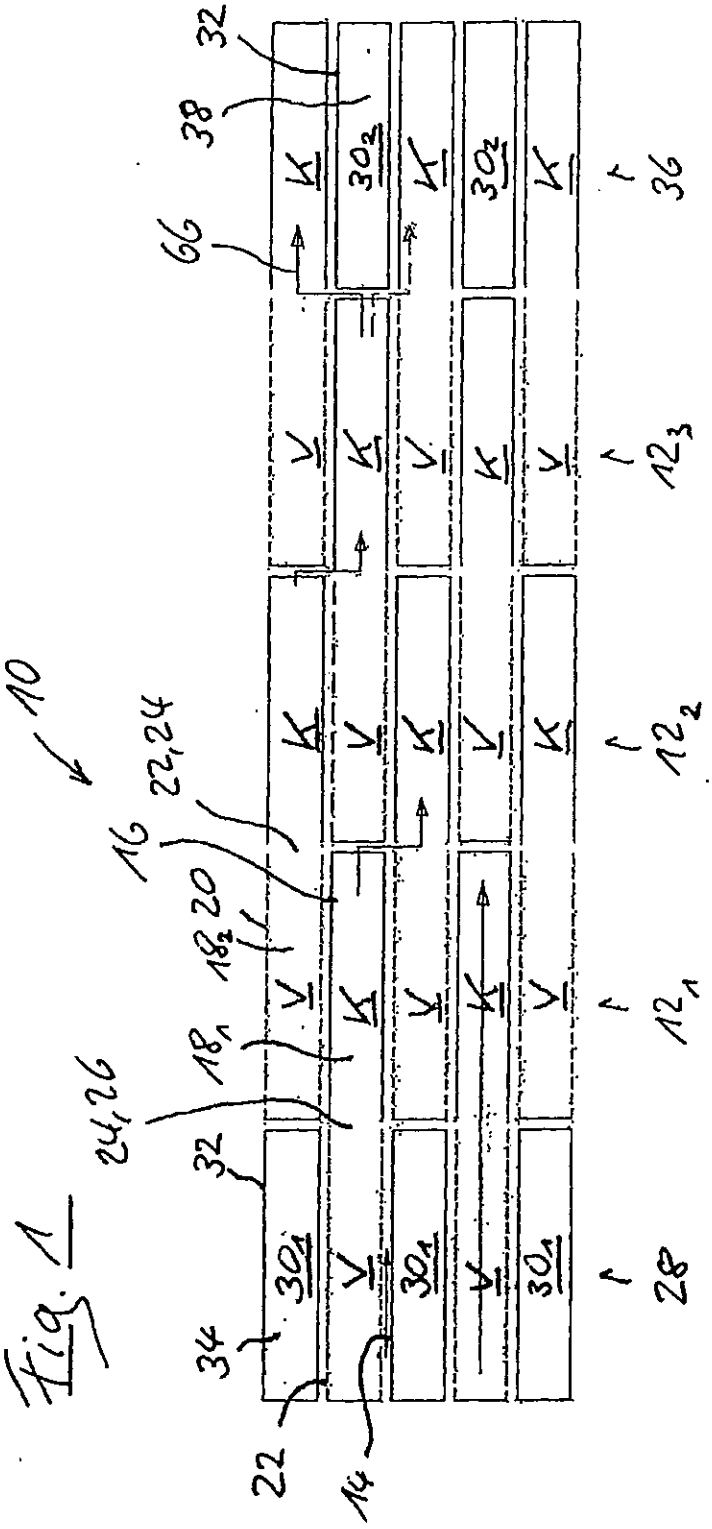
10
22,24
16
20
18₂
18₁
24,26
32
34
22
14
30₁
30₂
28
12₁
12₂
12₃
36
38
66

Fig. 1

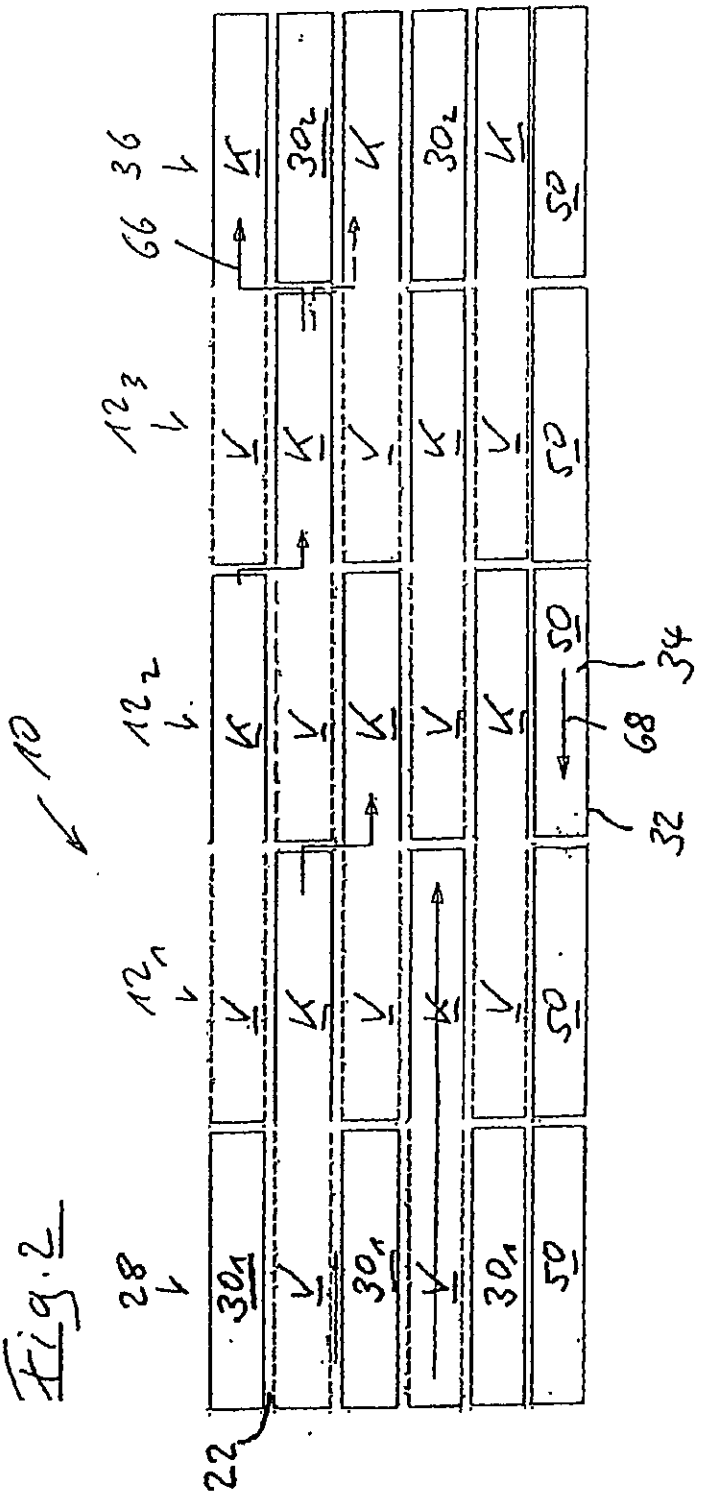

Fig. 2

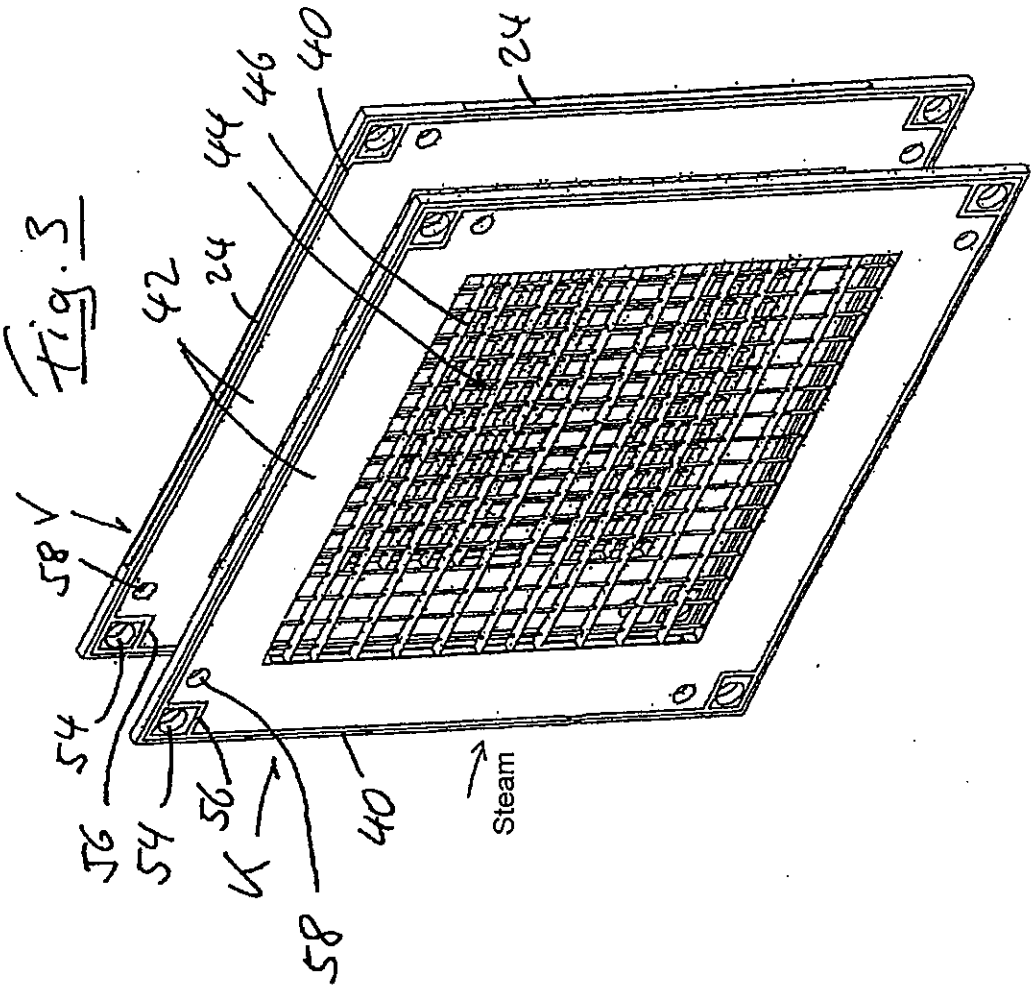

Fig. 3

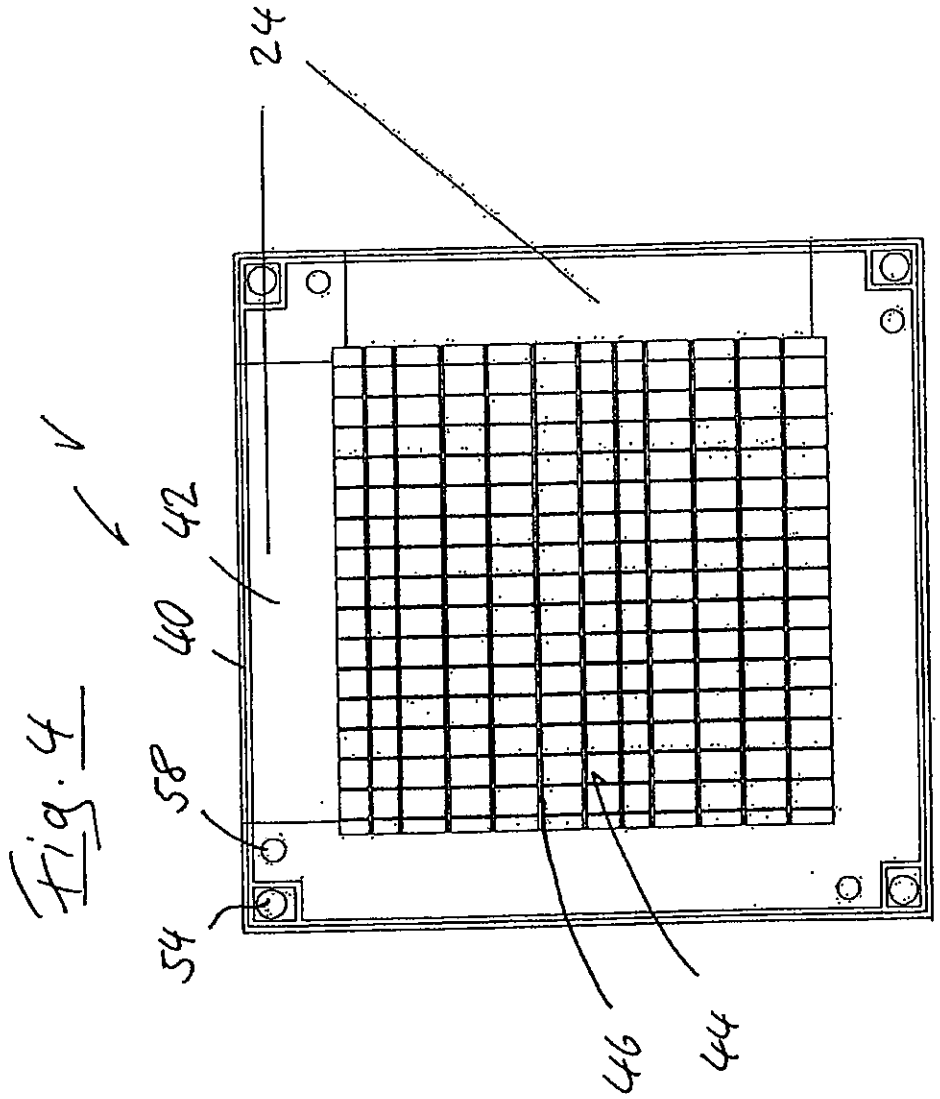

Fig. 4

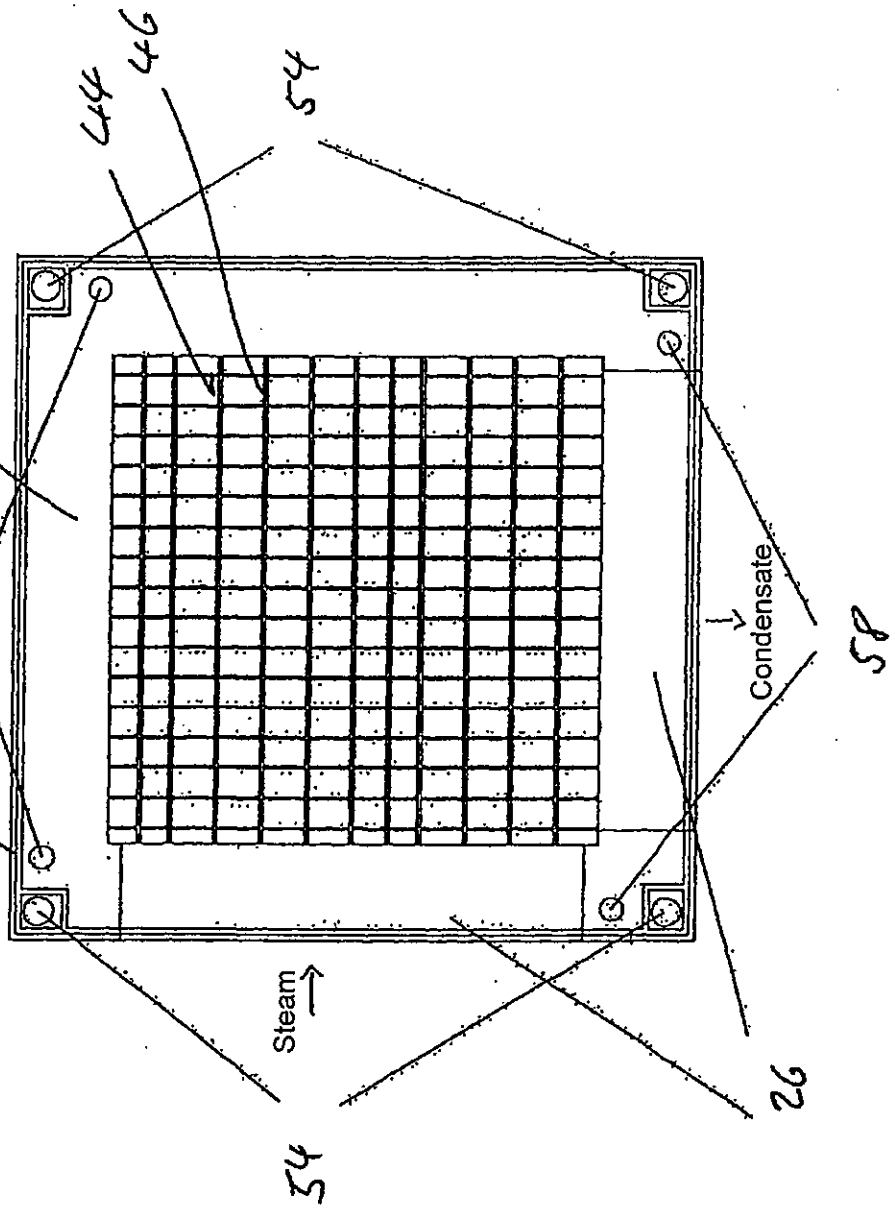

Fig. 5

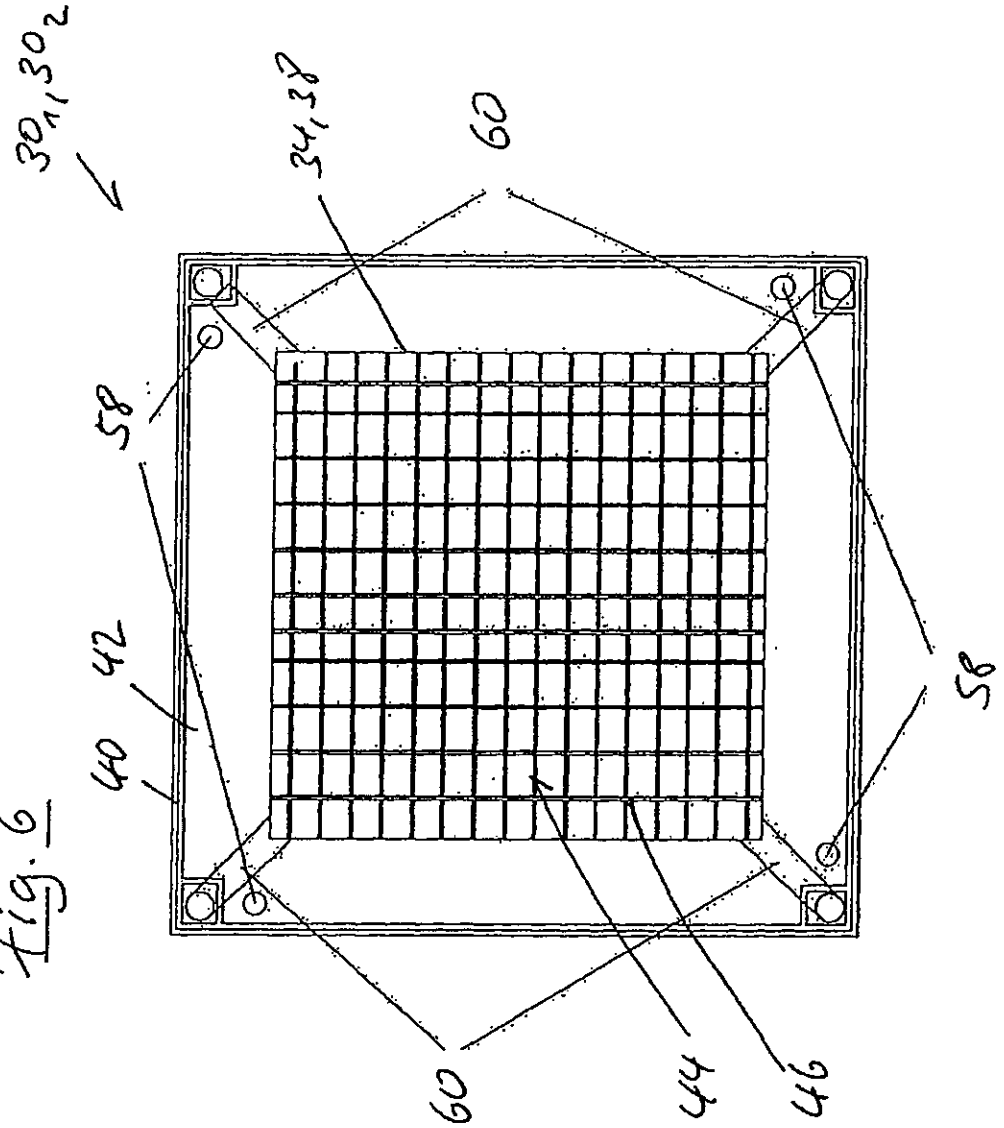

Fig. 6

Fig. 7

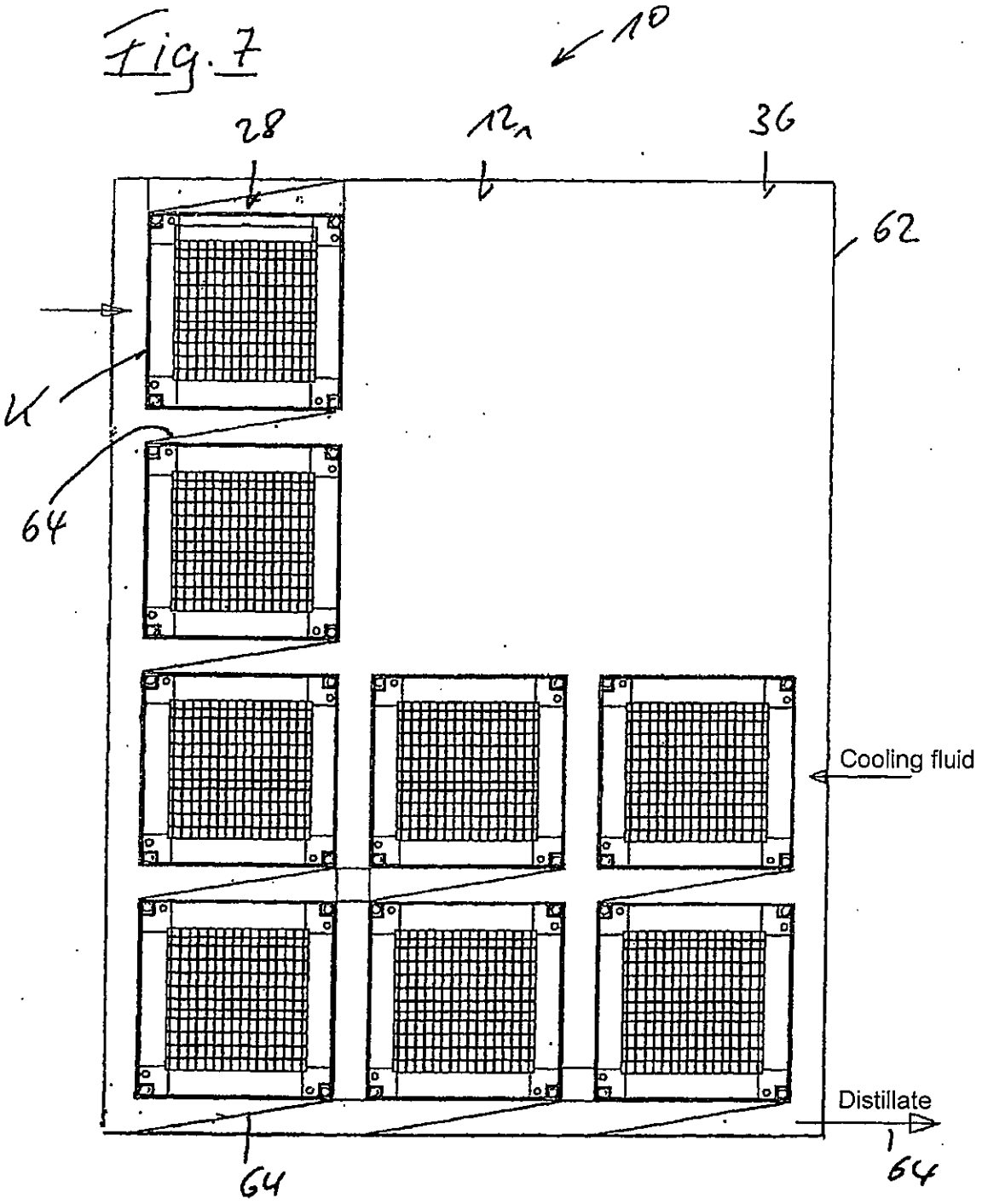

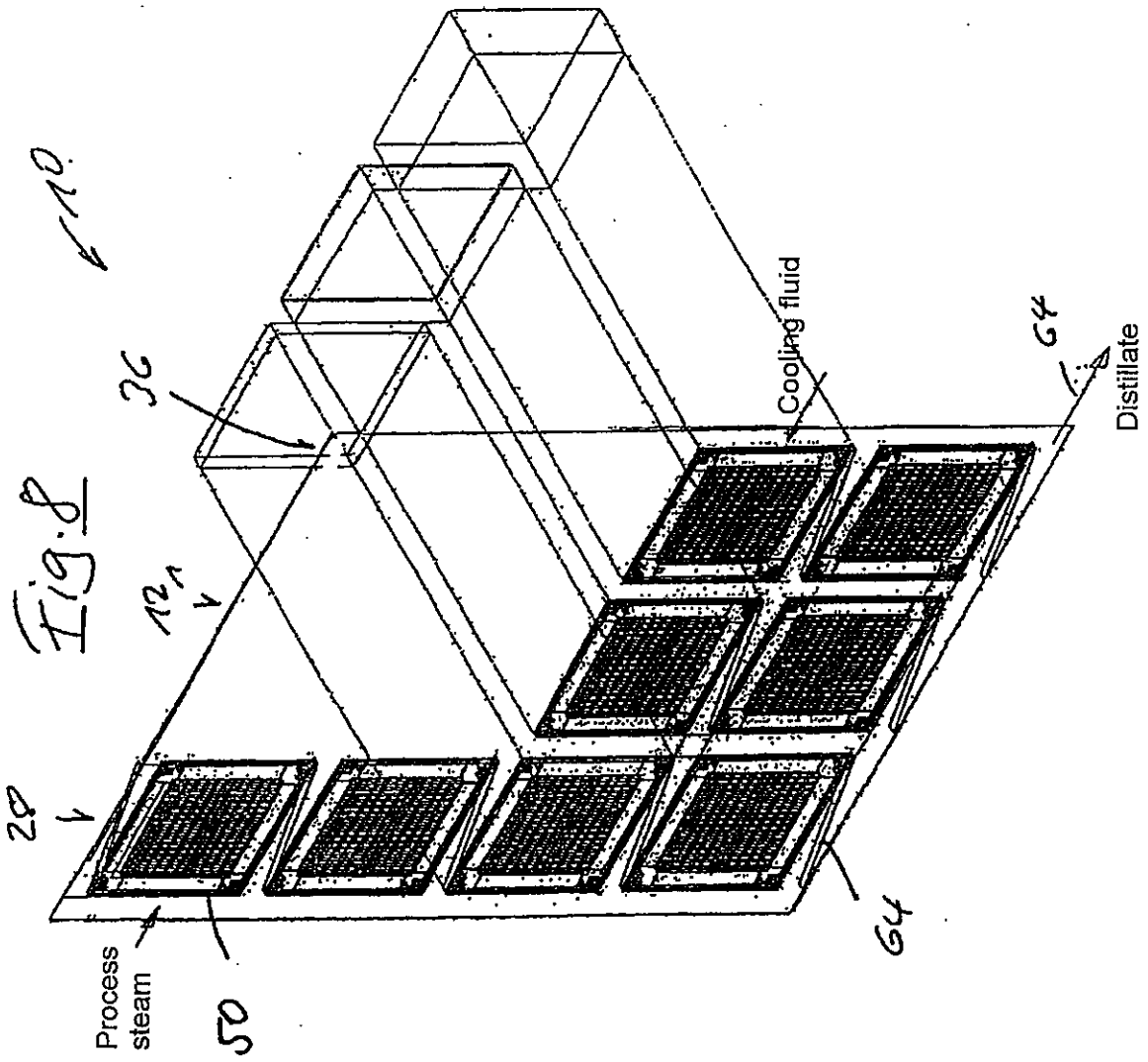

Fig. 8