Fig.1

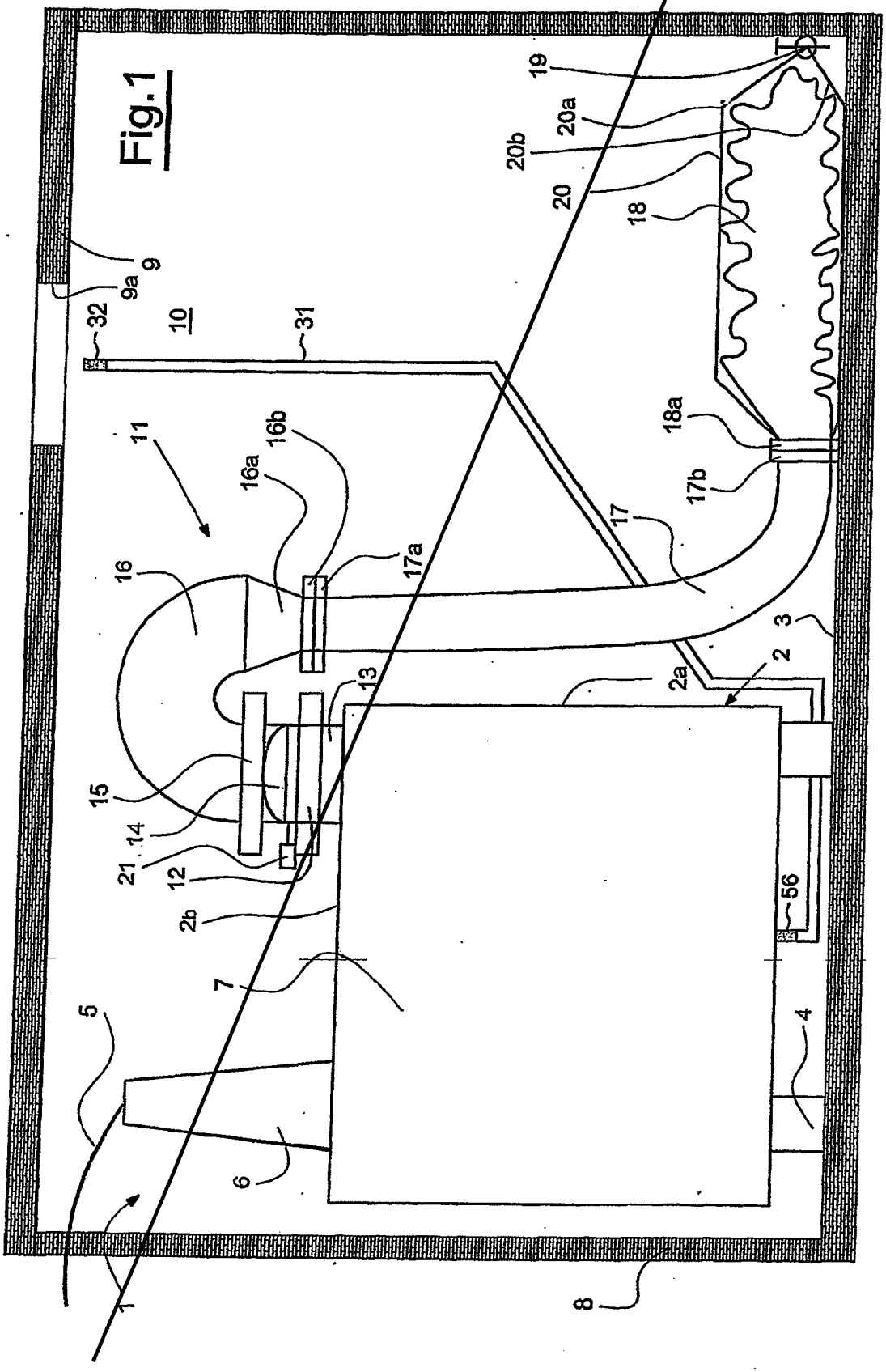
19
20a
20b
20
18
9
9a
32
10
31
18a
17b
11
16b
16a
17
16
17a
3
2
2a
13
15
14
21
12
2b
56
7
5
4
6
1
8

Fig.2

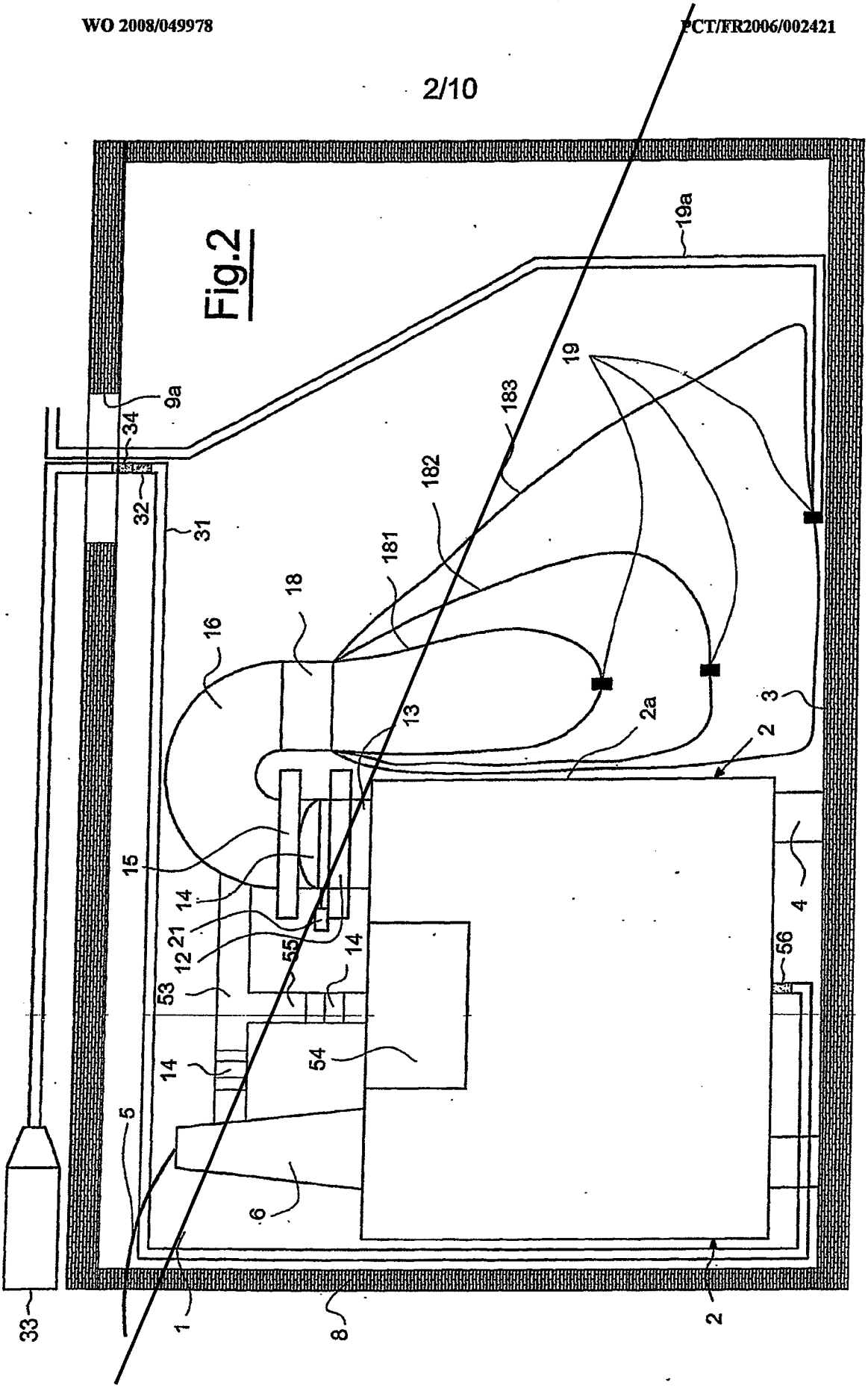
19a
19
183
182
181
18
16
13
2a
2
3
9a
34
32
31
15
14
21
12
55
53
54
56
4
5
6
33
1
8

Fig.3

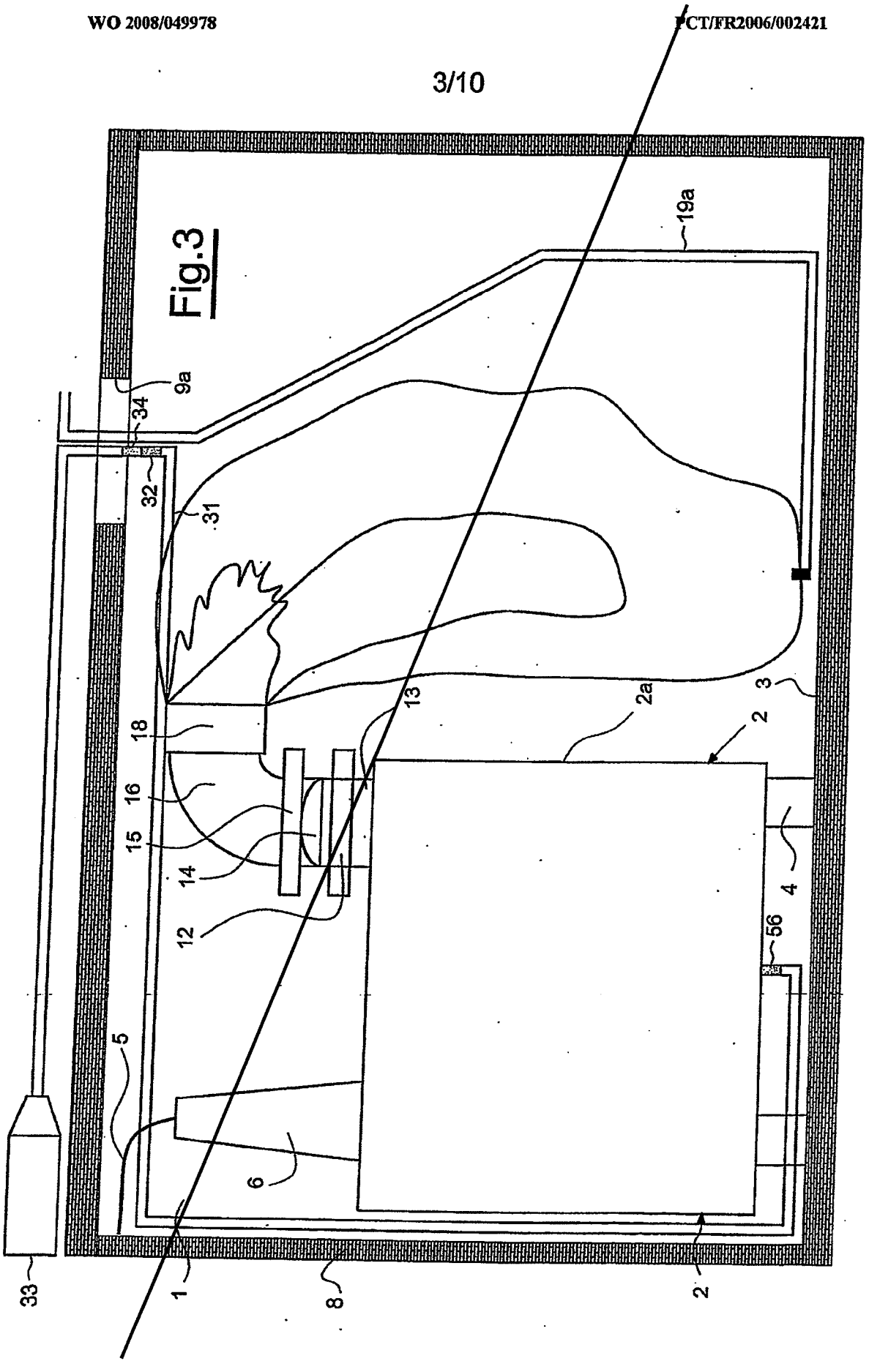

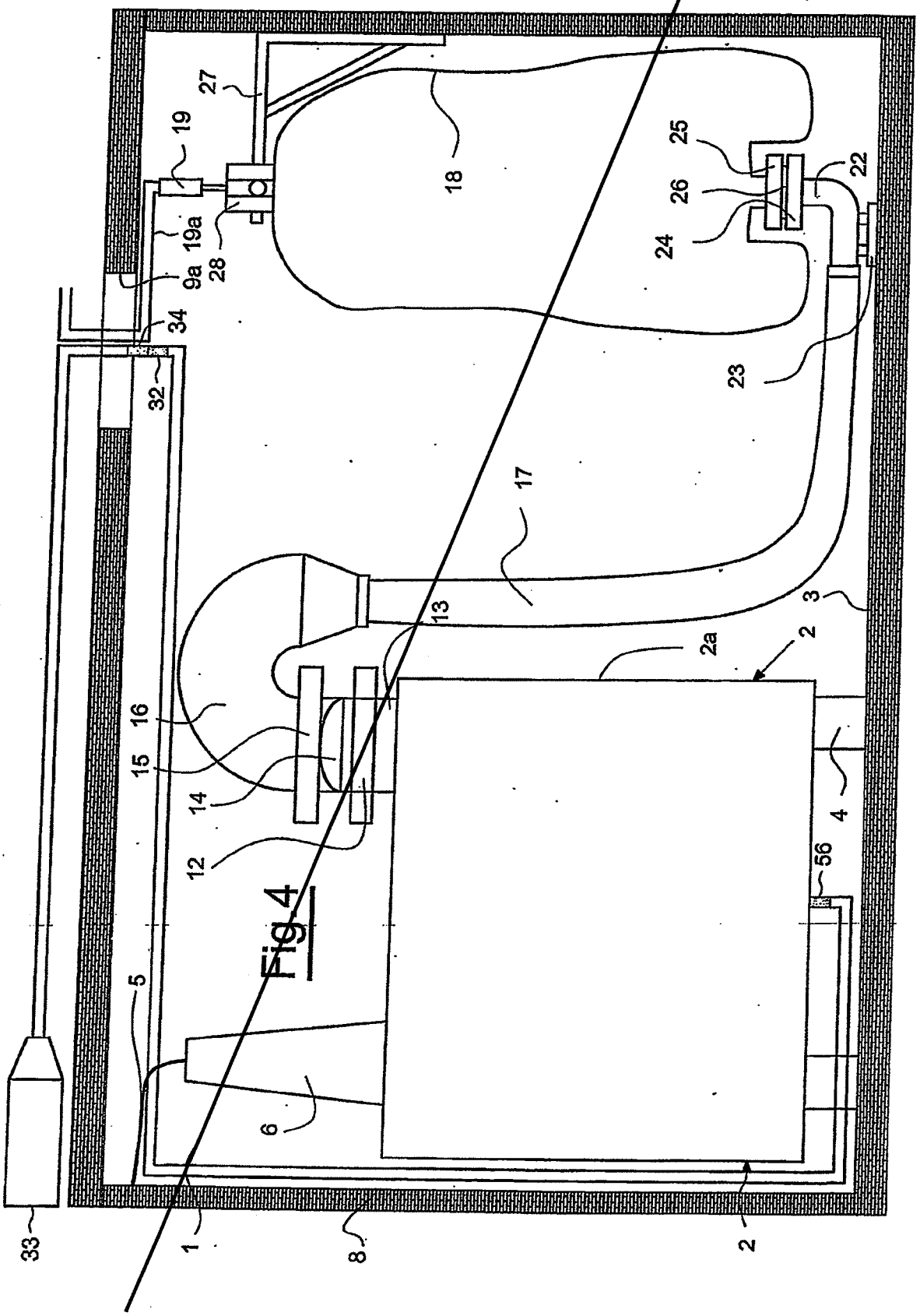
27
19
19a
28
9a
34
32
18
25
26
24
22
23
17
13
3
2a
2
16
15
14
12
4
56
5
6
33
1
8
2

Fig 4

Fig.5

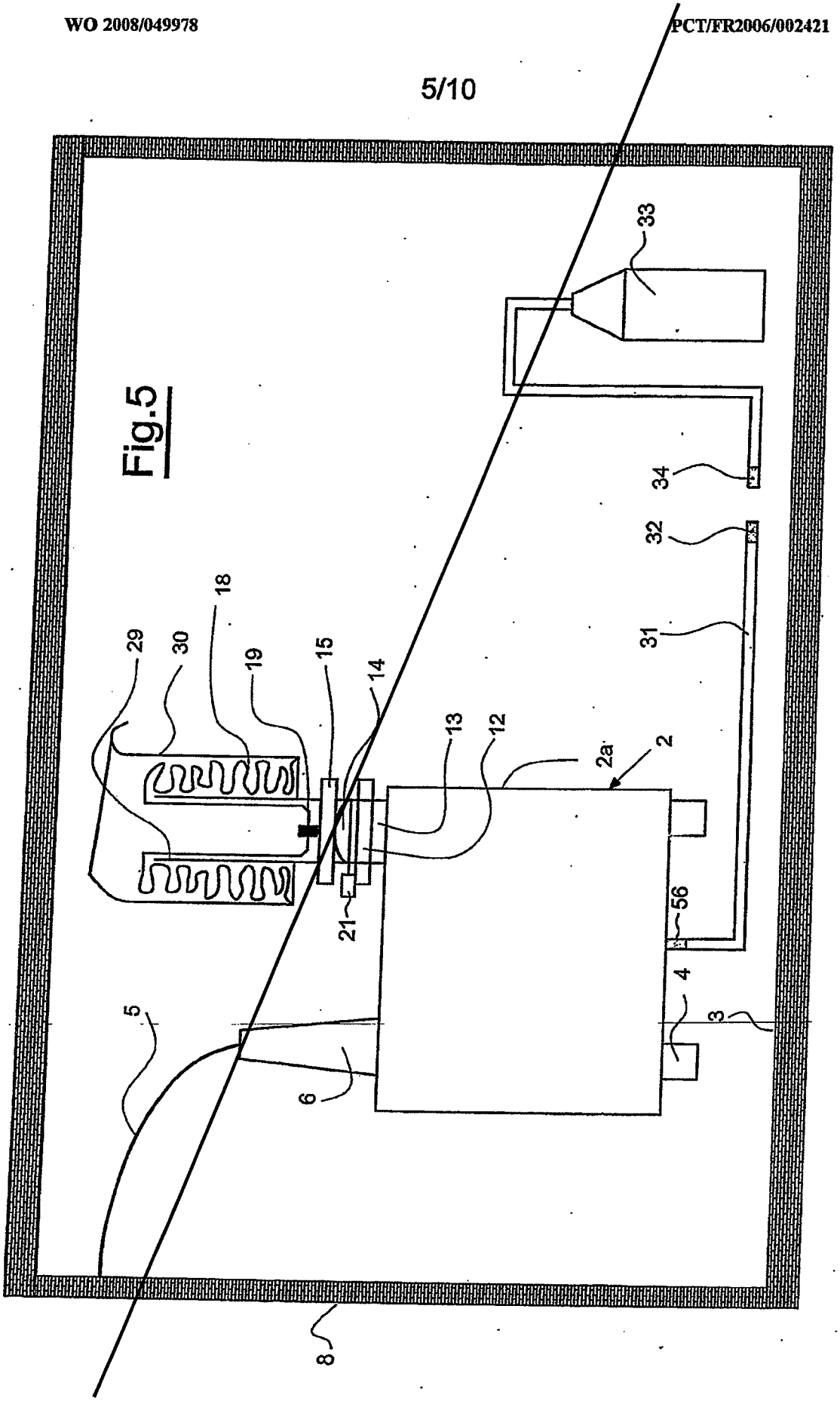

Fig.6

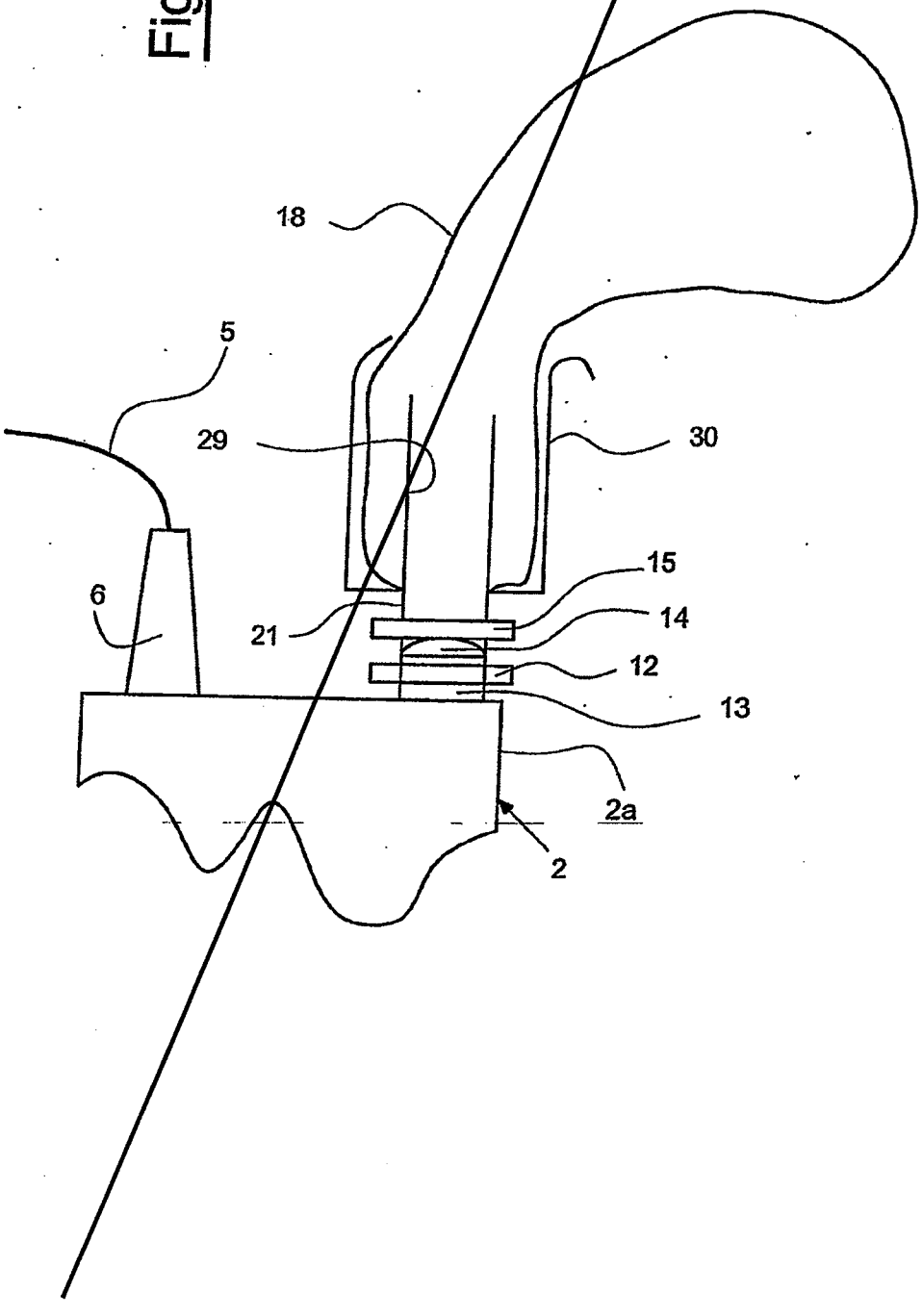

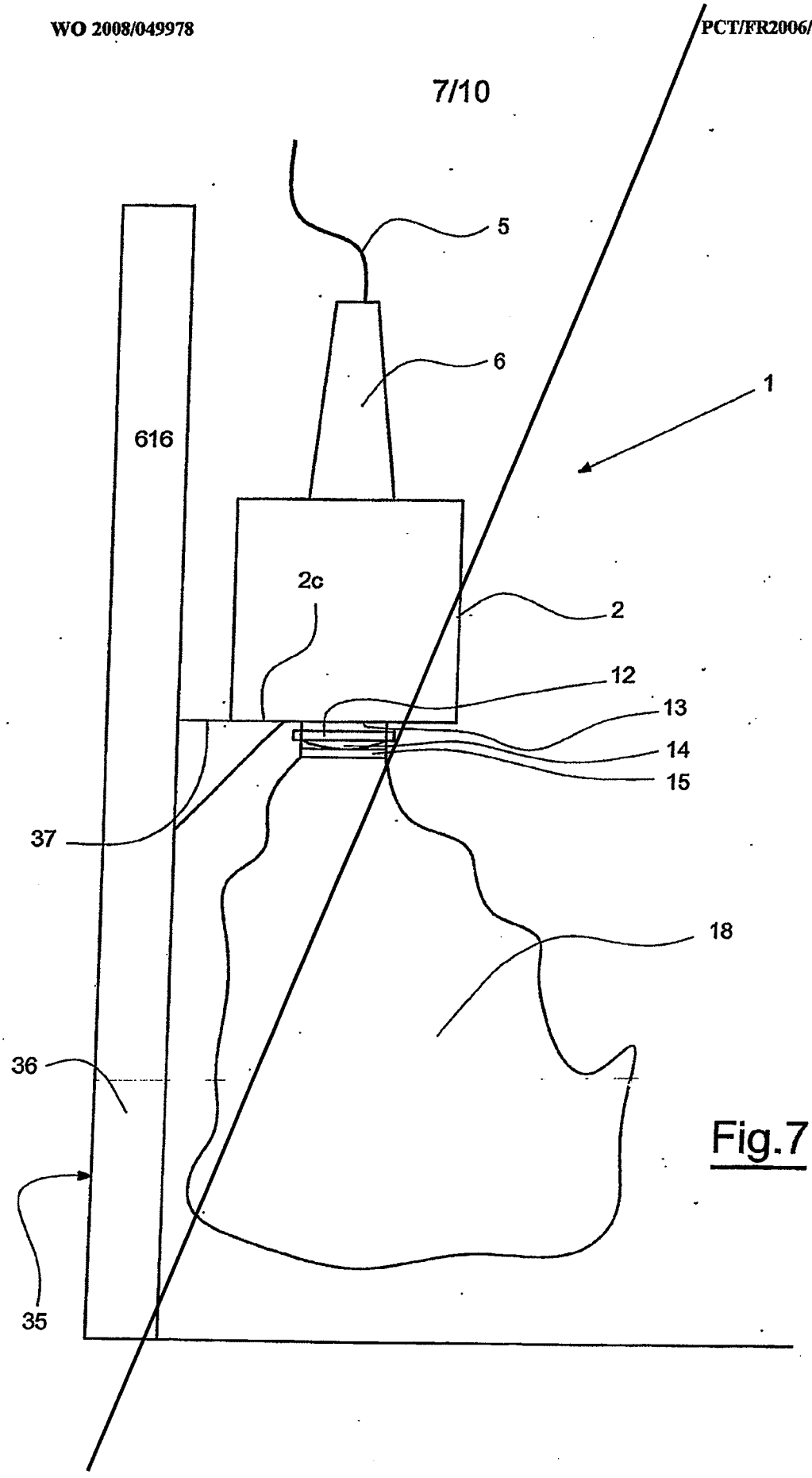


Fig.7

Fig.8

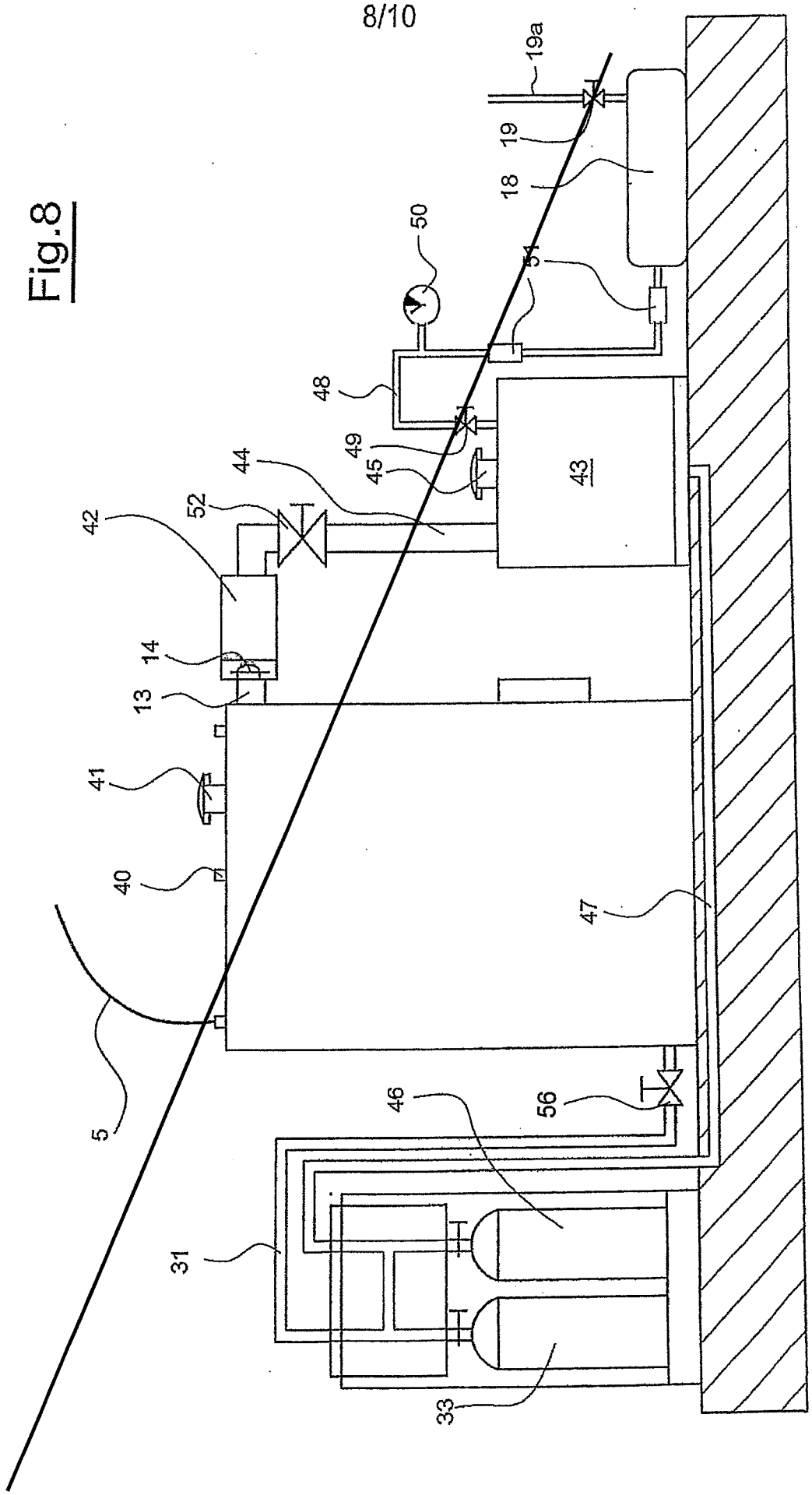

FIG.9

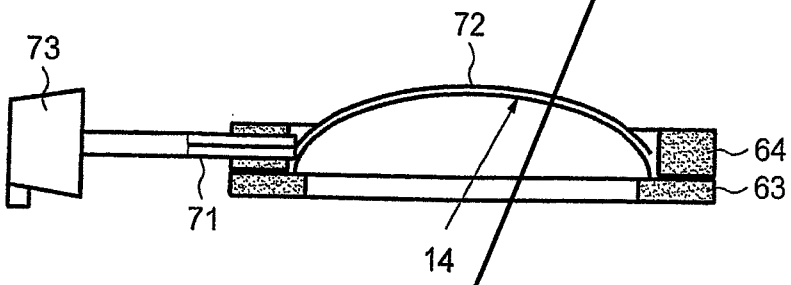


FIG.10

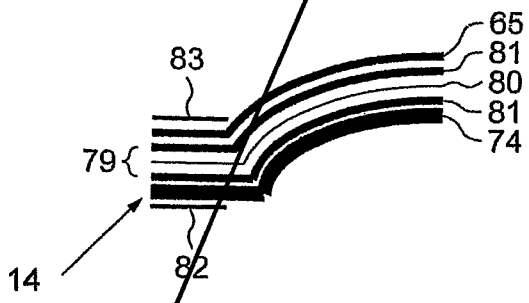


FIG.11

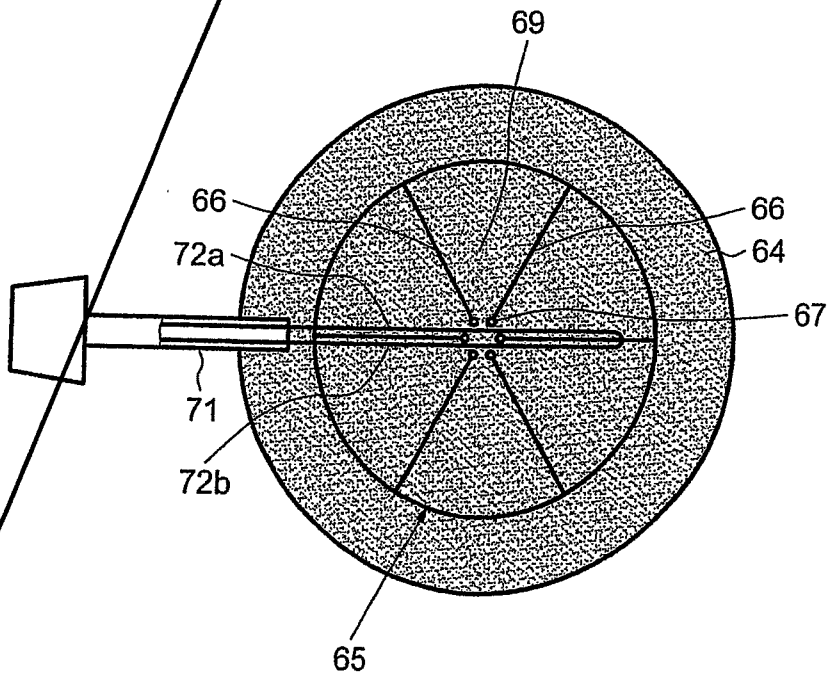

FIG.12

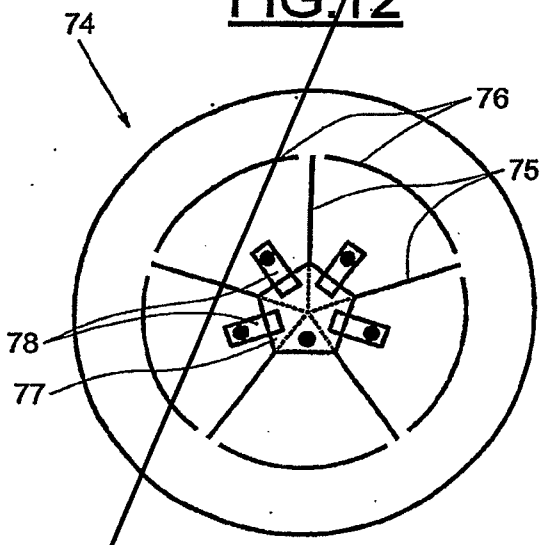

Fig.1

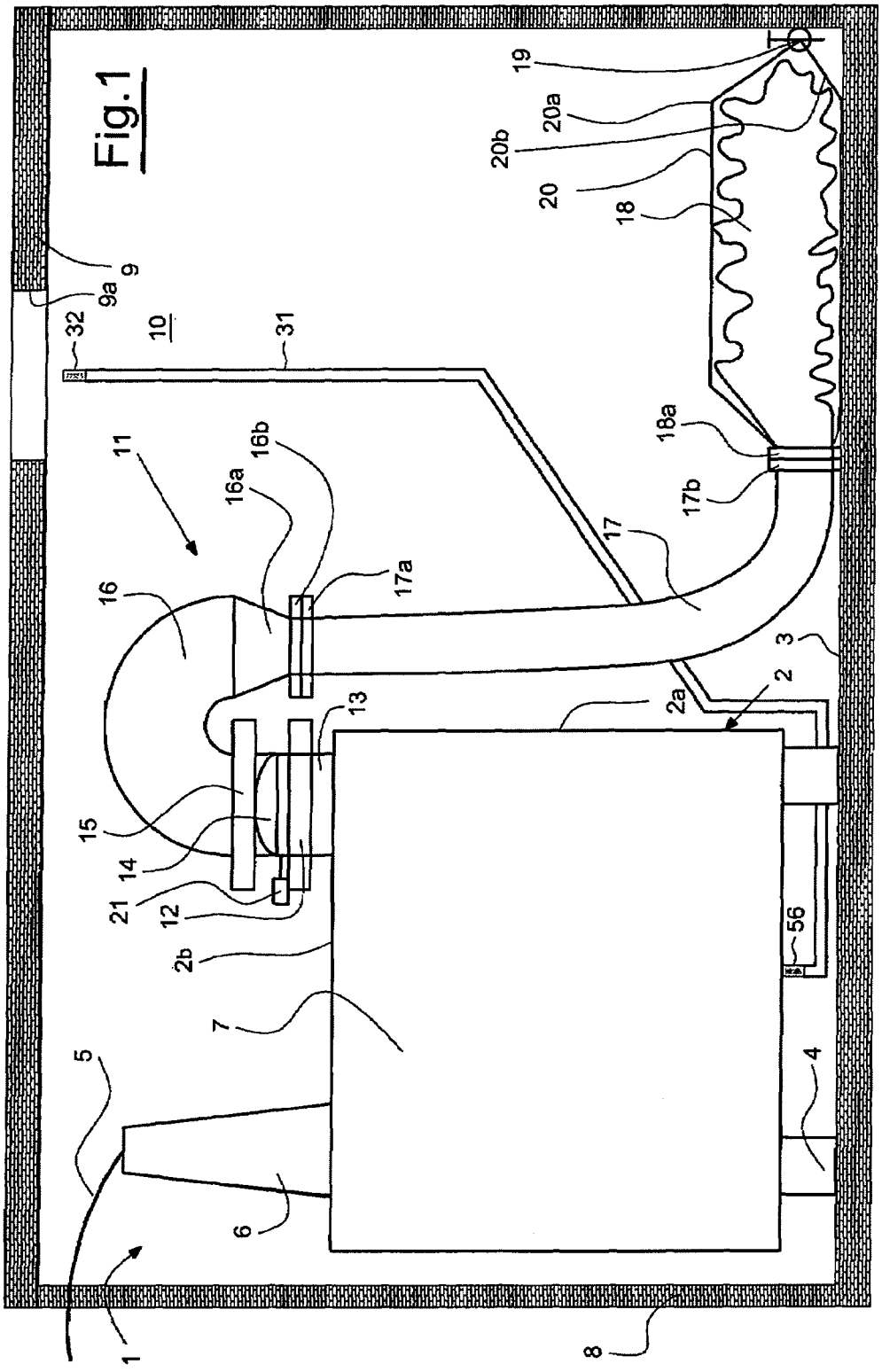
19
20a
20b
20
18
9
9a
32
10
31
18a
17b
11
16b
16a
17a
17
16
3
2
2a
13
15
14
21
12
2b
56
7
5
4
6
1
8

Fig.2

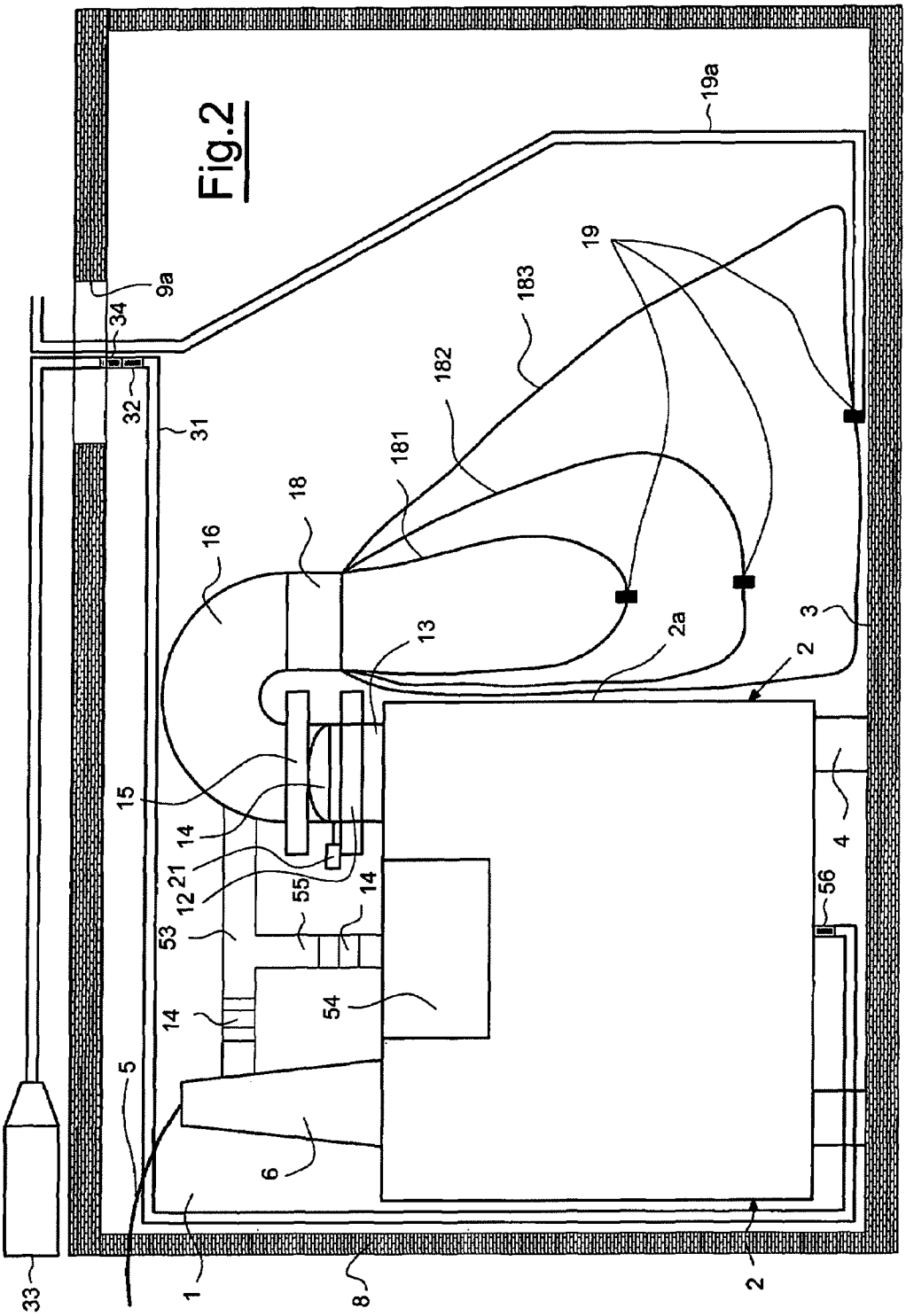
19a
19
183
182
181
18
16
9a
34
32
31
13
2a
3
2
15
14
21
12
53
55
14
54
14
4
56
5
6
33
1
8
2

Fig.3

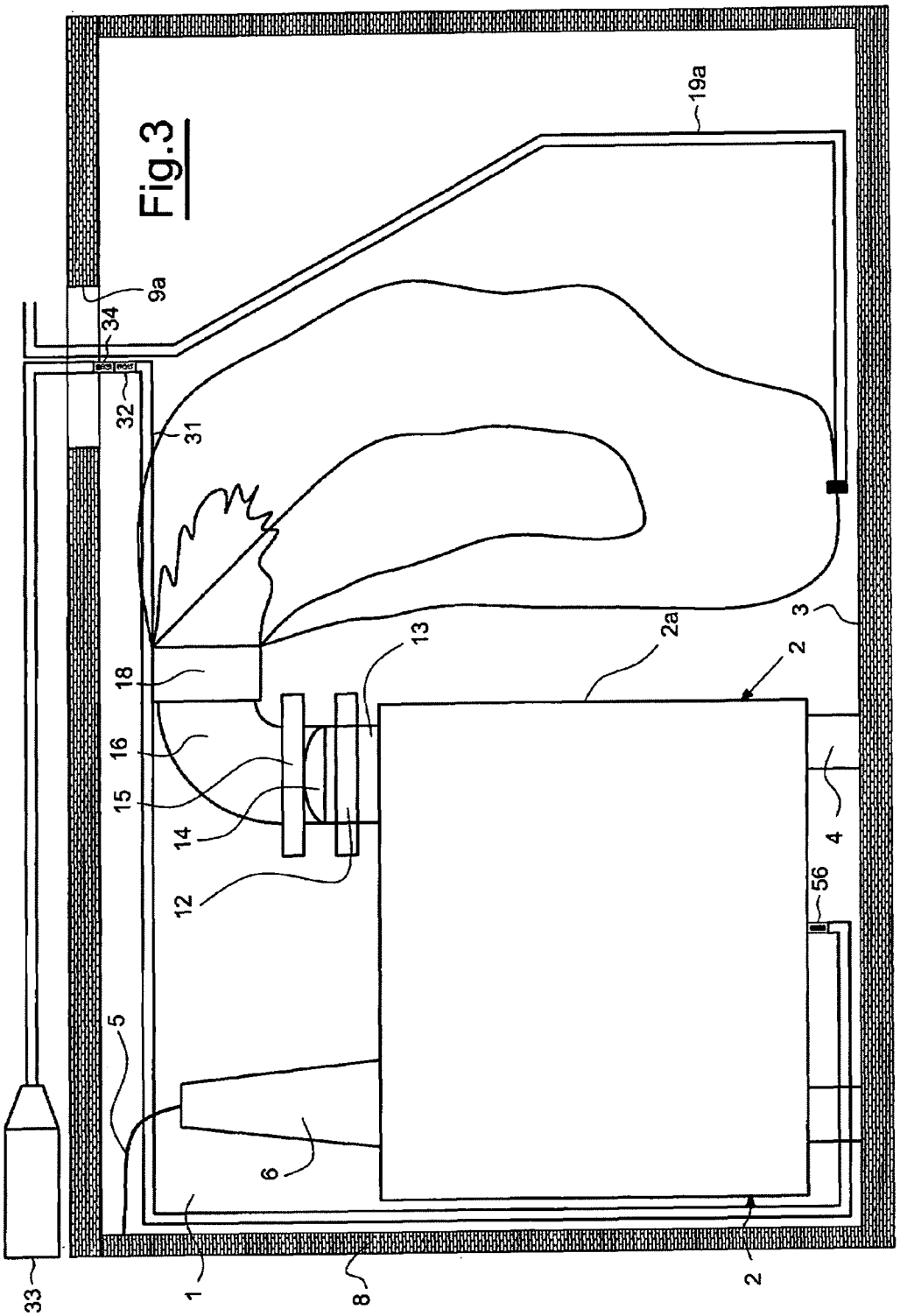

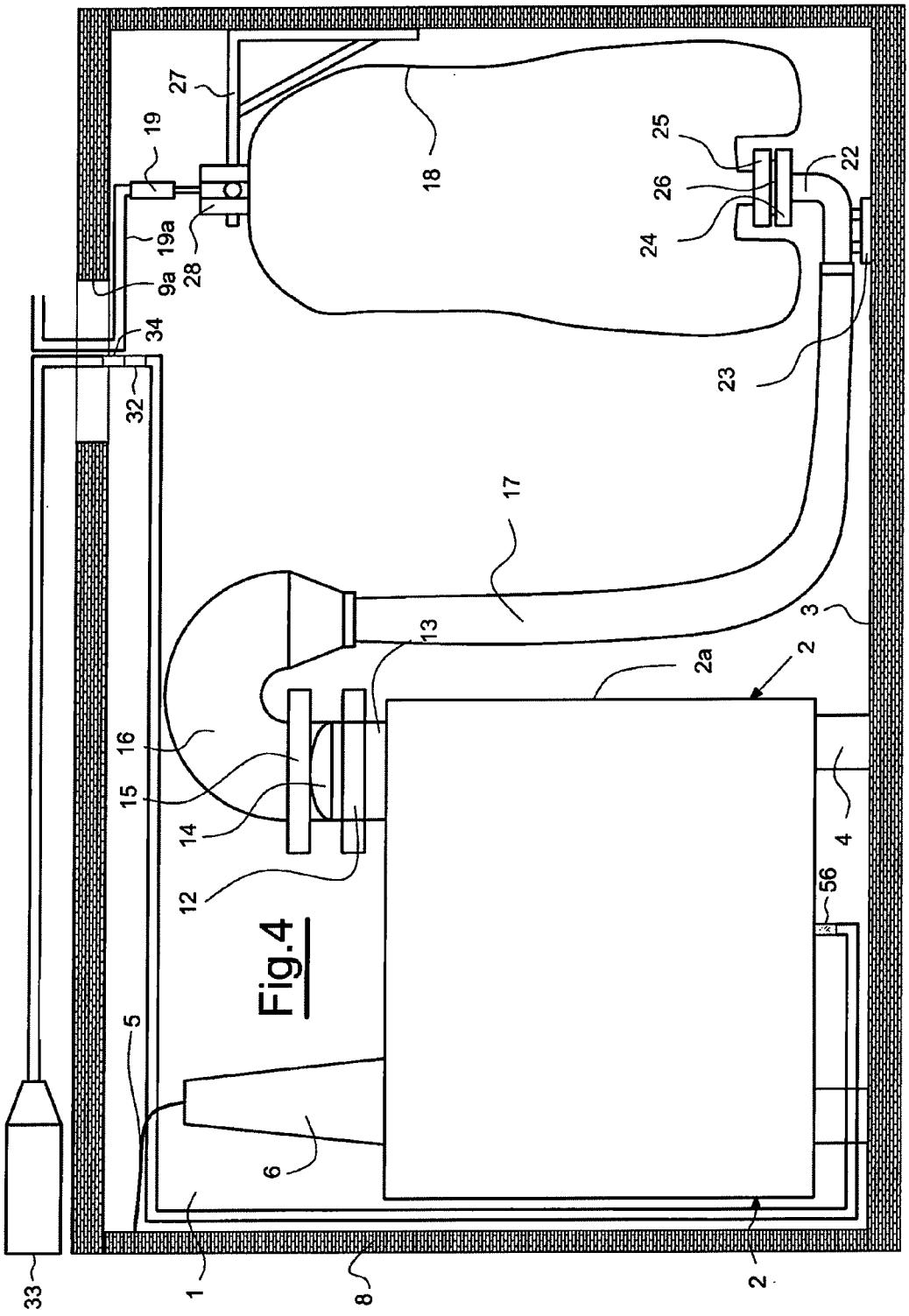
27
19
19a
9a
28
34
32
18
25
26
24
22
23
17
13
3
2
2a
16
15
14
12
4
56
5
6
33
1
8
2

Fig.4

Fig.5

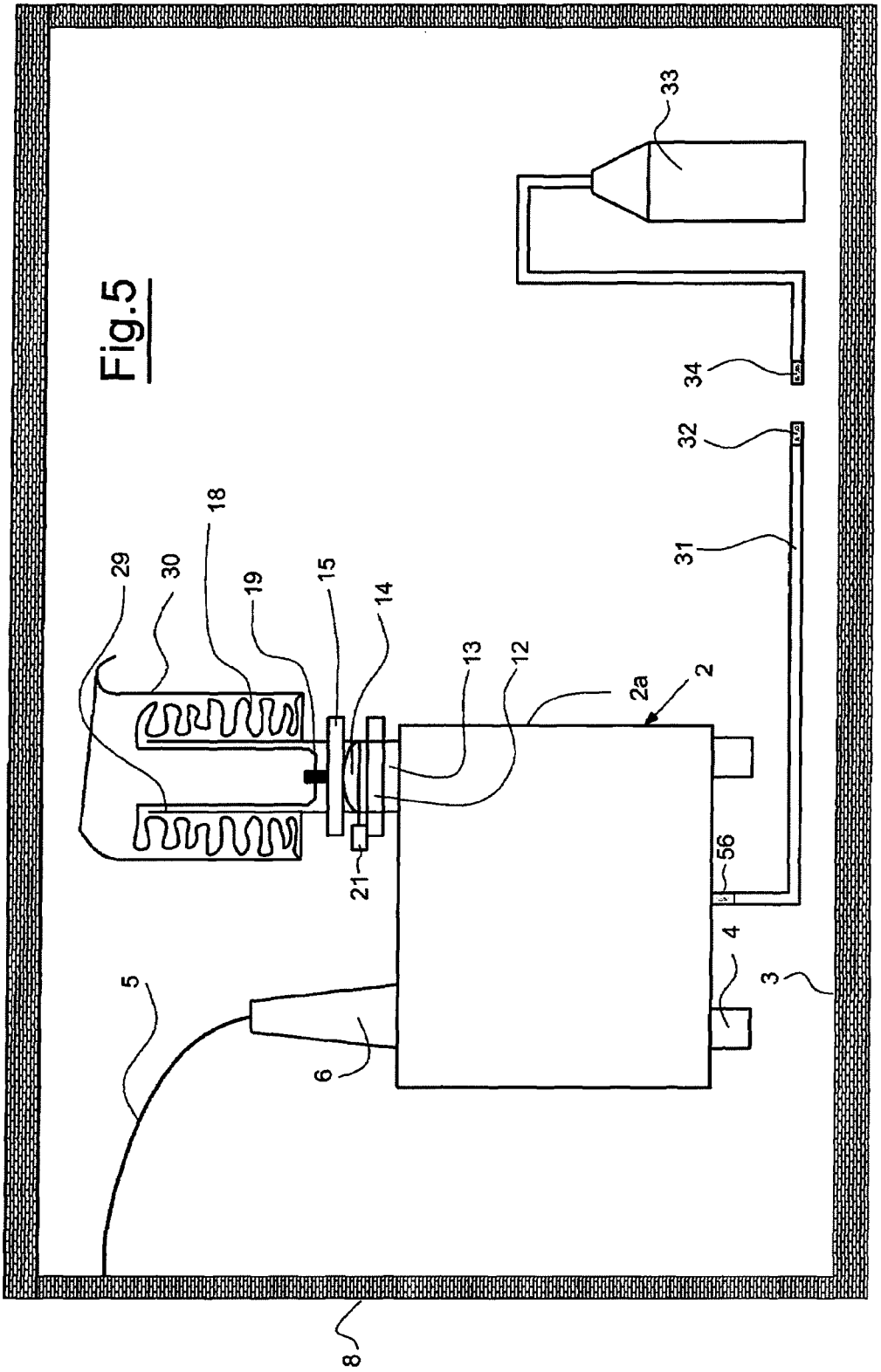

Fig.6

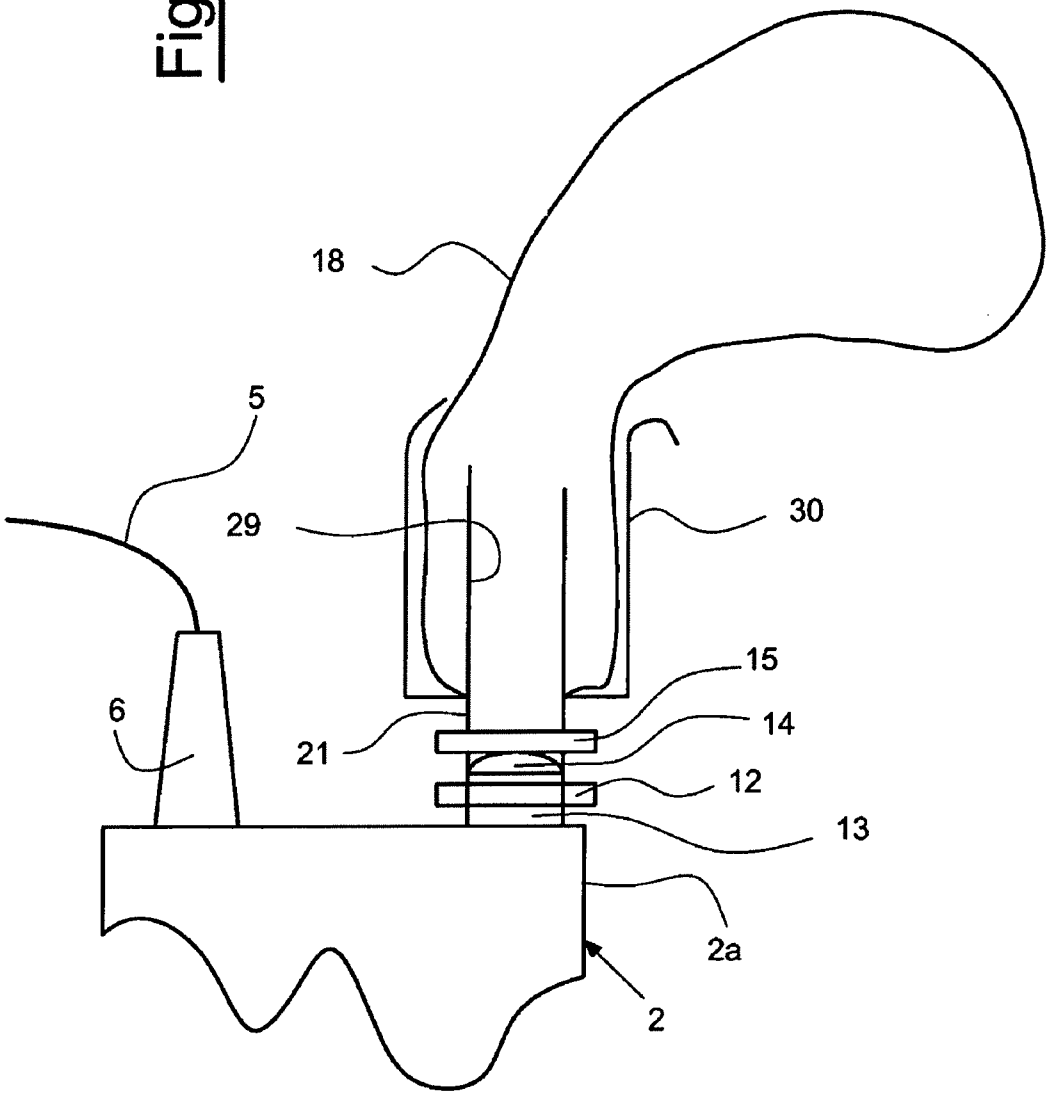

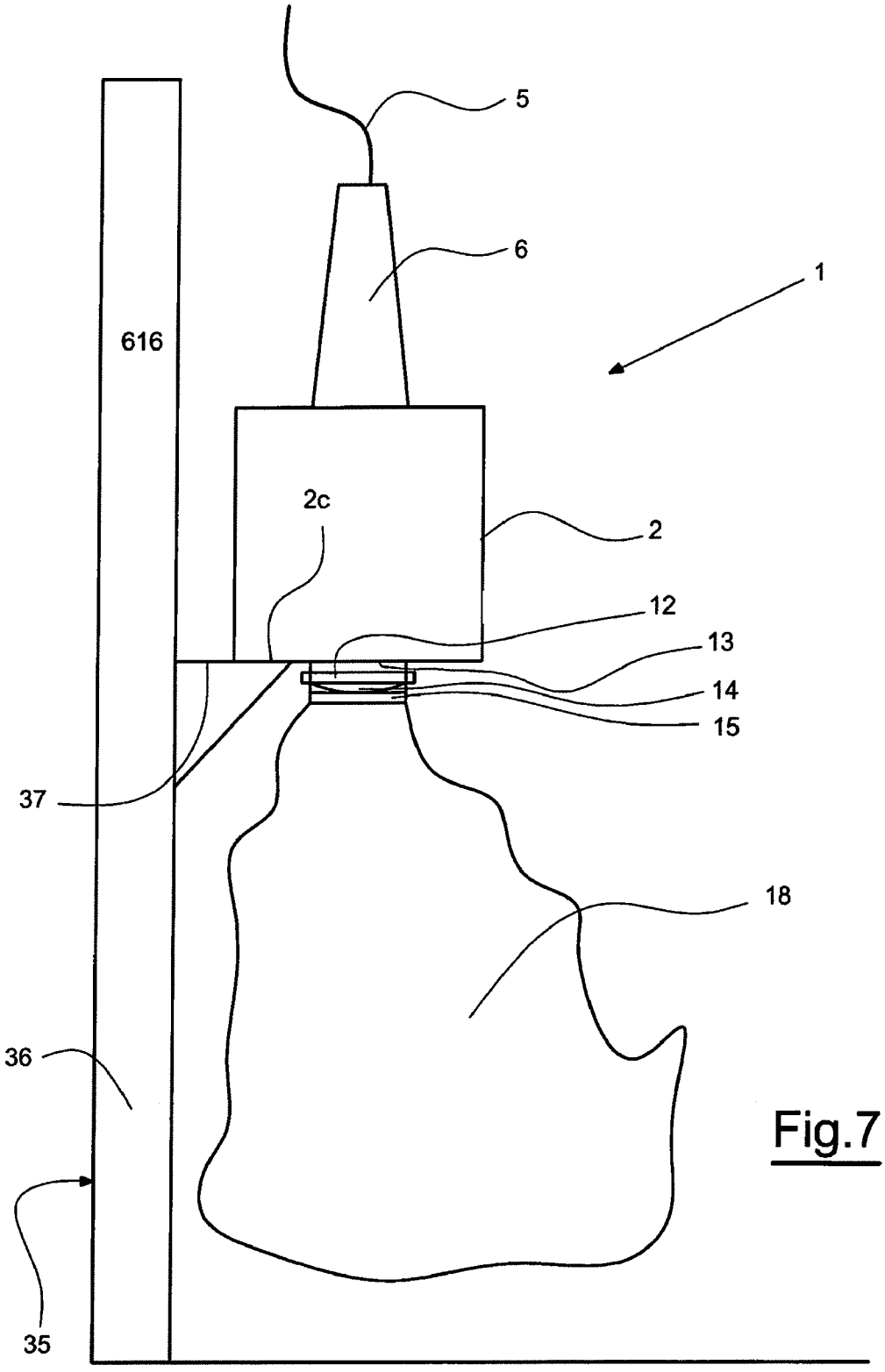


Fig.7

Fig.8

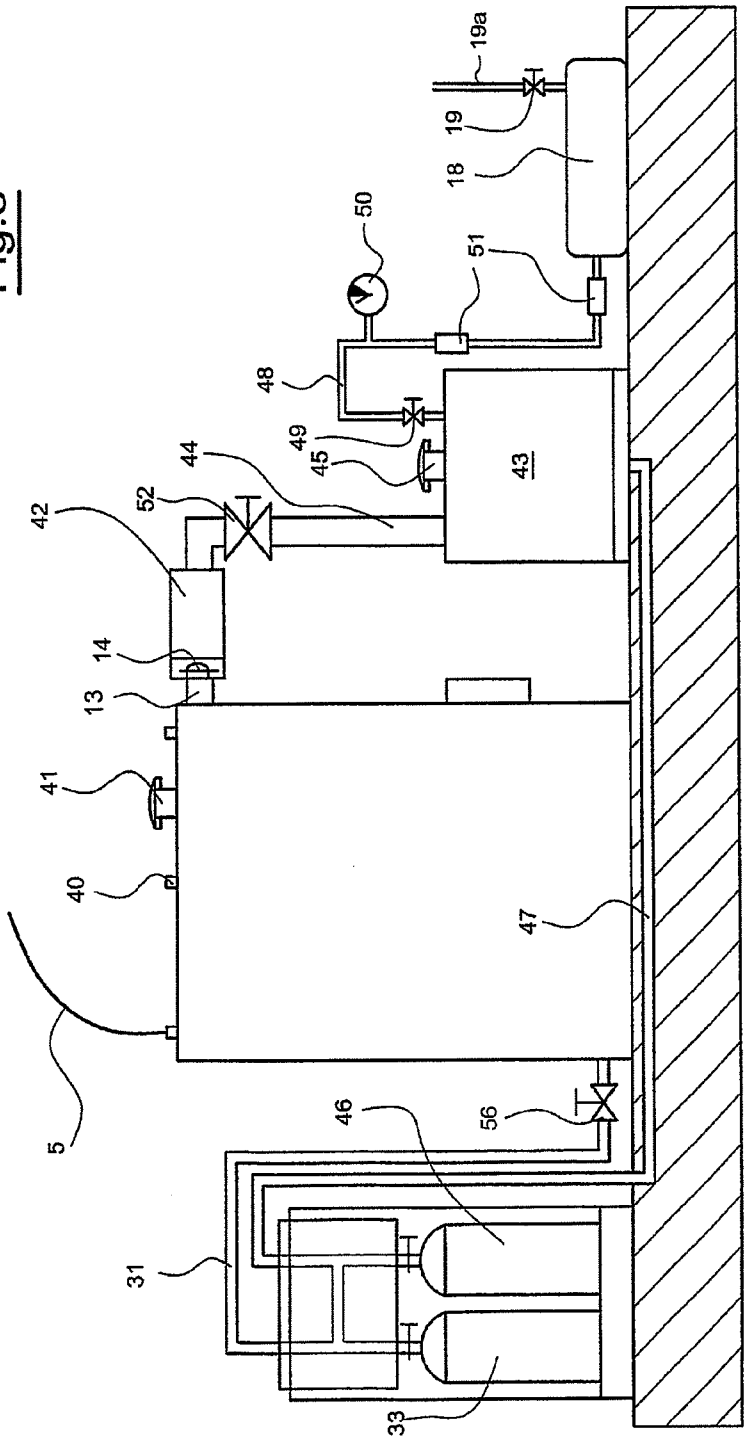

FIG.9

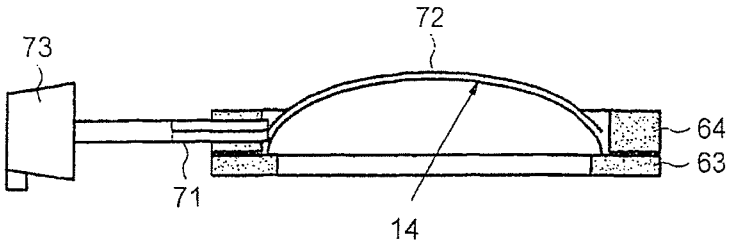


FIG.10

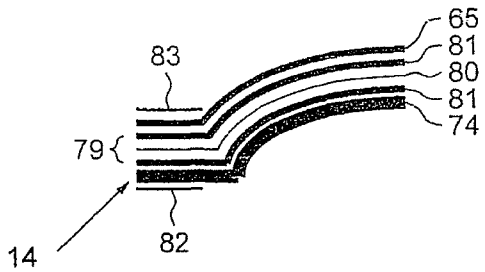


FIG.11

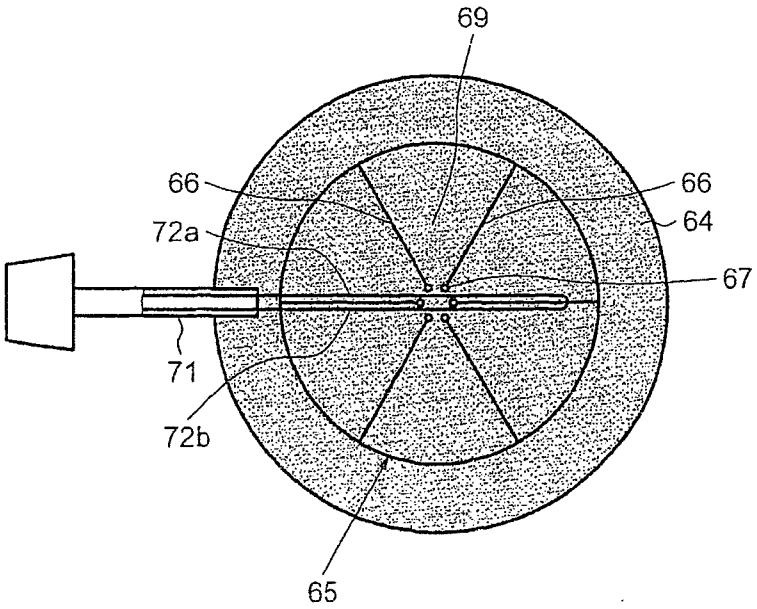

FIG.12

