[図1]

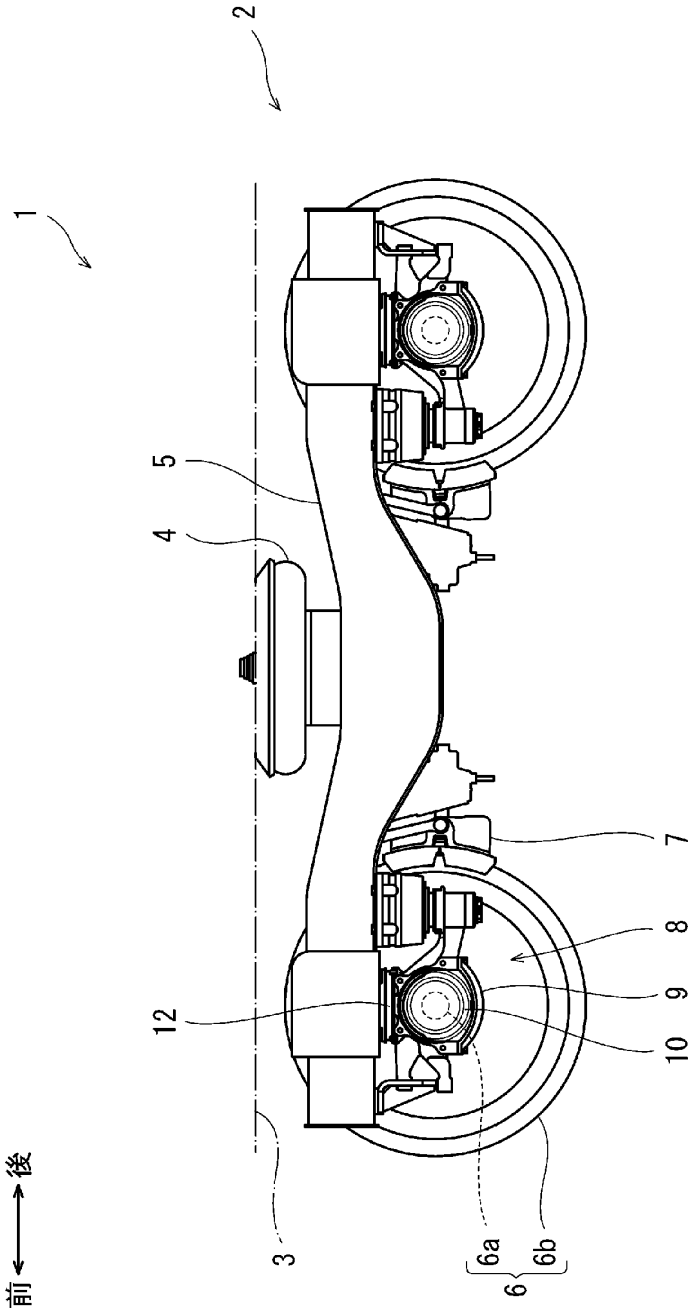

[図2]

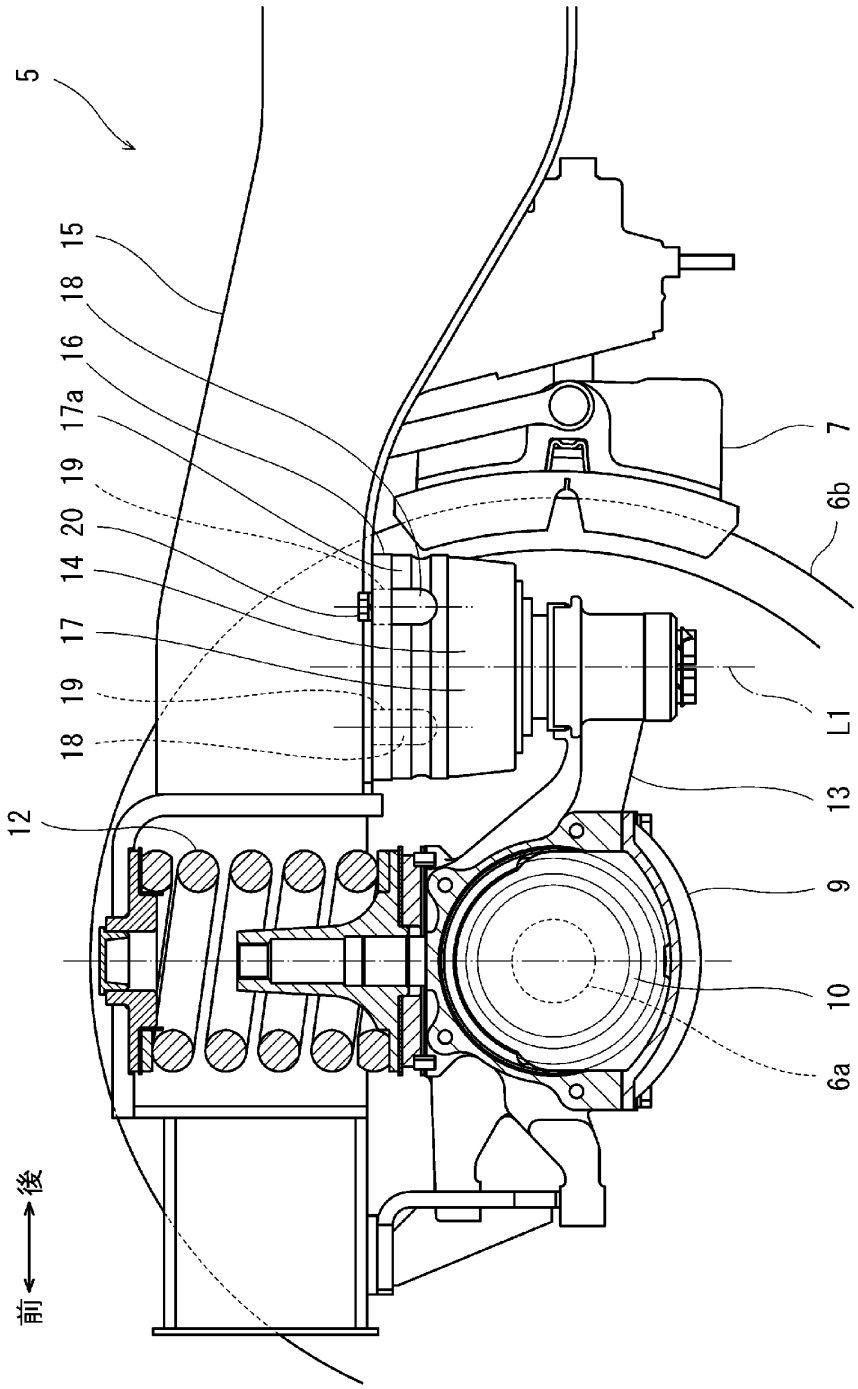

[図3]

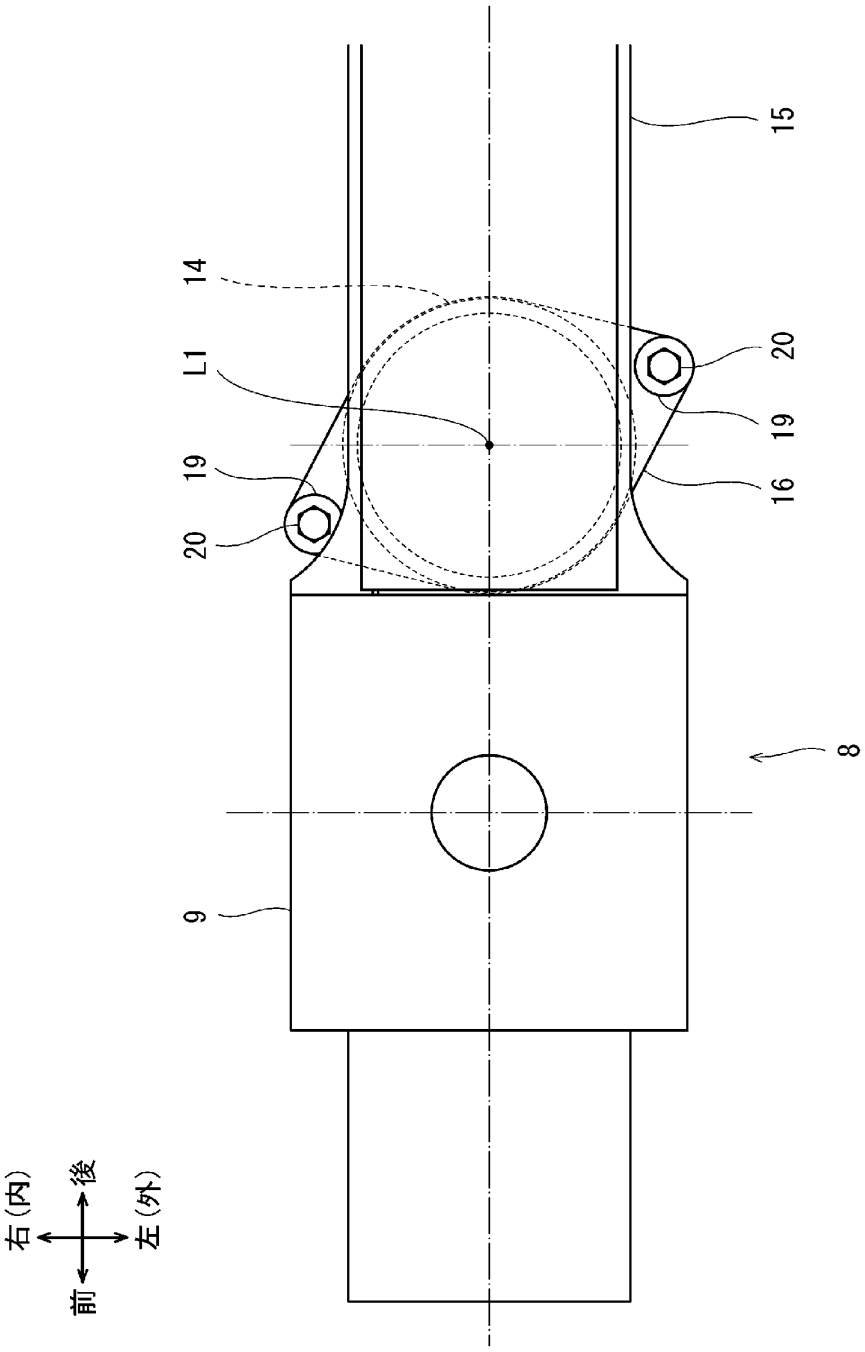

[図4]

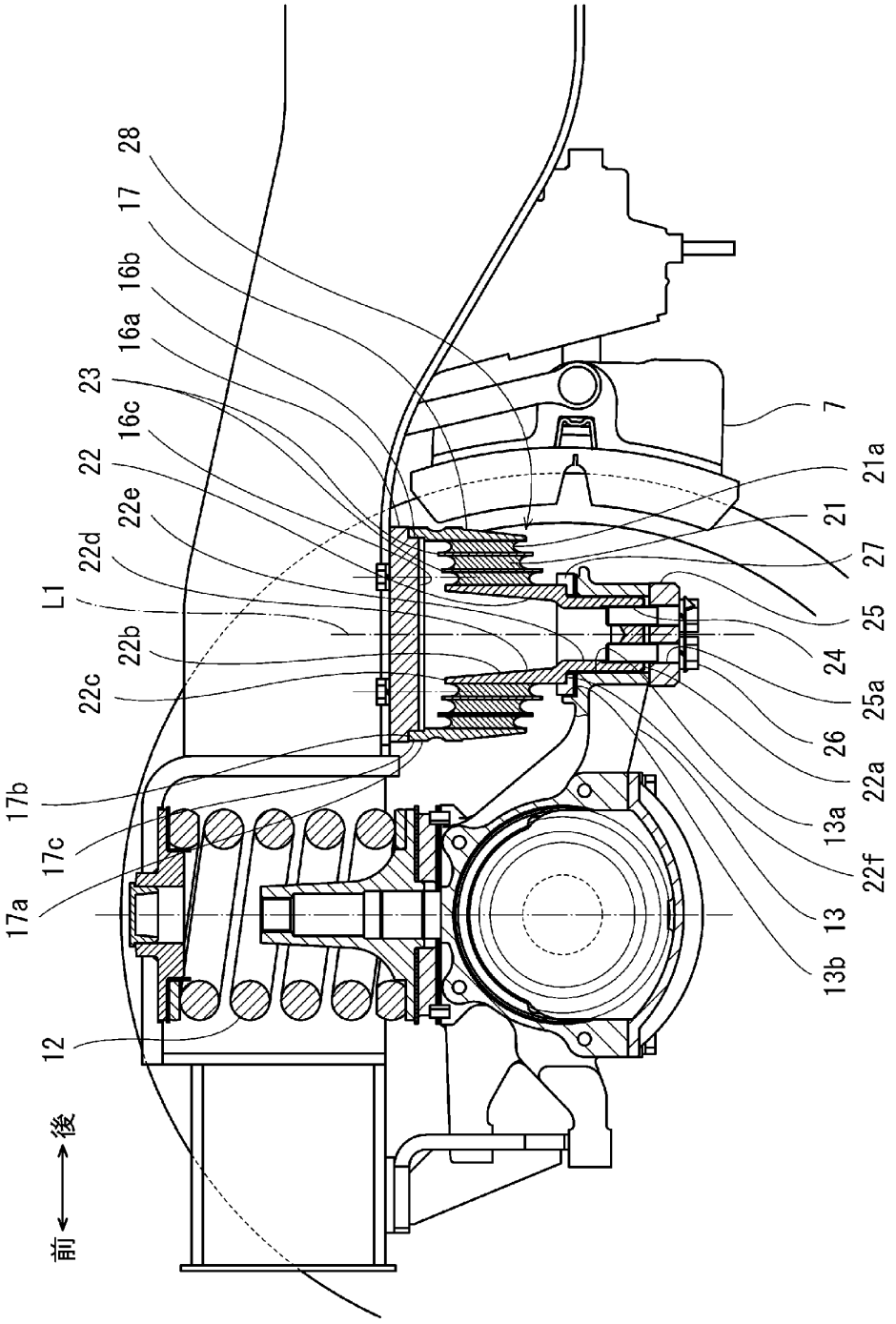
28
17
16b
16a
23
16c
22
22e
22d
L1
22b
22c
17b
17c
17a
12
前
後
7
21a
21
27
25
24
25a
26
22a
13a
22f
13
13b

[図5]

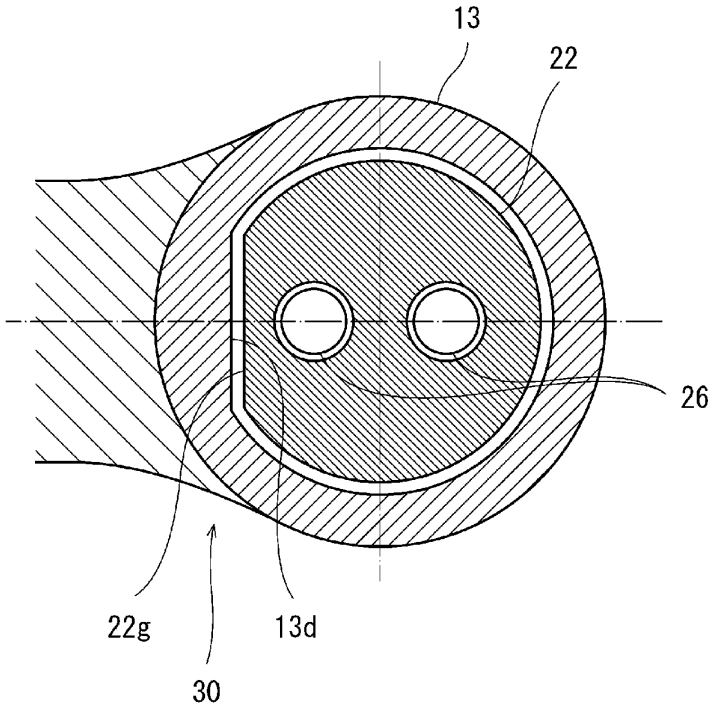

[図6]

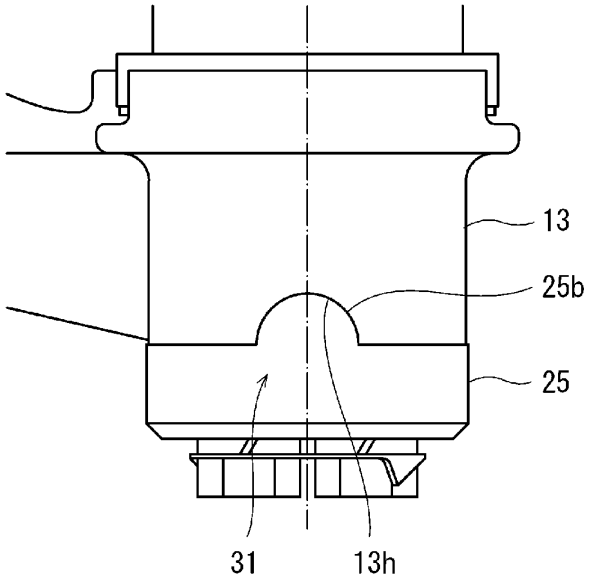

[図7]

