Fig. 1

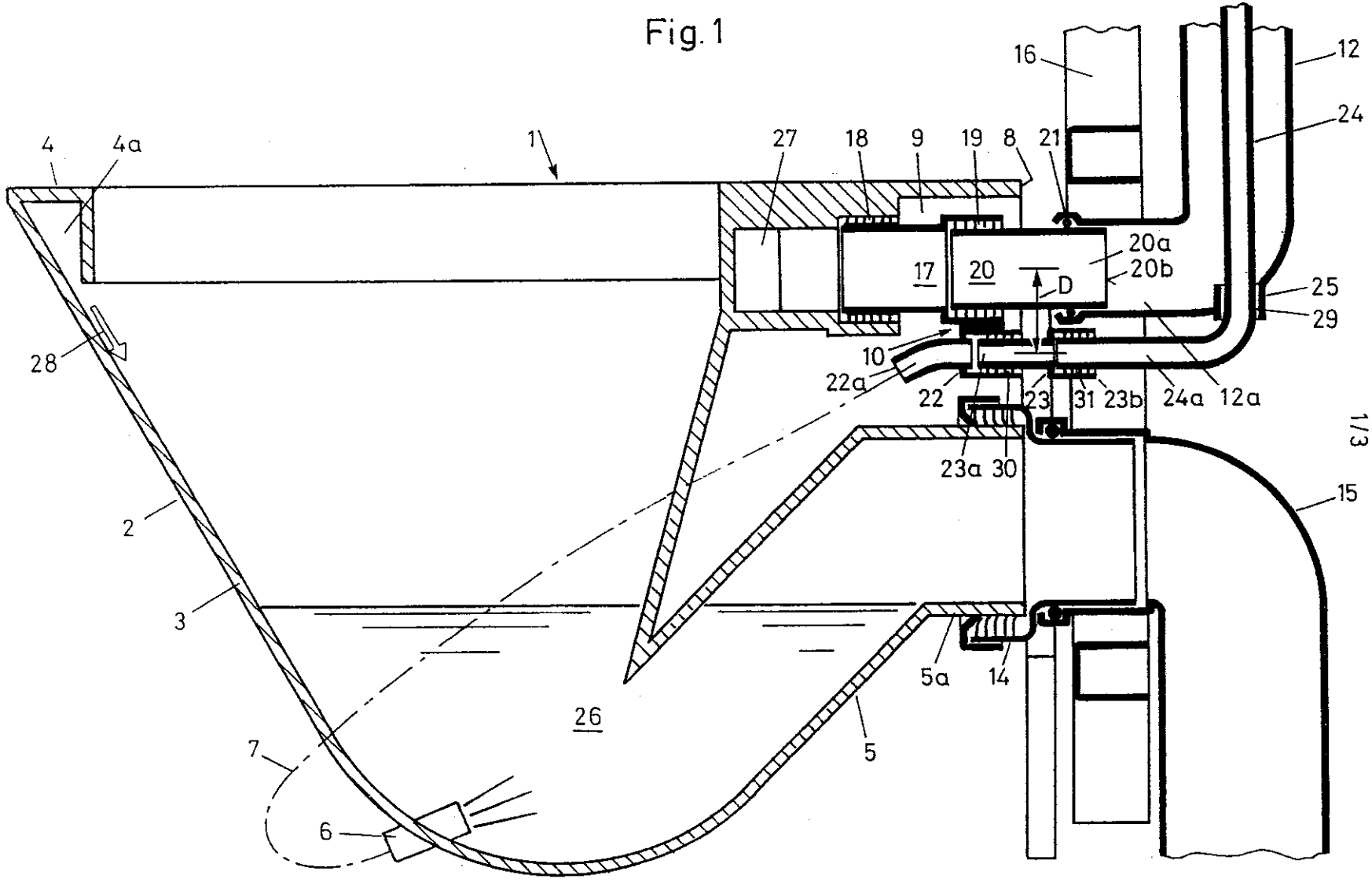
1
2
3
4
4a
5
5a
6
7
8
9
10
12
12a
14
15
16
17
18
19
20
20a
20b
21
22
22a
23
23a
23b
24
24a
25
26
27
28
29
30
31
D

Fig. 2

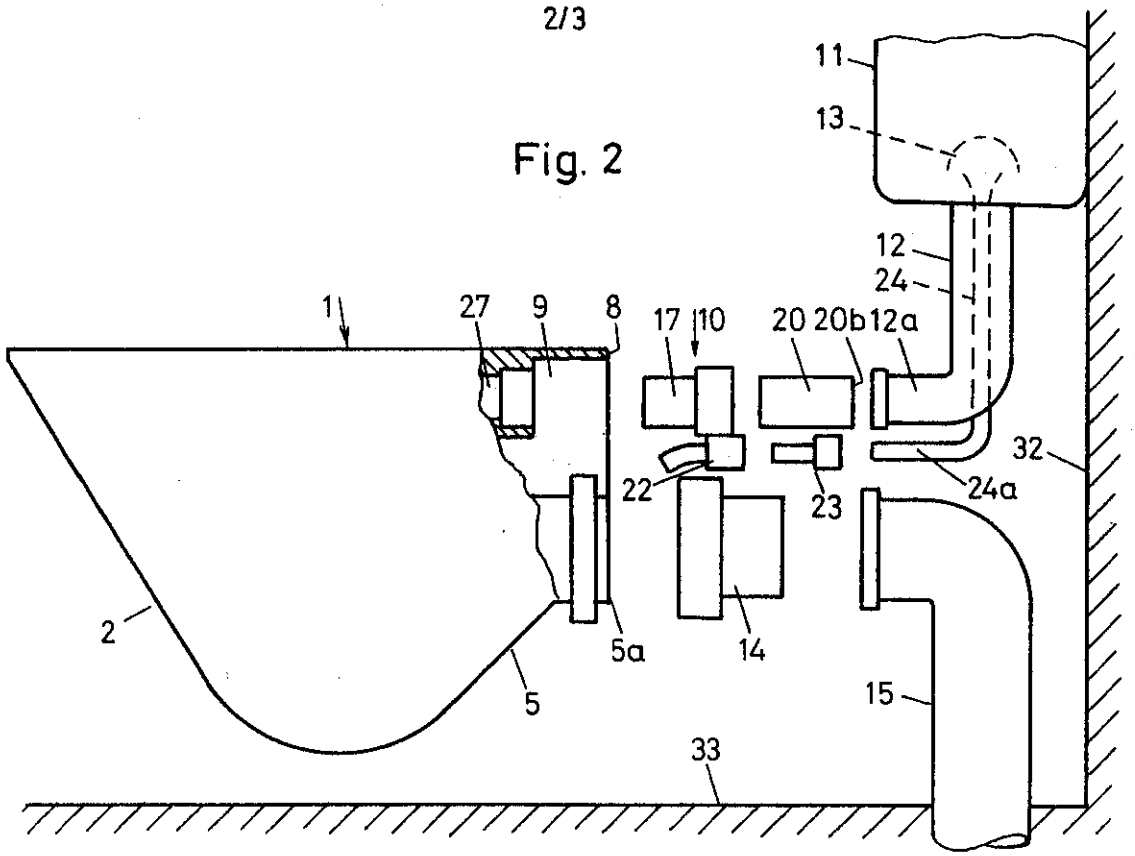
11
13
12
24
1
27
9
8
17
10
20
20b
12a
32
22
23
24a
2
5a
14
5
15
33

Fig. 3

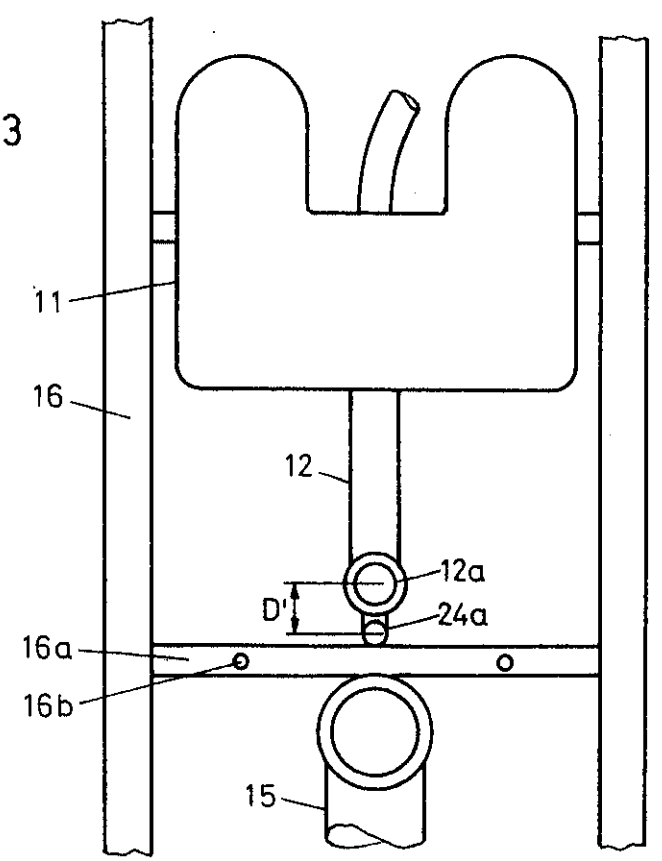
11
16
12
12a
D'
24a
16a
16b
15

Fig. 4

