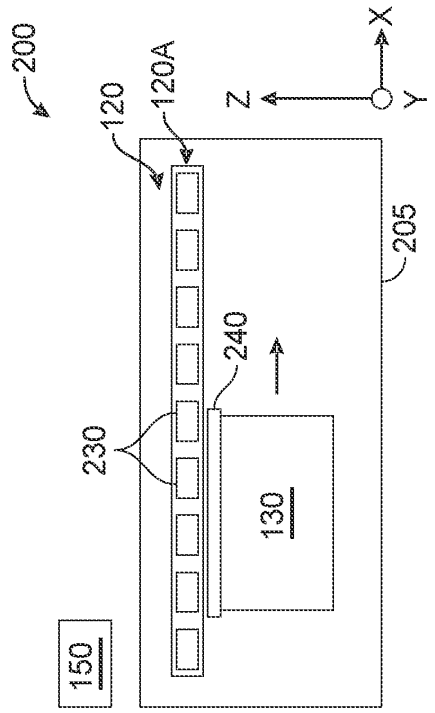

FIG. 2A

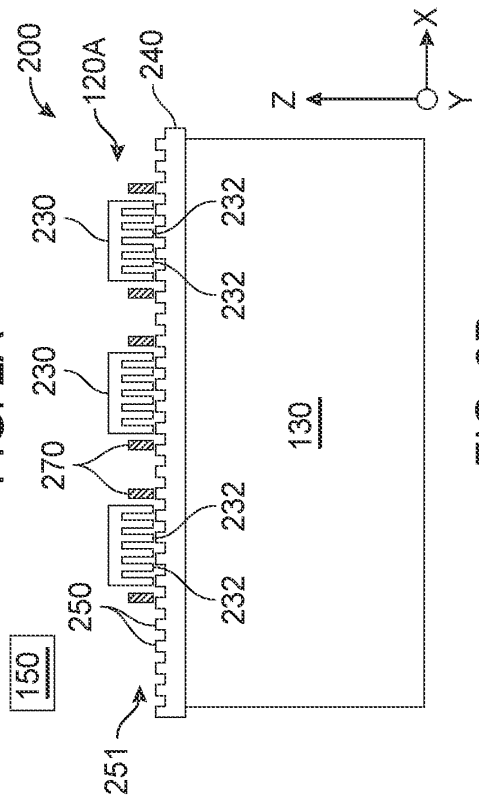

FIG. 2B

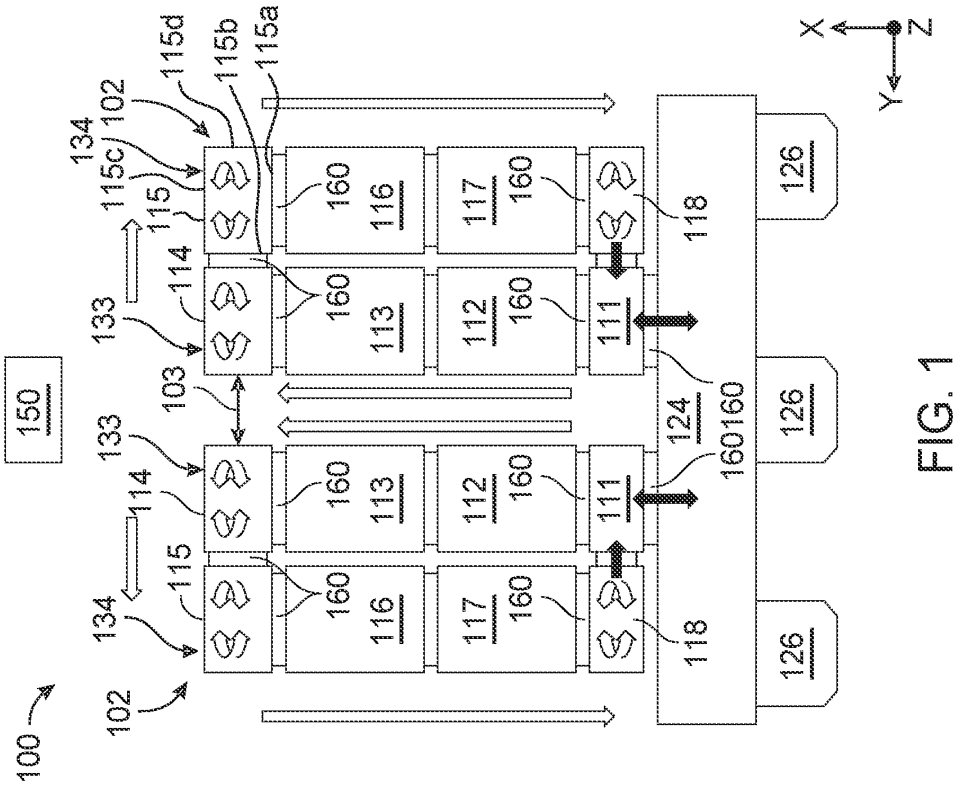

FIG. 1

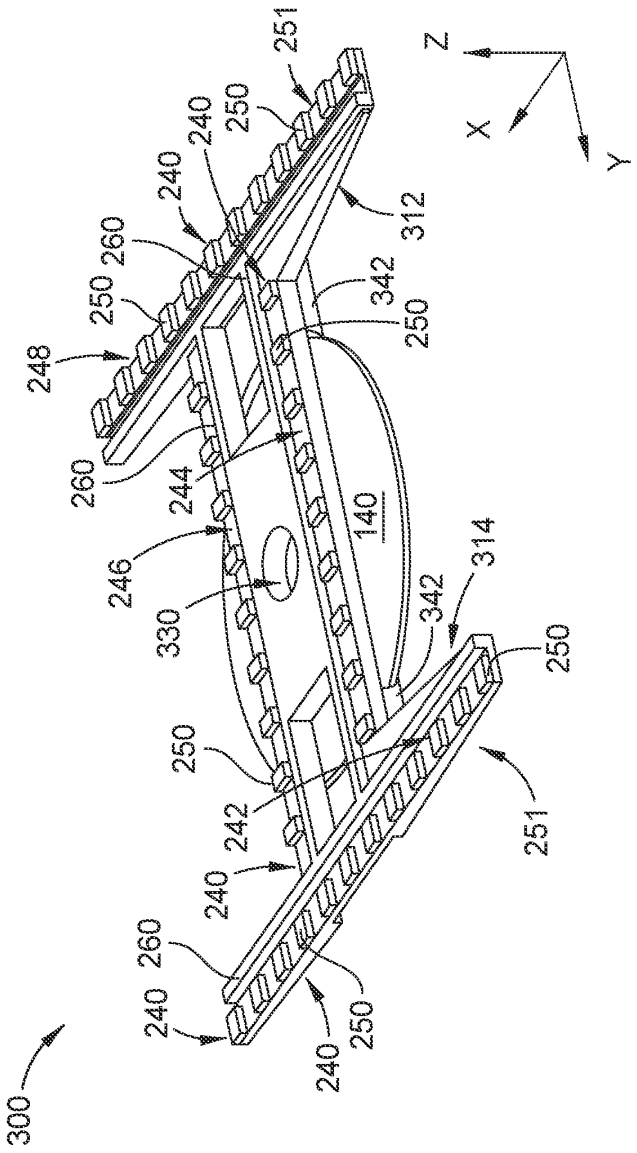
Z
X
Y
251
250
240
240
260
250
248
260
244
246
330
140
312
342
250
314
342
250
250
242
240
260
240
240
250
251
300

FIG. 3

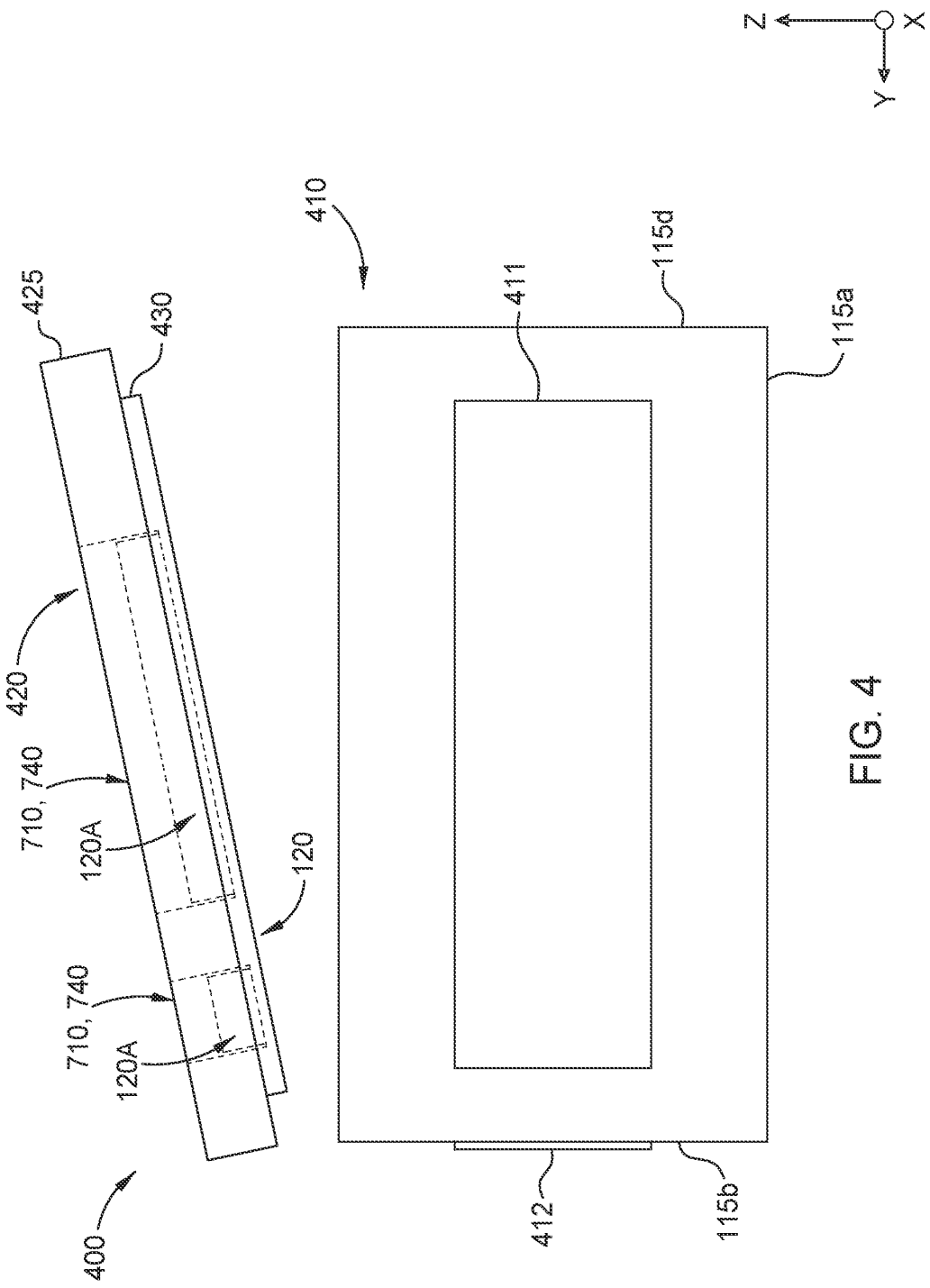
Z
X
Y
410
411
115d
115a
425
430
420
710, 740
120A
120
710, 740
120A
400
412
115b

FIG. 4

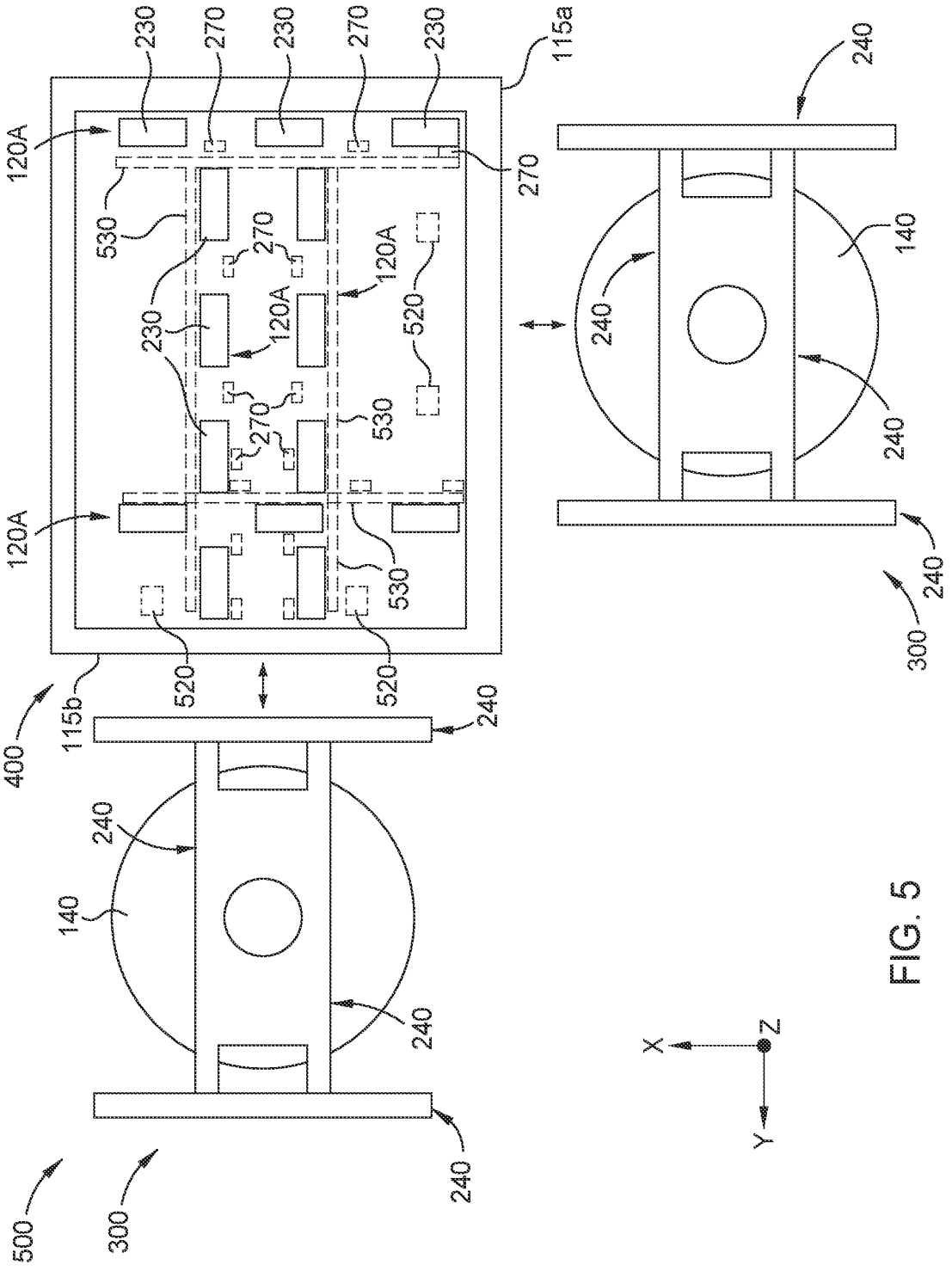
230
270
230
270
230
115a
120A
270
530
270
120A
520
230
120A
270
530
120A
530
520
520
400
115b
240
240
140
240
240
240
300
240
240
140
240
240
500
300
X
Z
Y

FIG. 5

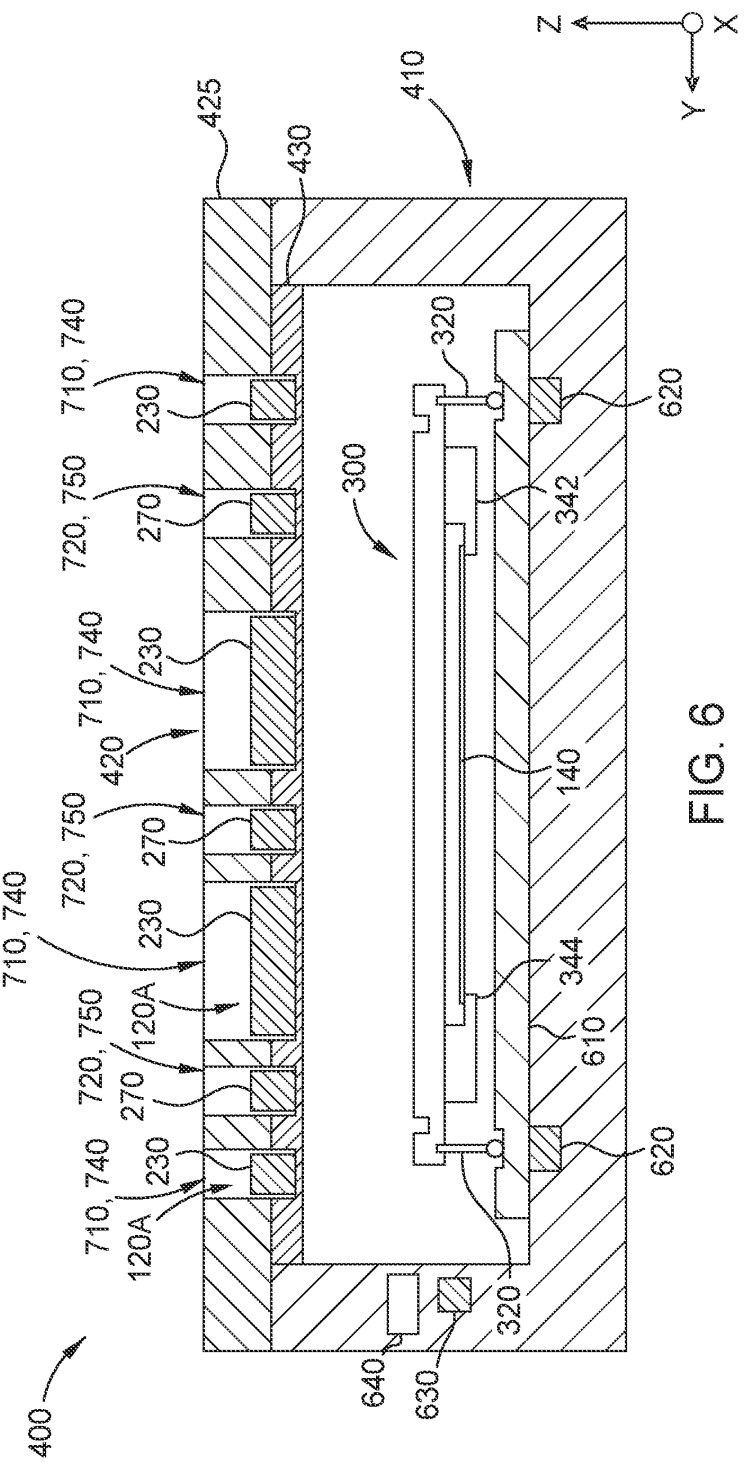
Z
X
Y
425
430
410
710, 740
230
720, 750
270
710, 740
230
420
720, 750
270
710, 740
230
120A
720, 750
270
710, 740
230
120A
400
640
630
320
620
300
320
342
140
344
610
620

FIG. 6

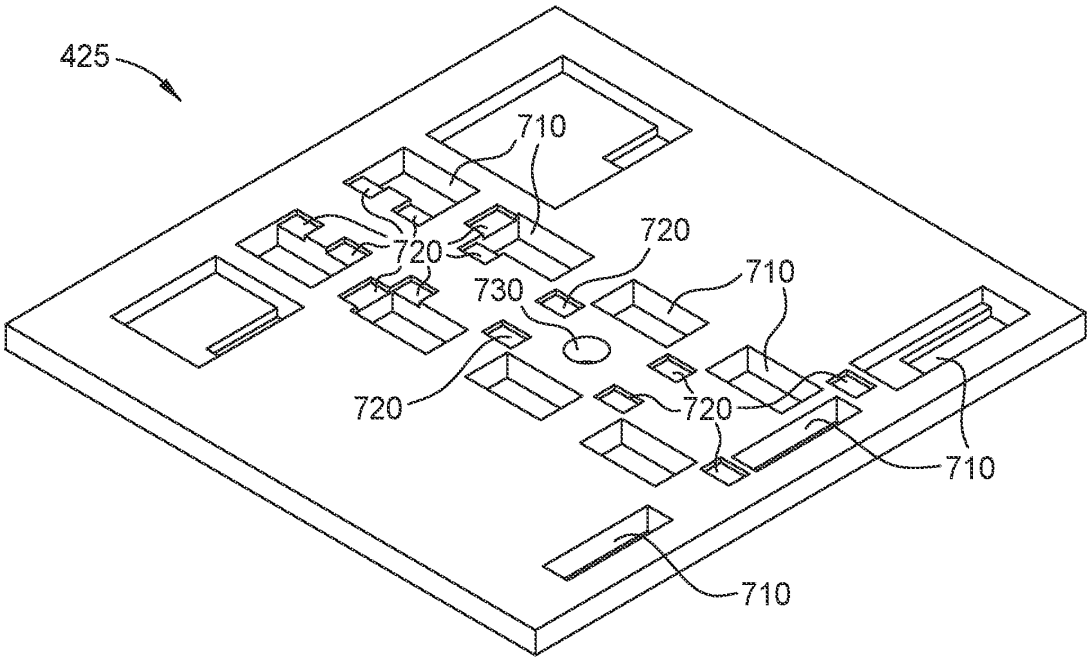
425
710
720
720
730
710
720
720
710
710

FIG. 7A

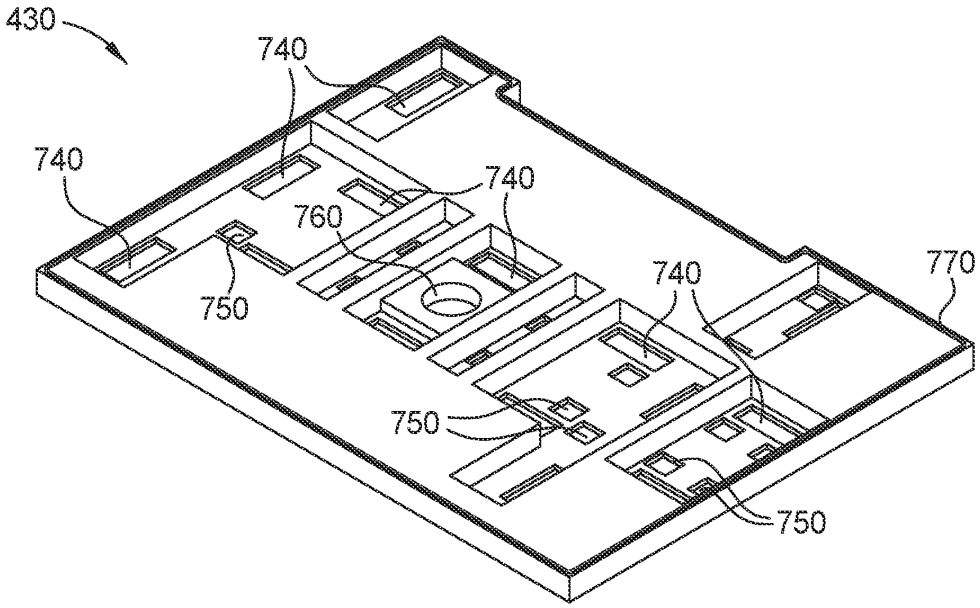
430
740
740
740
760
750
740
770
750
750

FIG. 7B

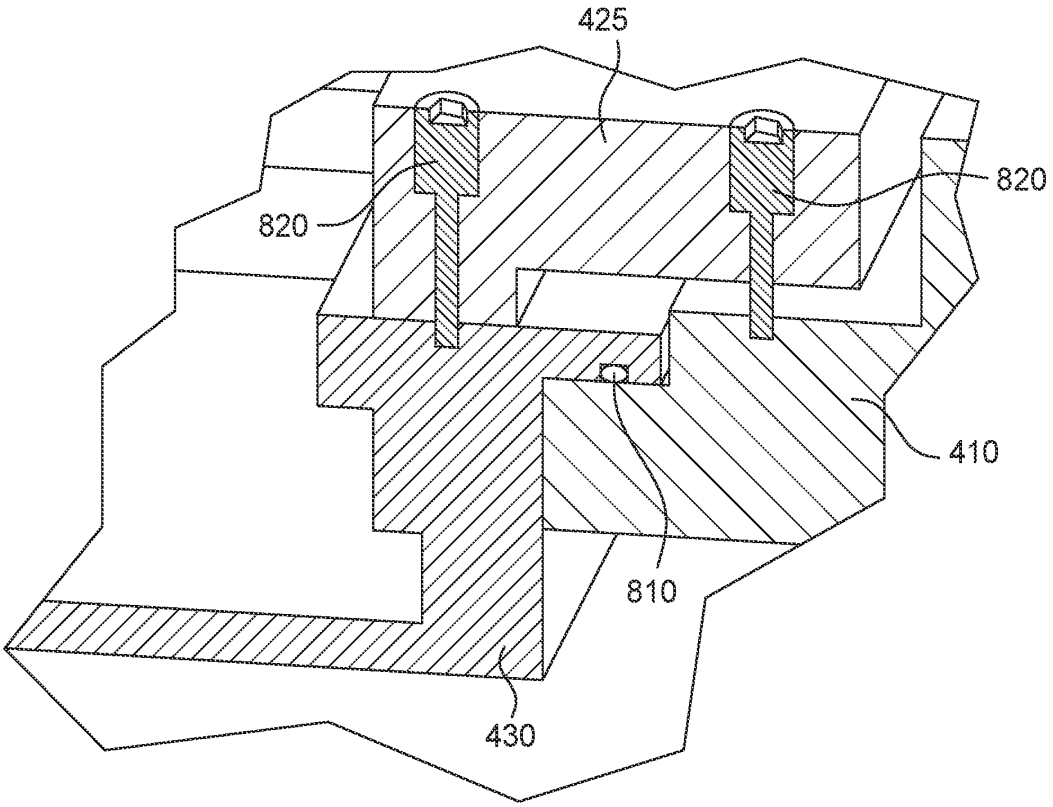

FIG. 8