FIG.1

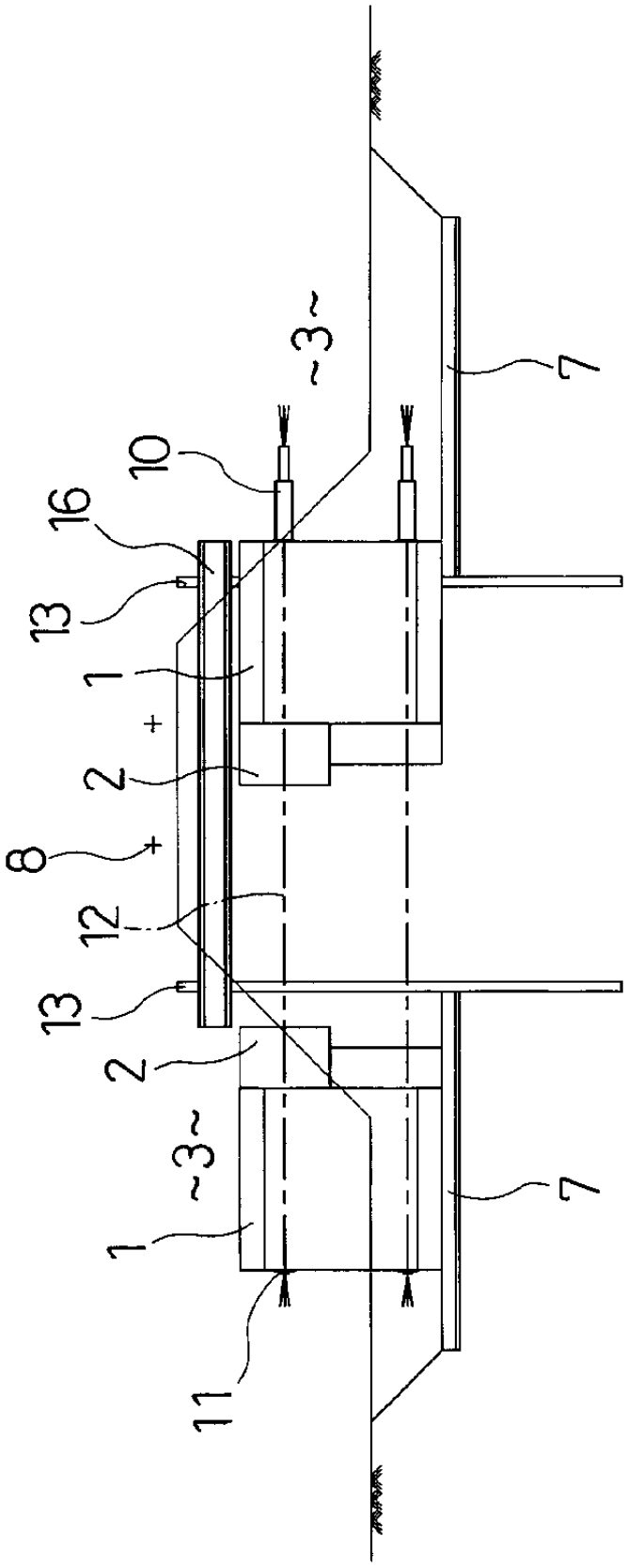

FIG.2

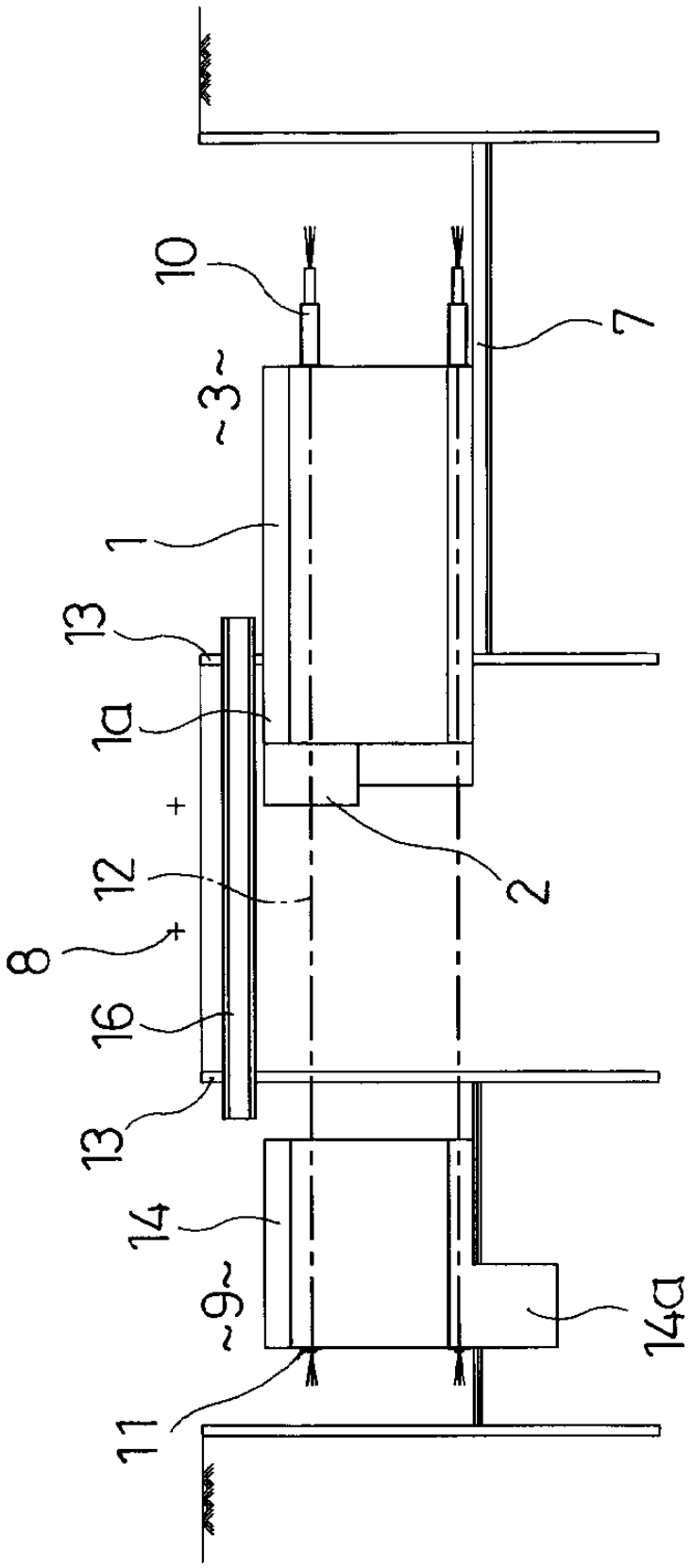

FIG. 3

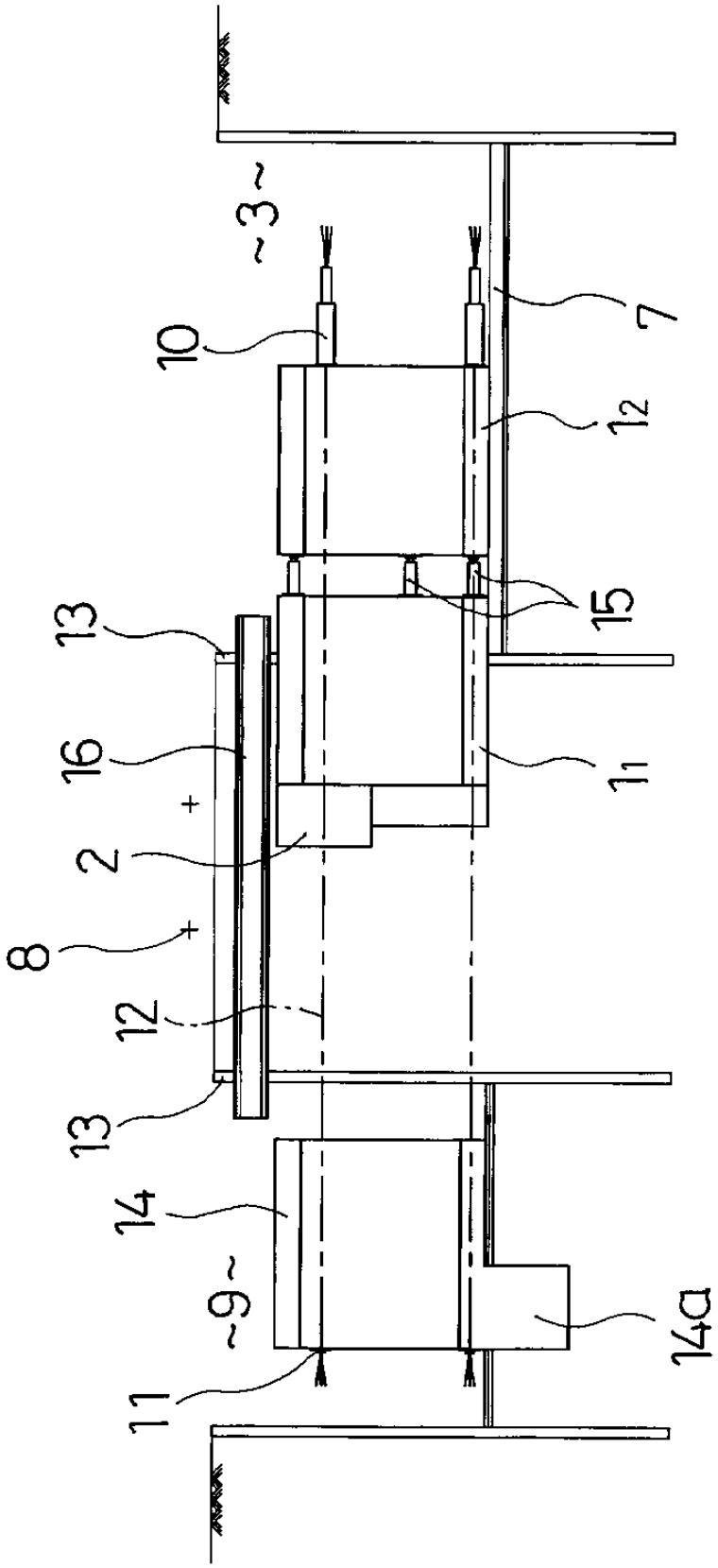
3
10
7
12
15
13
16
11
2
8
12
13
14
9
14a
11

FIG. 4

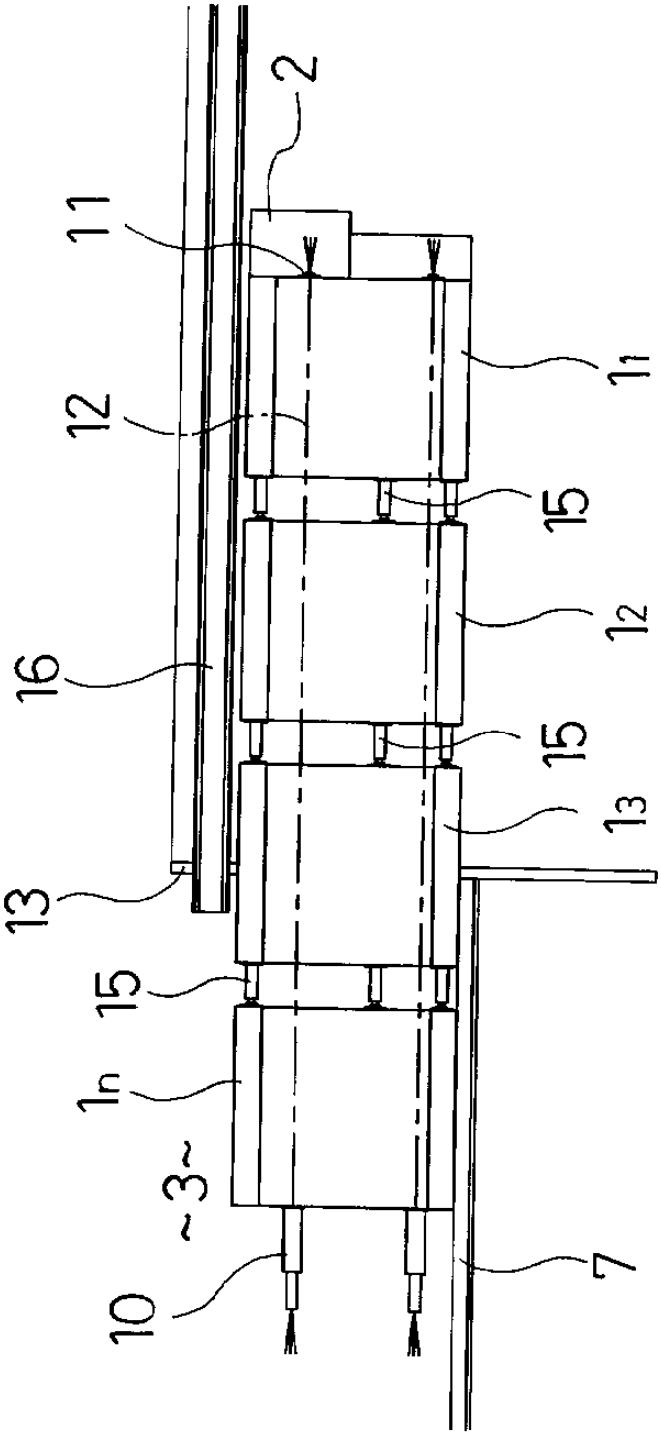

FIG. 5

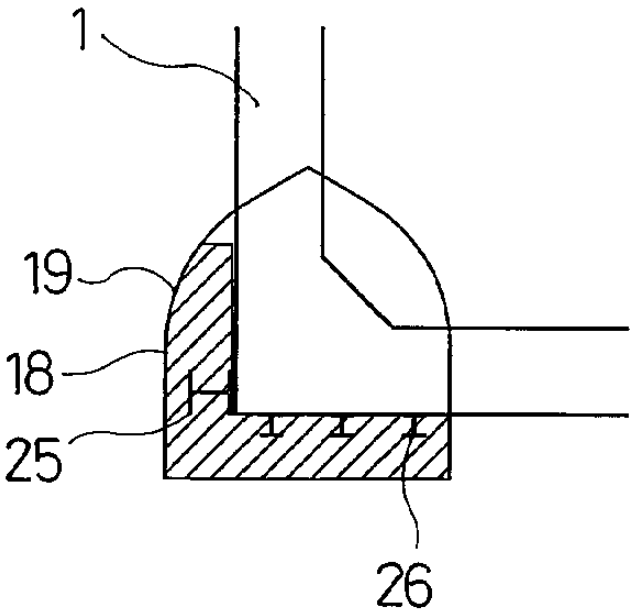

FIG. 6

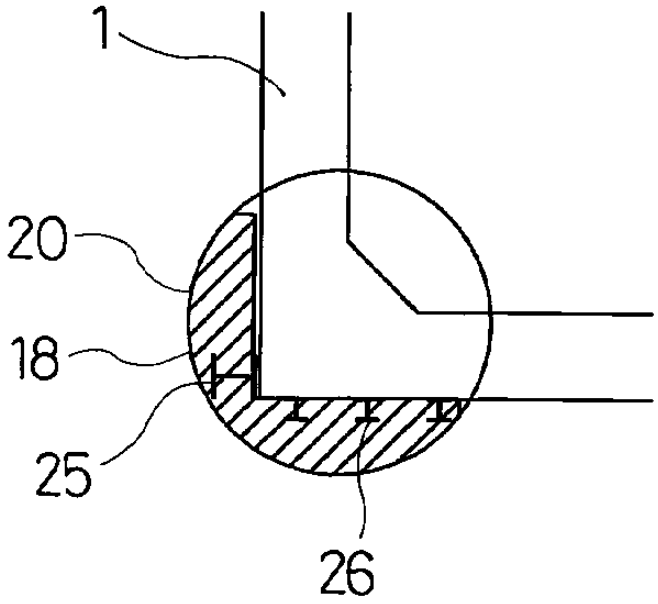

FIG. 7

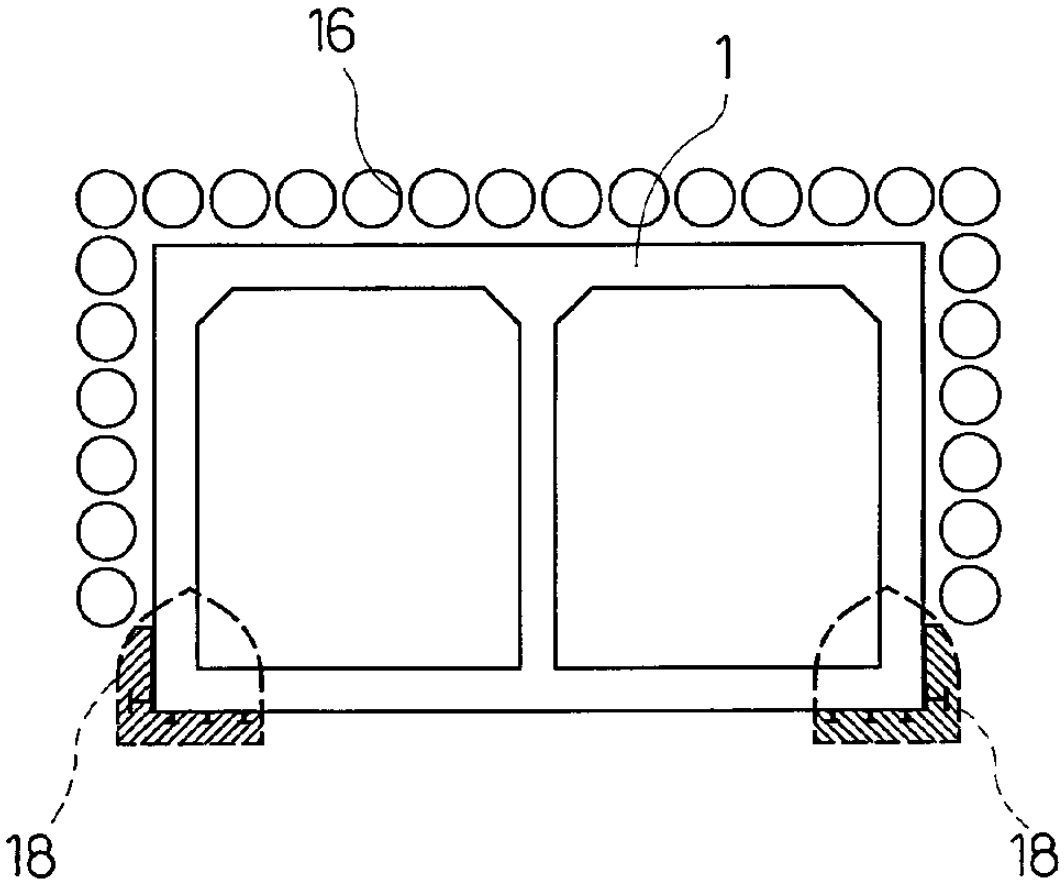

FIG. 8

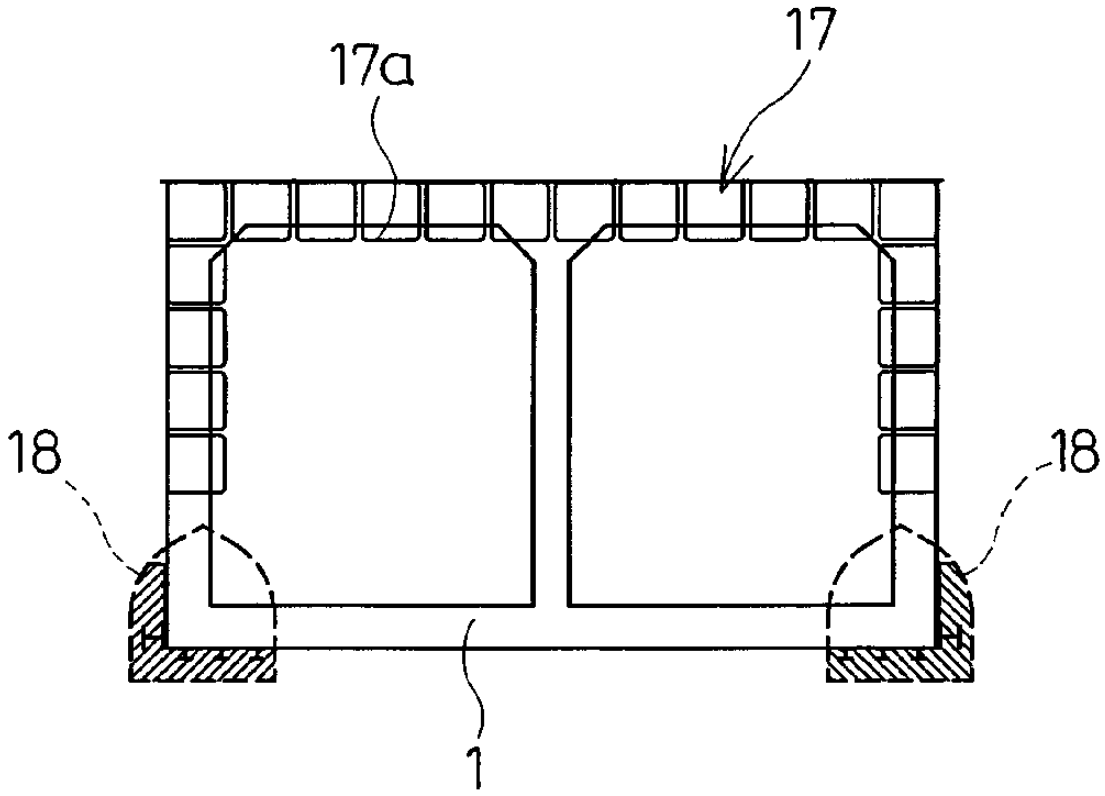

FIG. 9

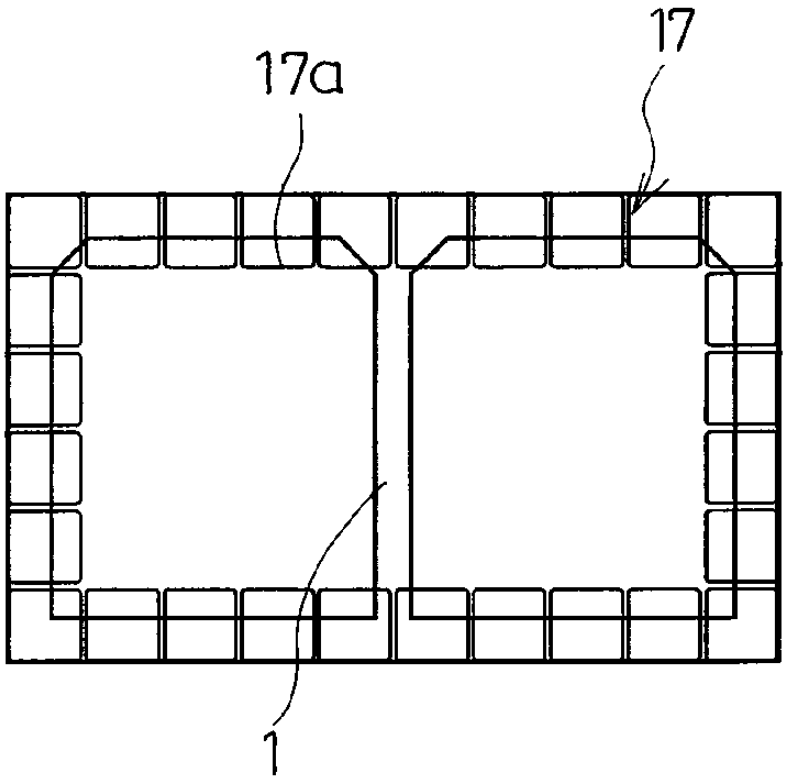

FIG. 10

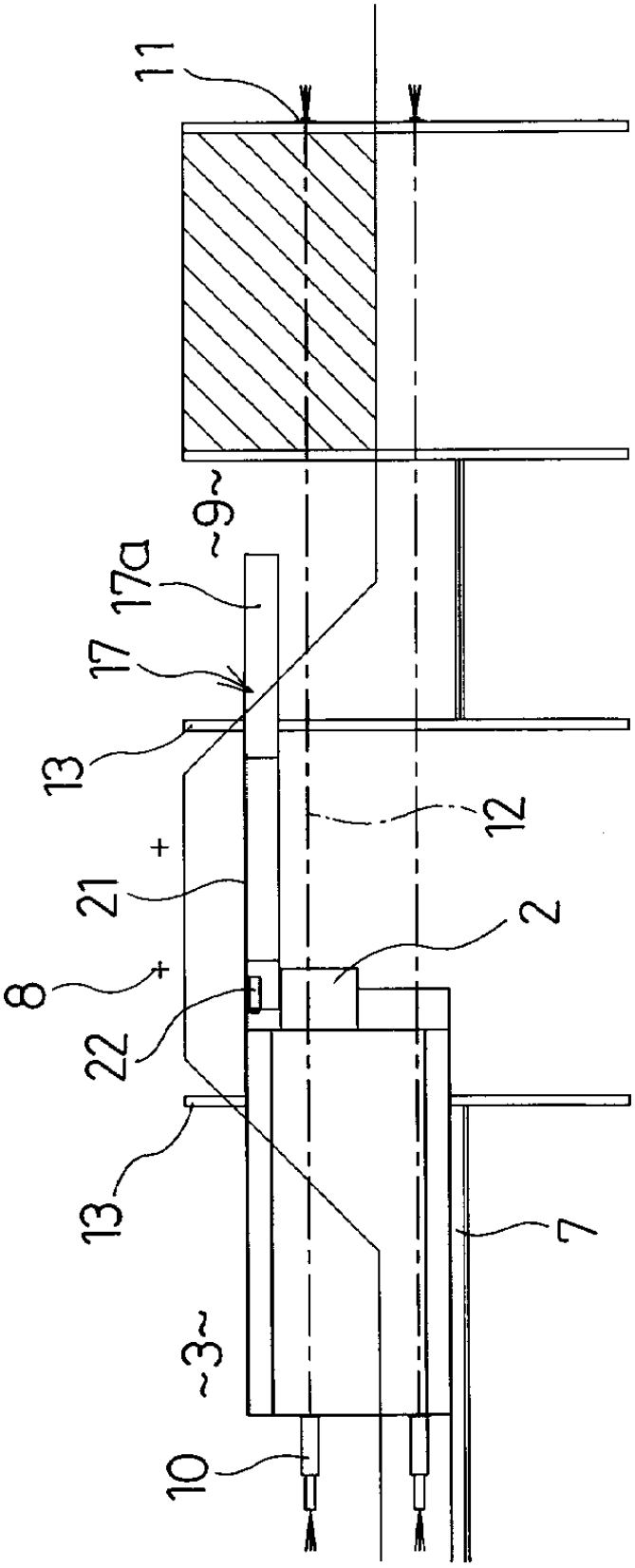

FIG. 11

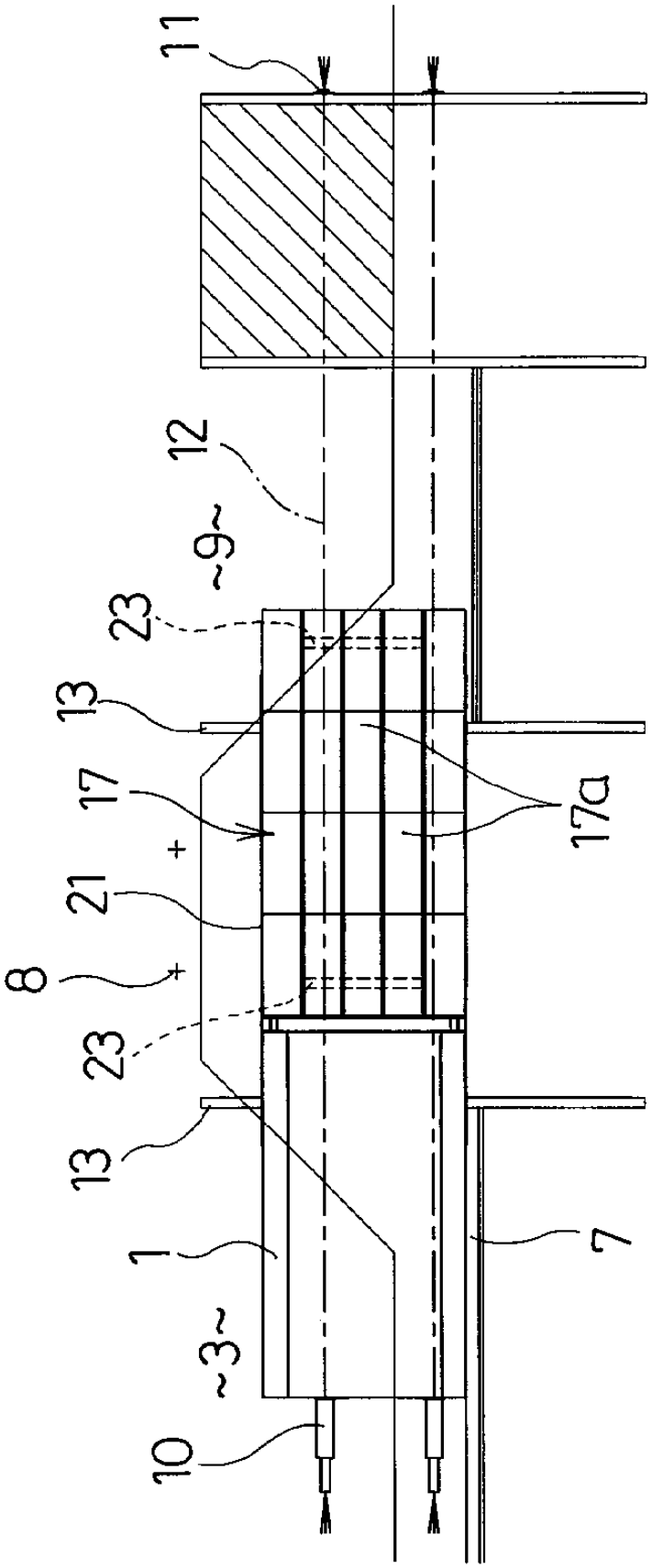

FIG. 12

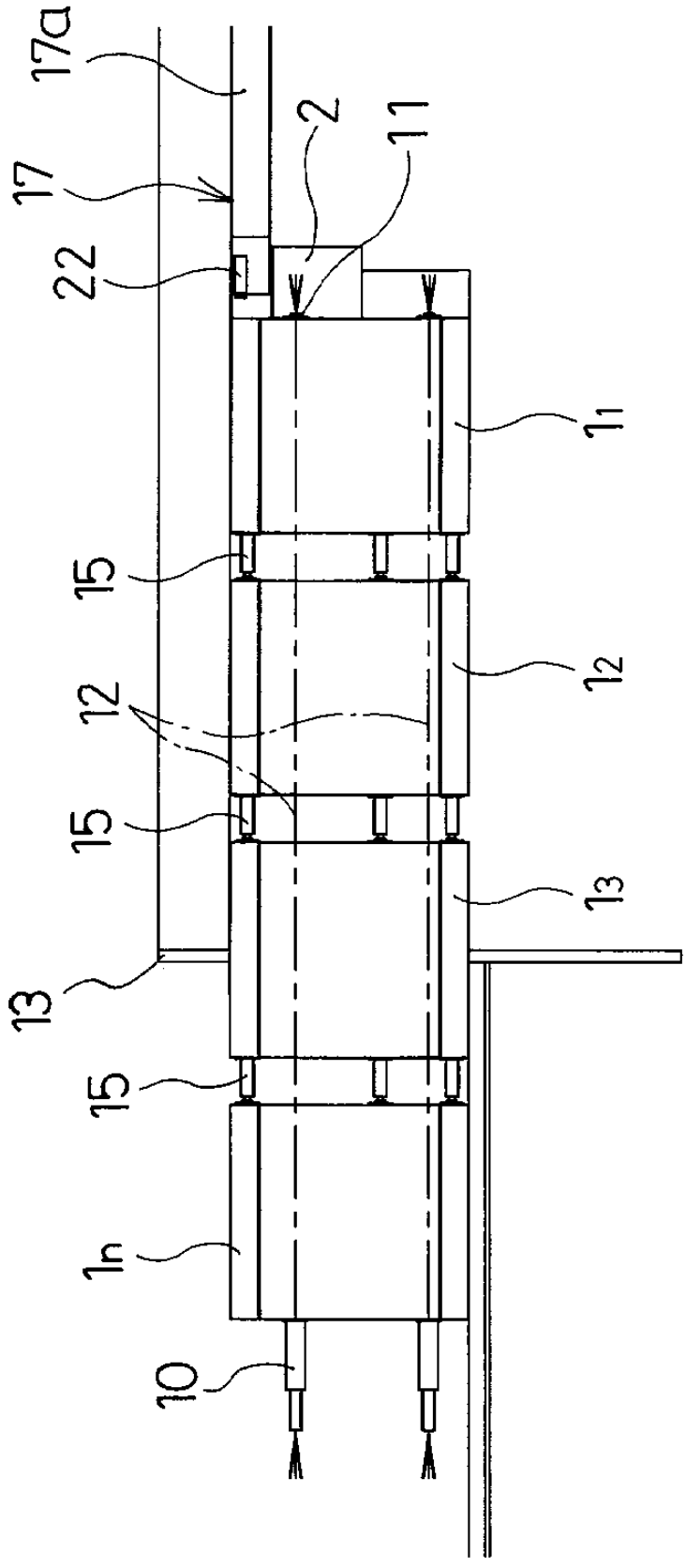

FIG. 13

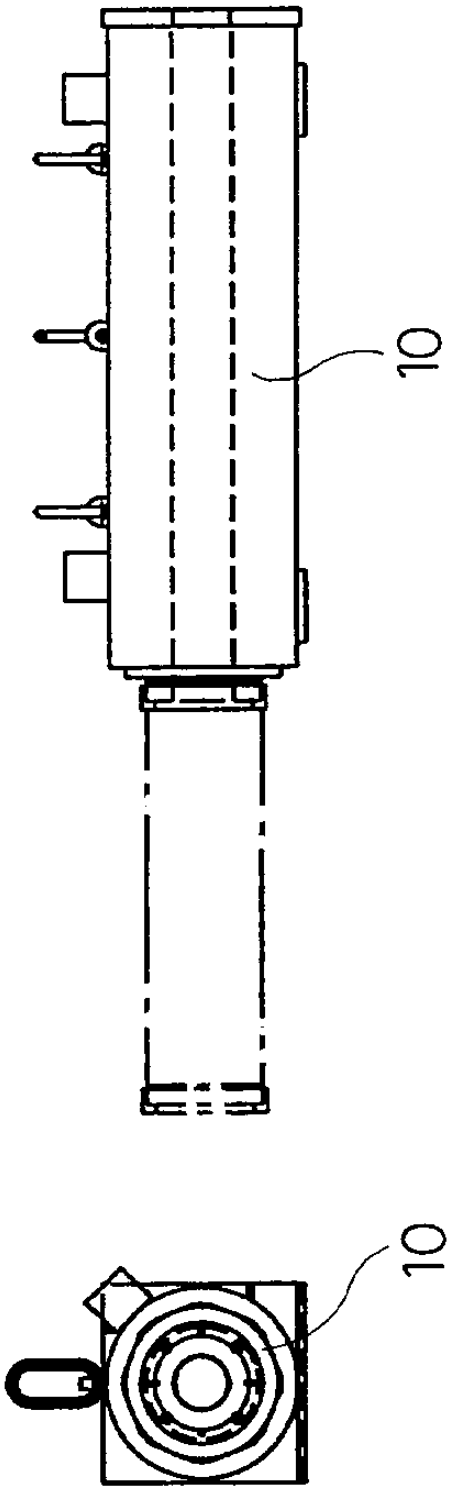

FIG. 14

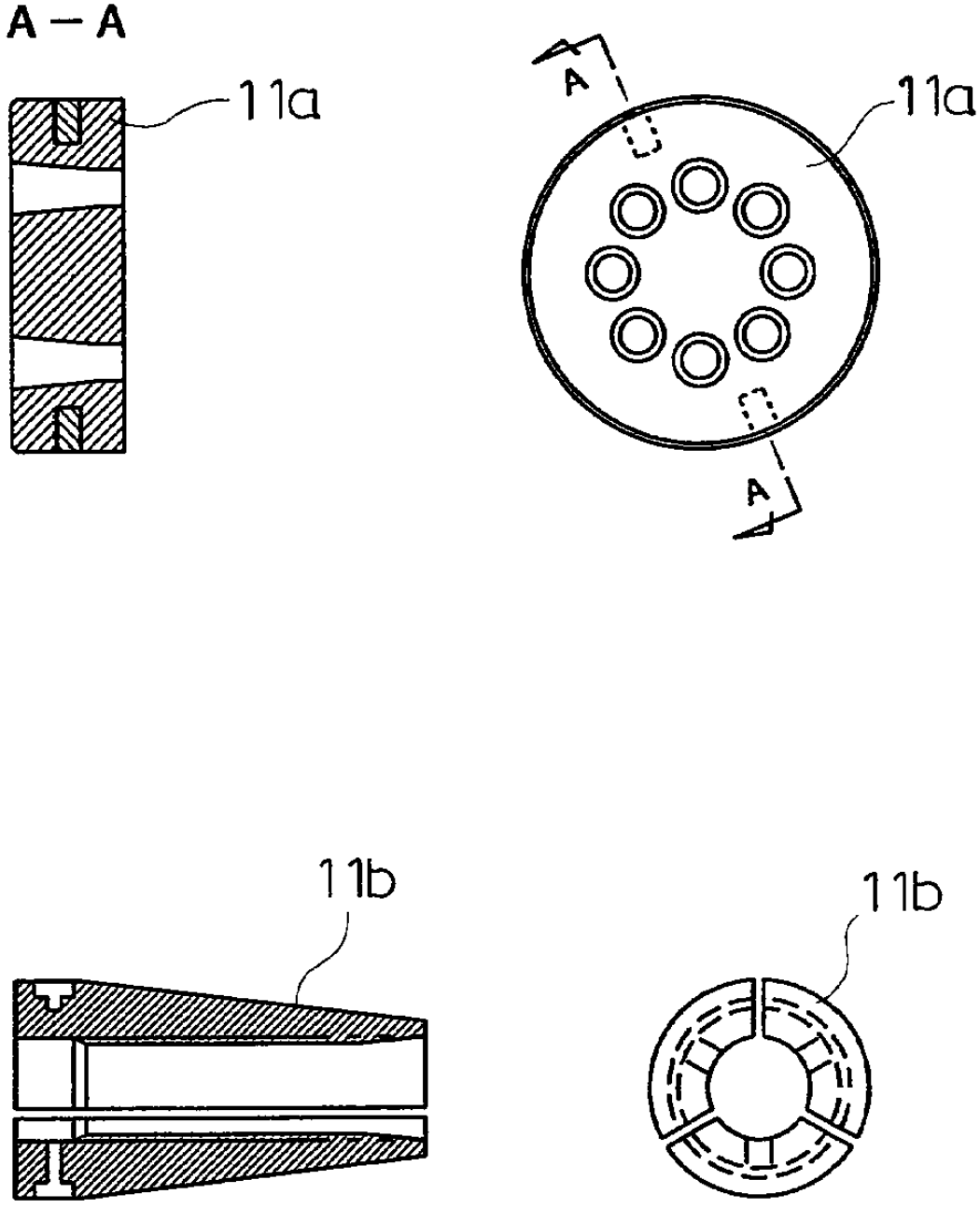

FIG. 15

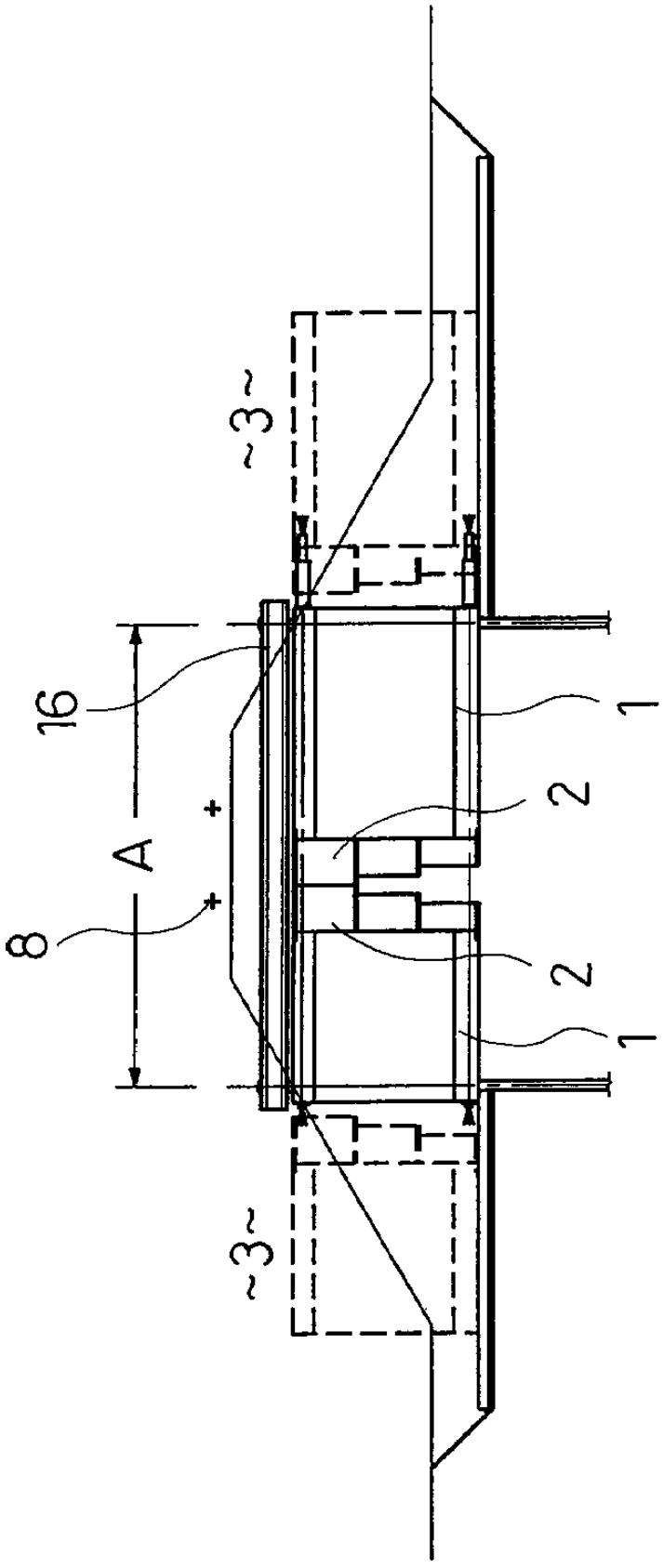

FIG. 16

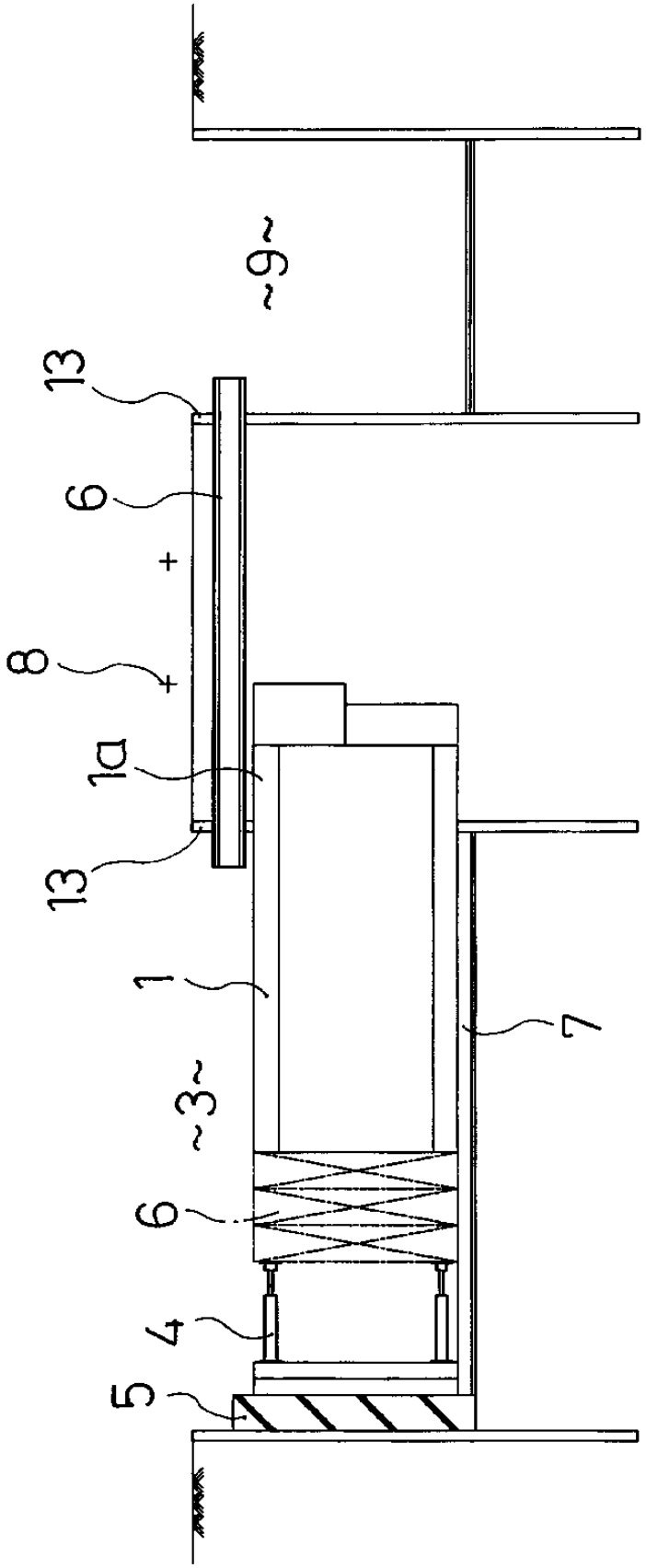

FIG. 17

