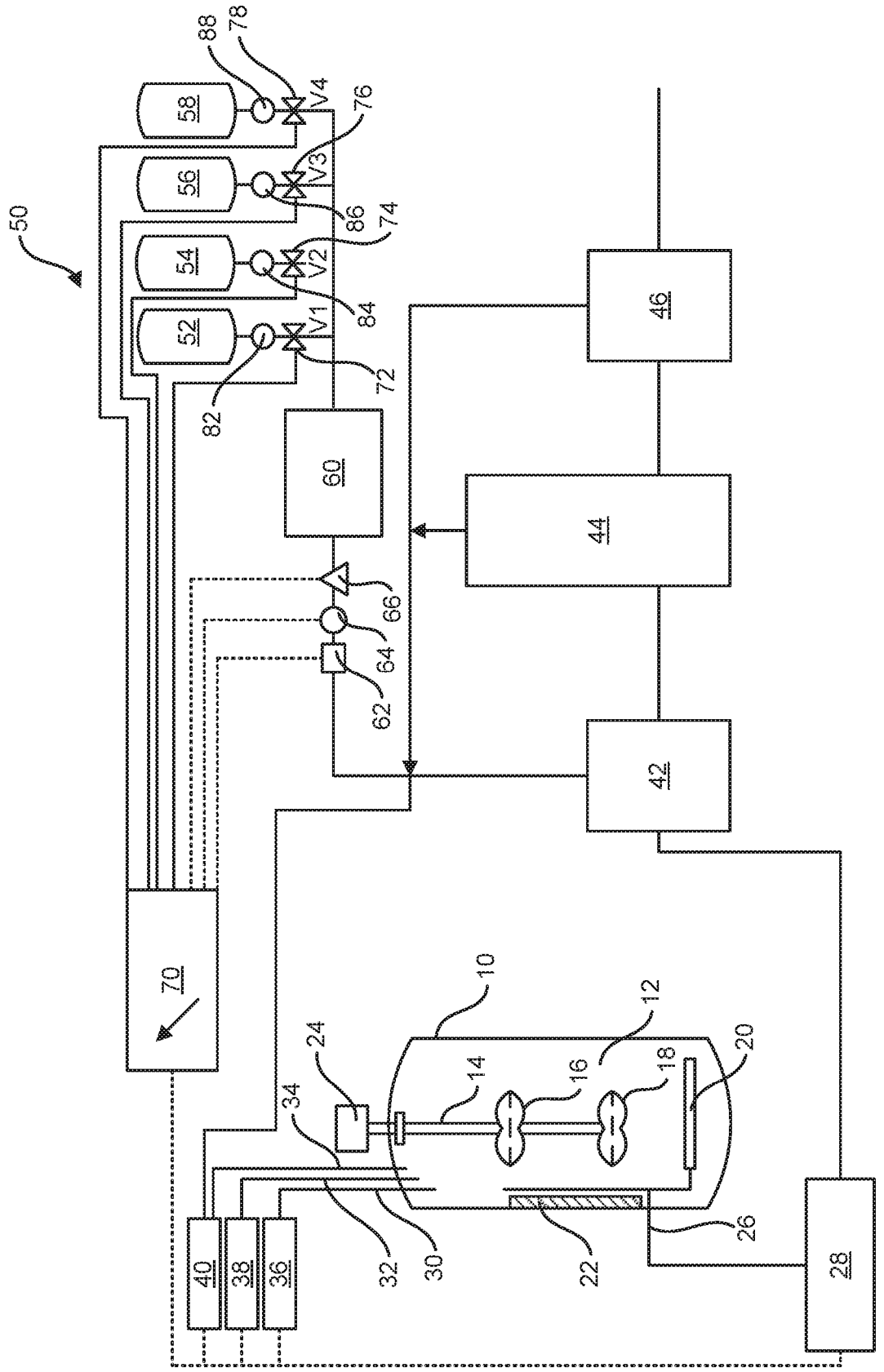
50
52
54
56
58
V1
V2
V3
V4
72
74
76
78
82
84
86
88
60
62
64
66
70
42
44
46
10
12
14
16
18
20
22
24
26
28
30
32
34
36
38
40

FIG. 1

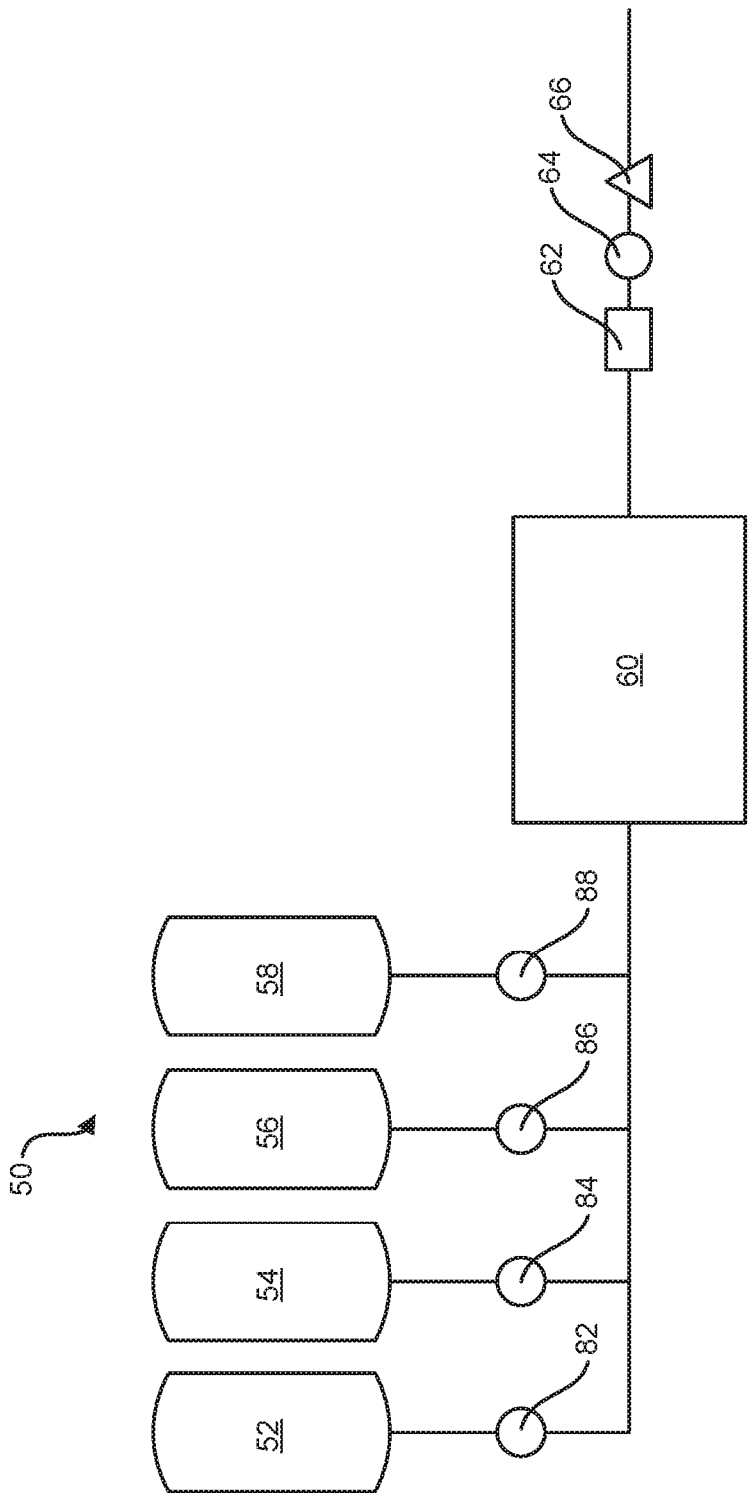

FIG. 2