Fig. 1

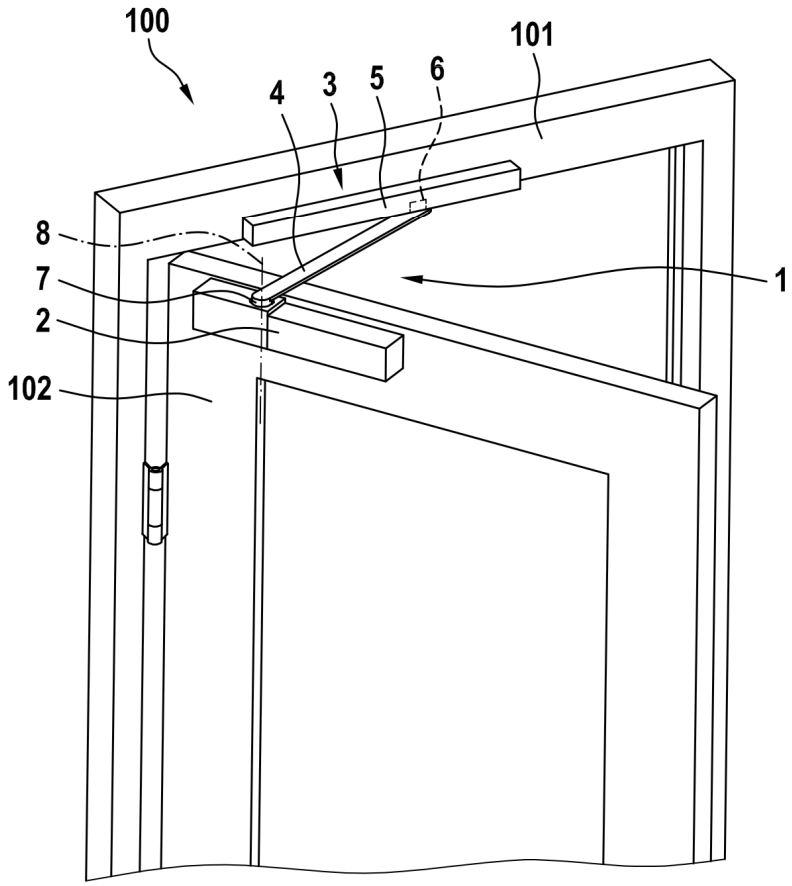

Fig. 2

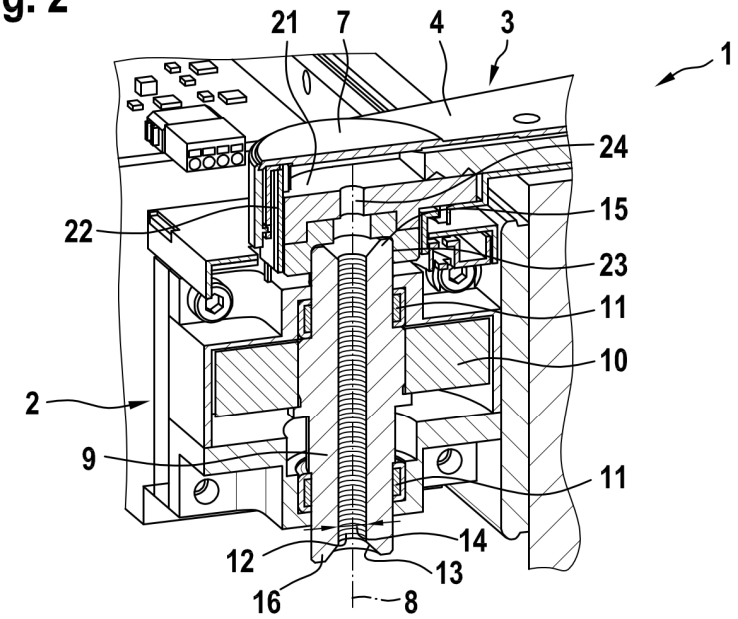
21
7
4
3
1
24
15
22
23
11
10
2
9
11
14
12
13
16
8

Fig. 3

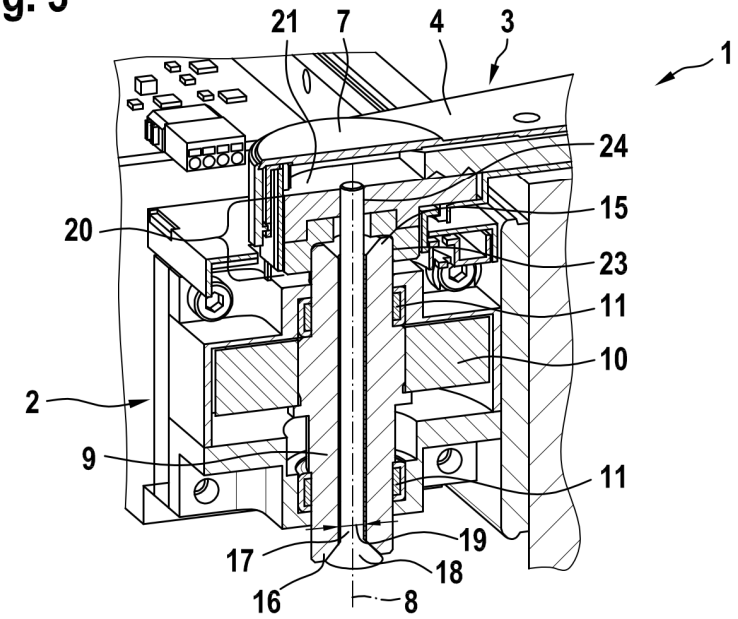
21
7
4
3
1
24
15
20
23
11
10
2
9
11
19
17
18
16
8

Fig. 4

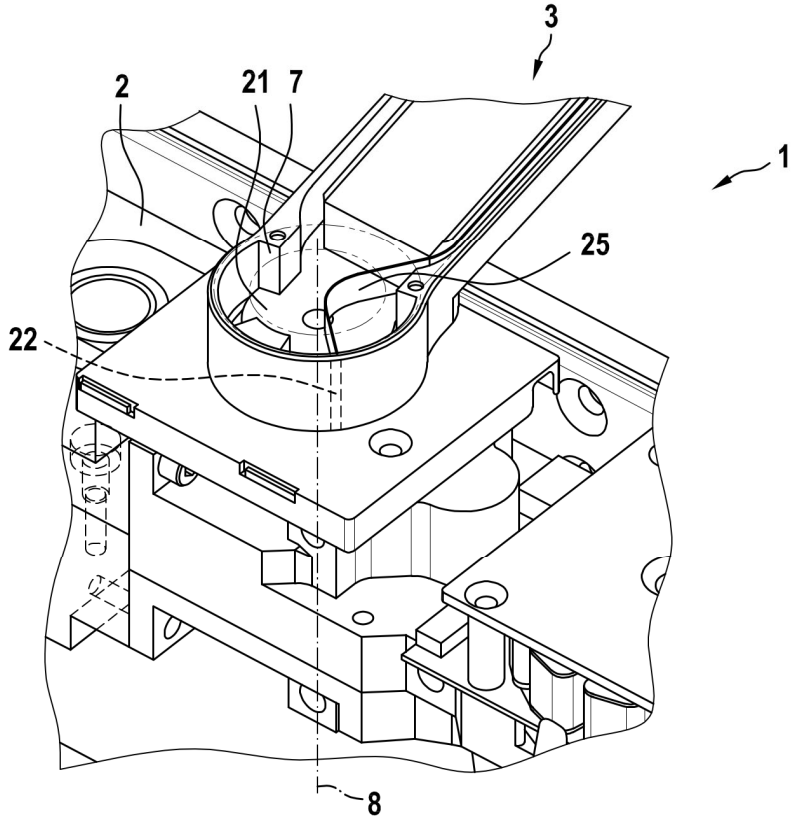

Fig. 5

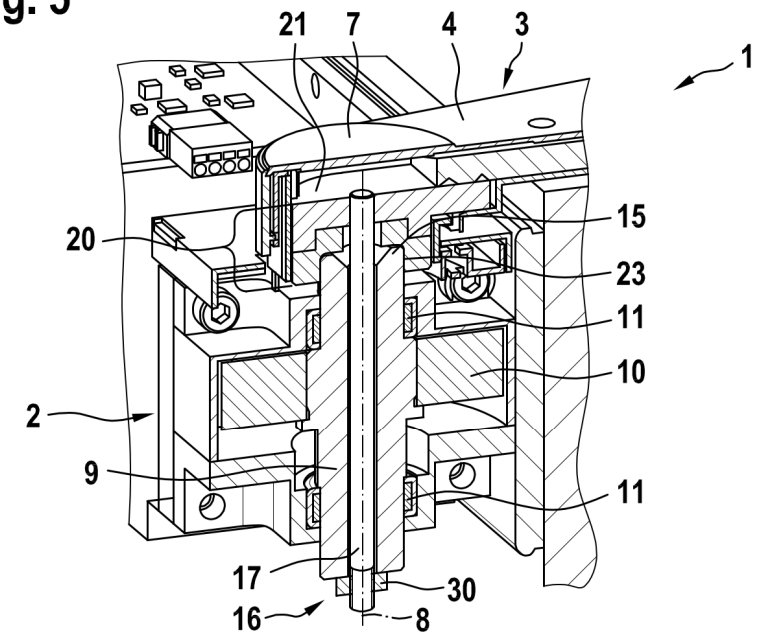
21
7
4
3
1
20
15
23
11
10
2
9
11
17
30
16
8

Fig. 6

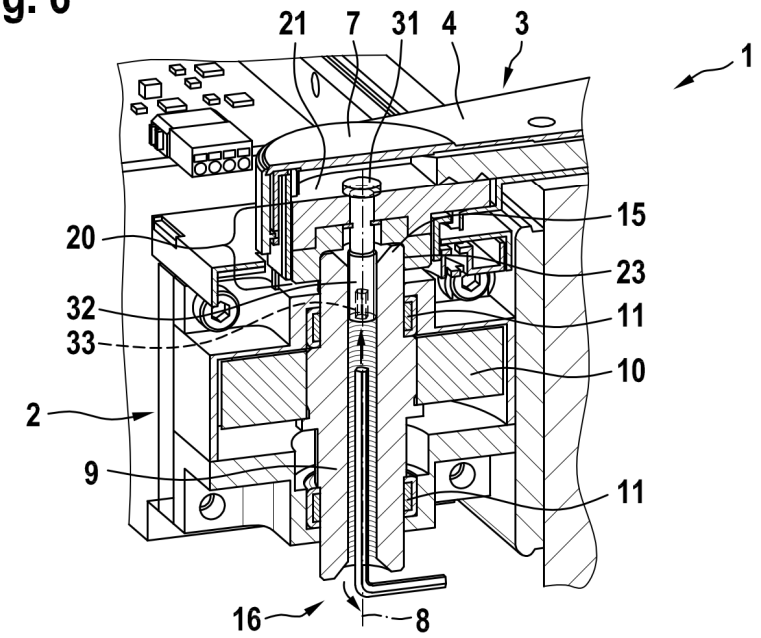
21
7
31
4
3
1
20
15
23
32
11
33
10
2
9
11
16
8