

Fig. 3g

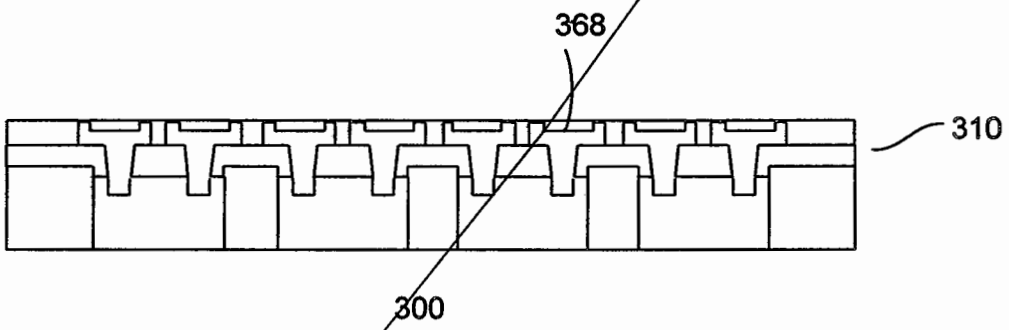

Fig. 3h

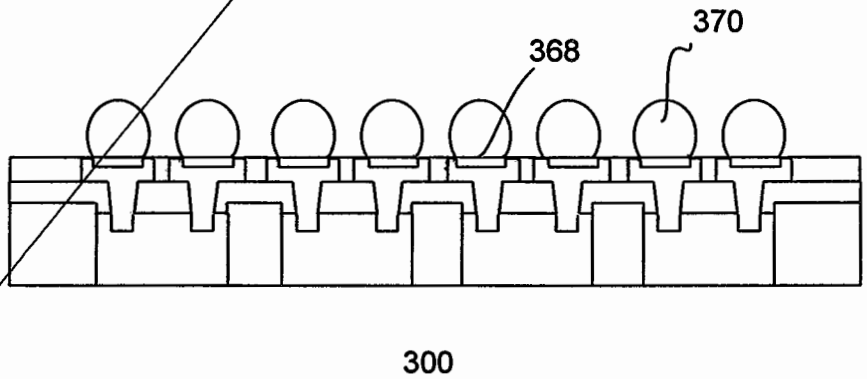

Fig. 3i

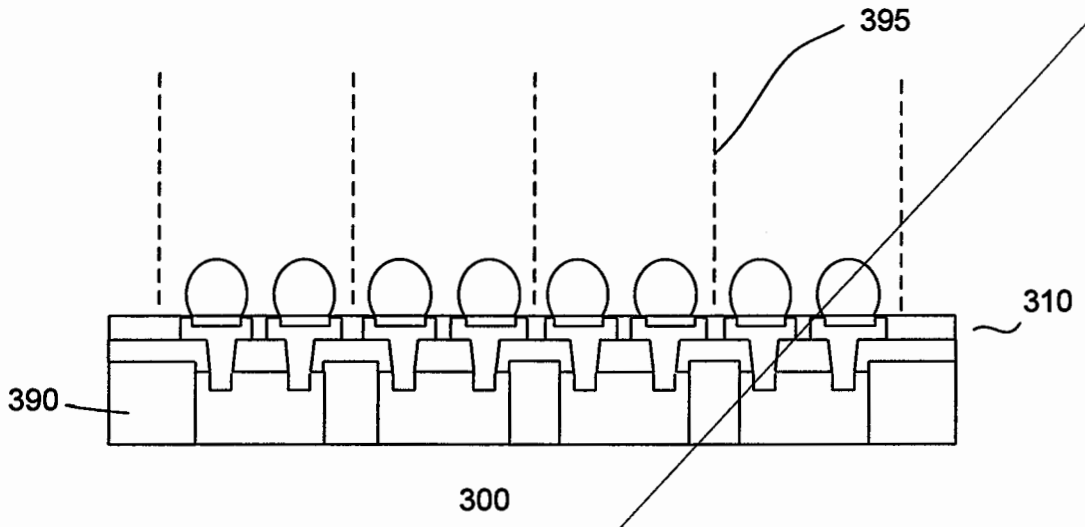

Fig. 3j

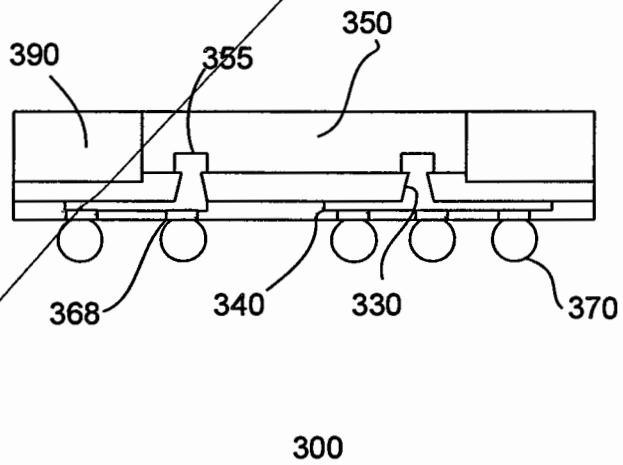

Fig. 3k

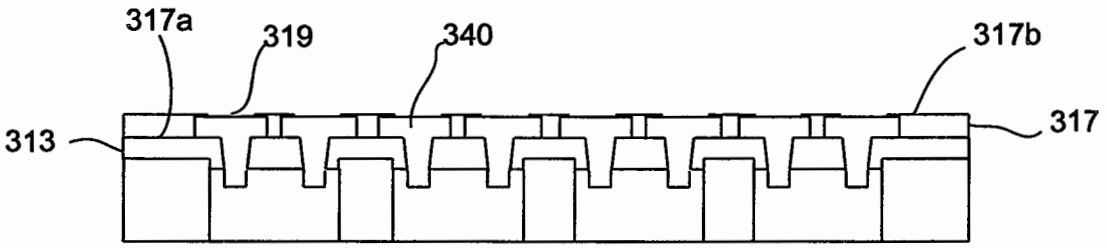

Fig. 3g

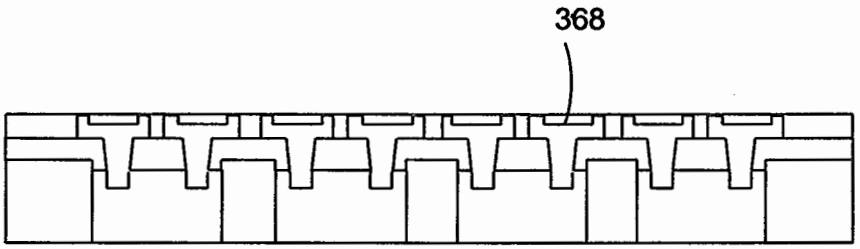

Fig. 3h

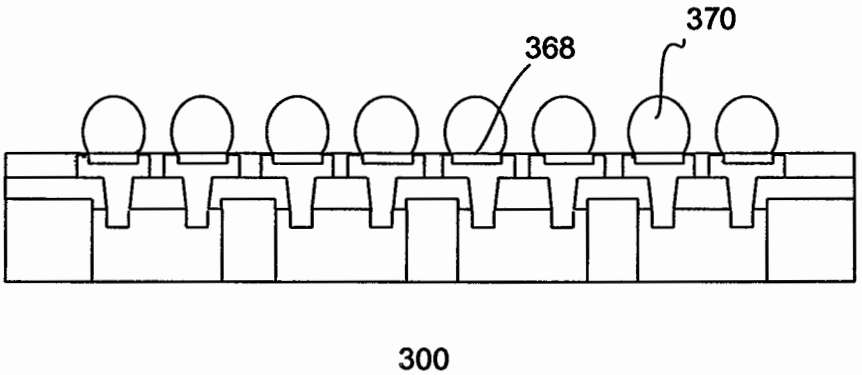

Fig. 3i

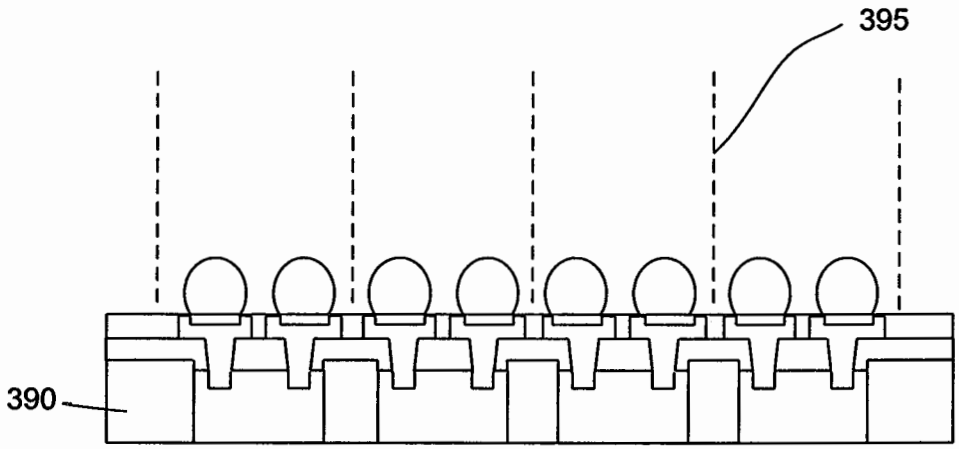

300

Fig. 3j

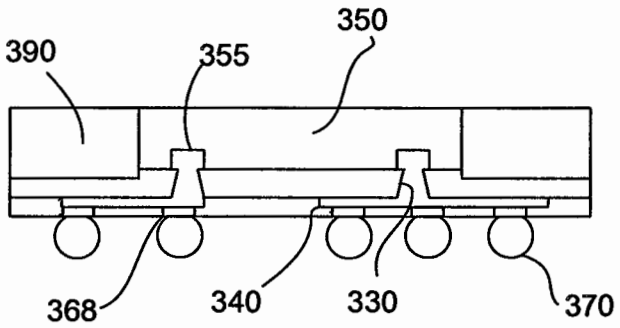

300

Fig. 3k