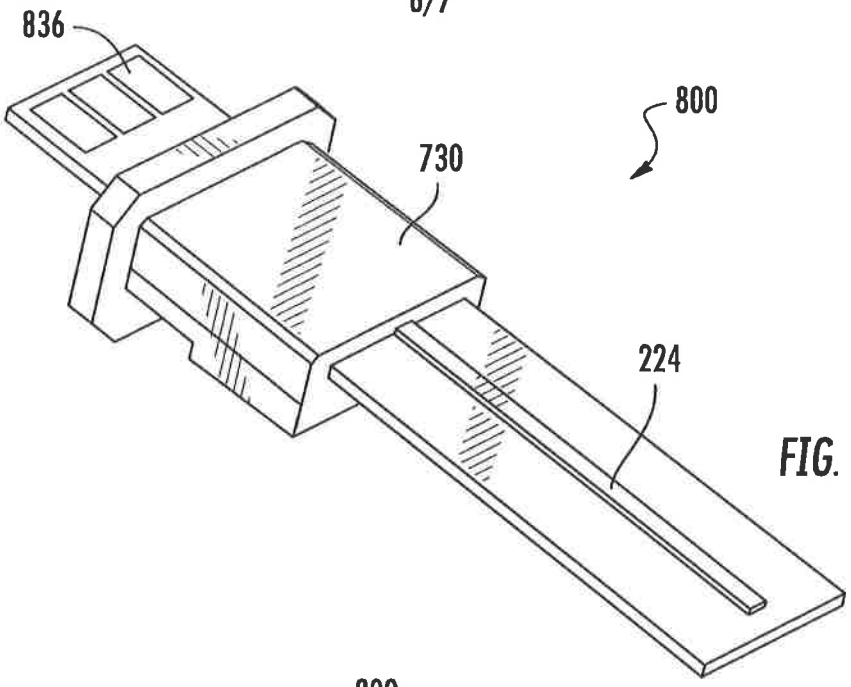

FIG. 13

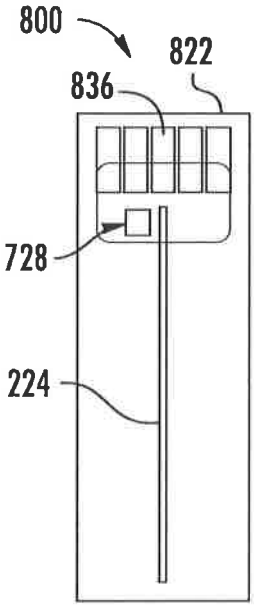

FIG. 14

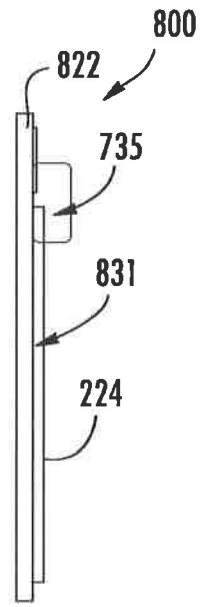

FIG. 15

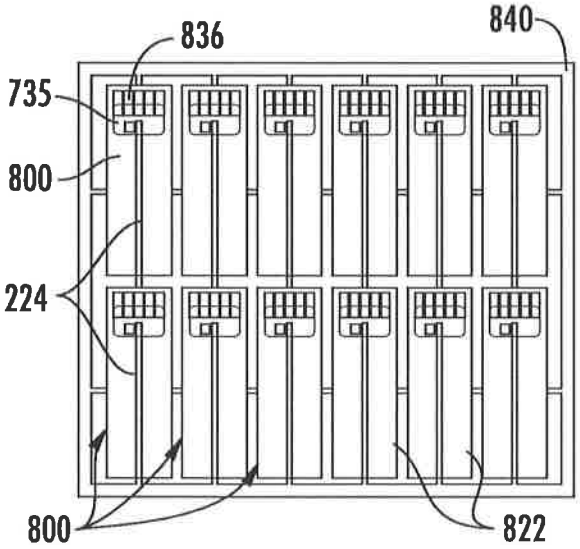

FIG. 17

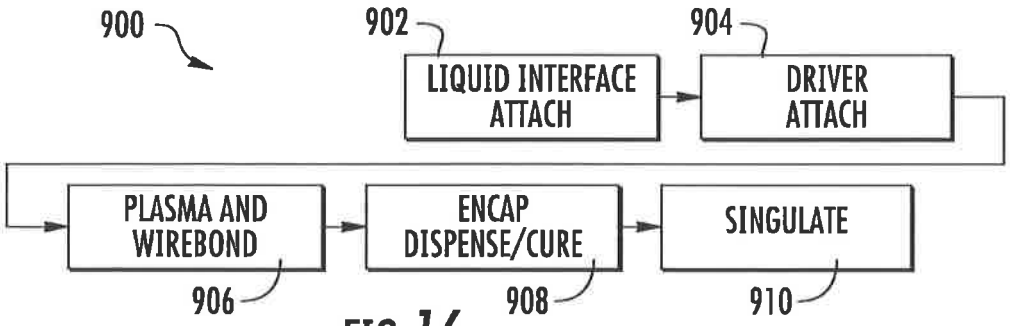

FIG. 16