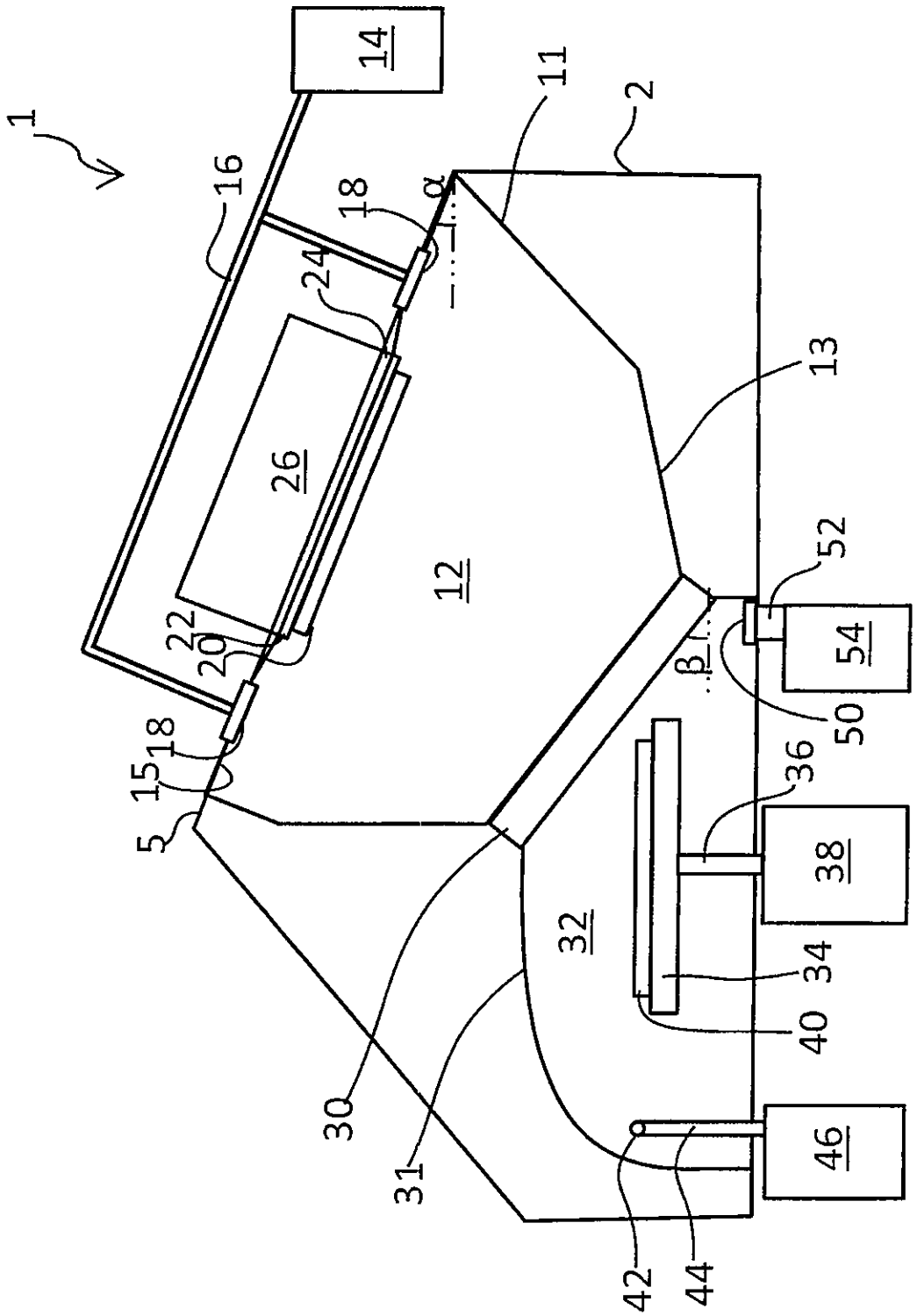
1
14
16
18
α
11
2
24
26
13
12
22
20
52
54
β
50
18
15
5
36
38
32
34
40
30
31
46
42
44

FIG. 1

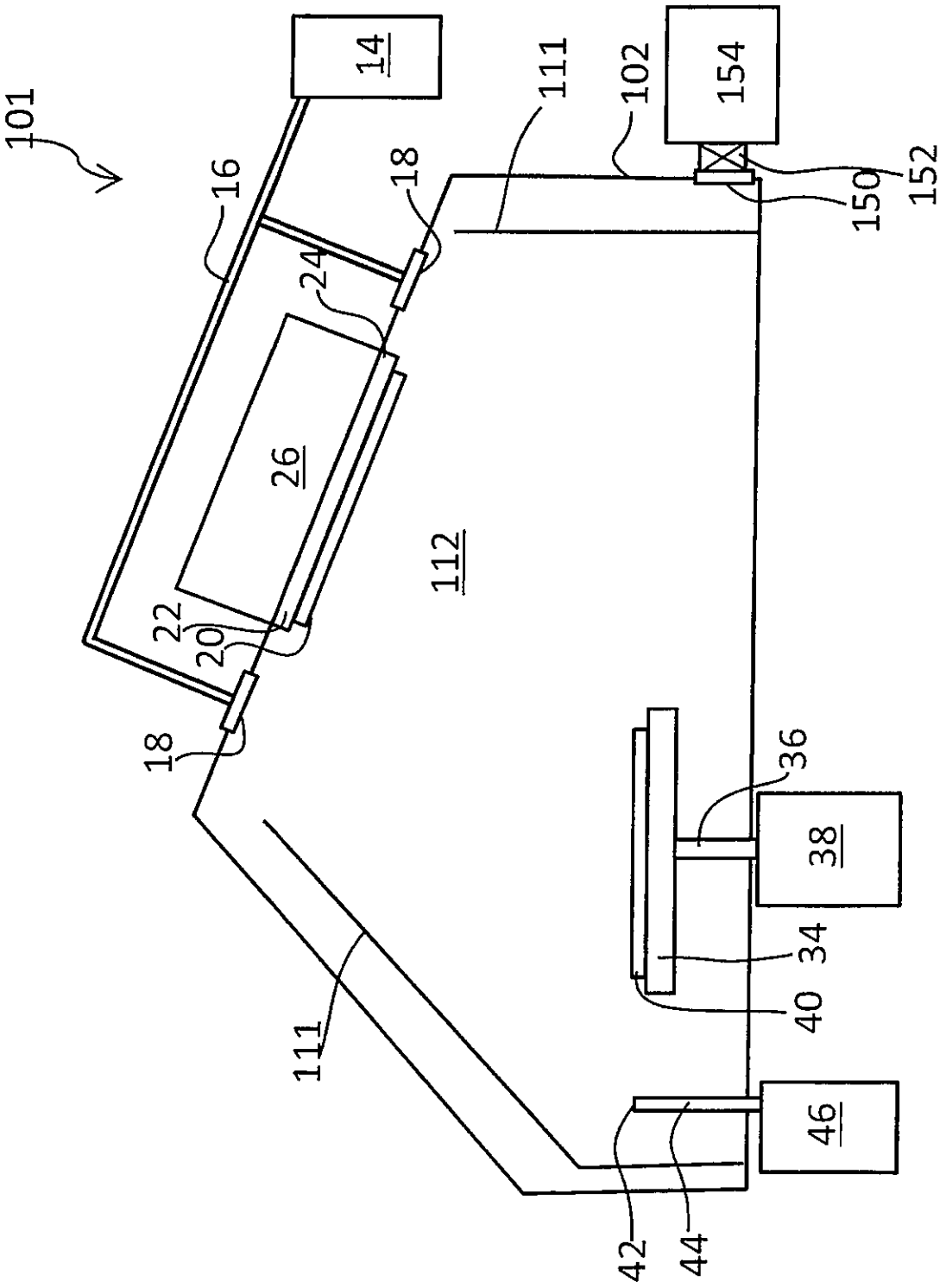
101
14
16
18
24
26
22
20
18
112
111
102
154
150
152
36
38
34
40
111
42
44
46

FIG. 2