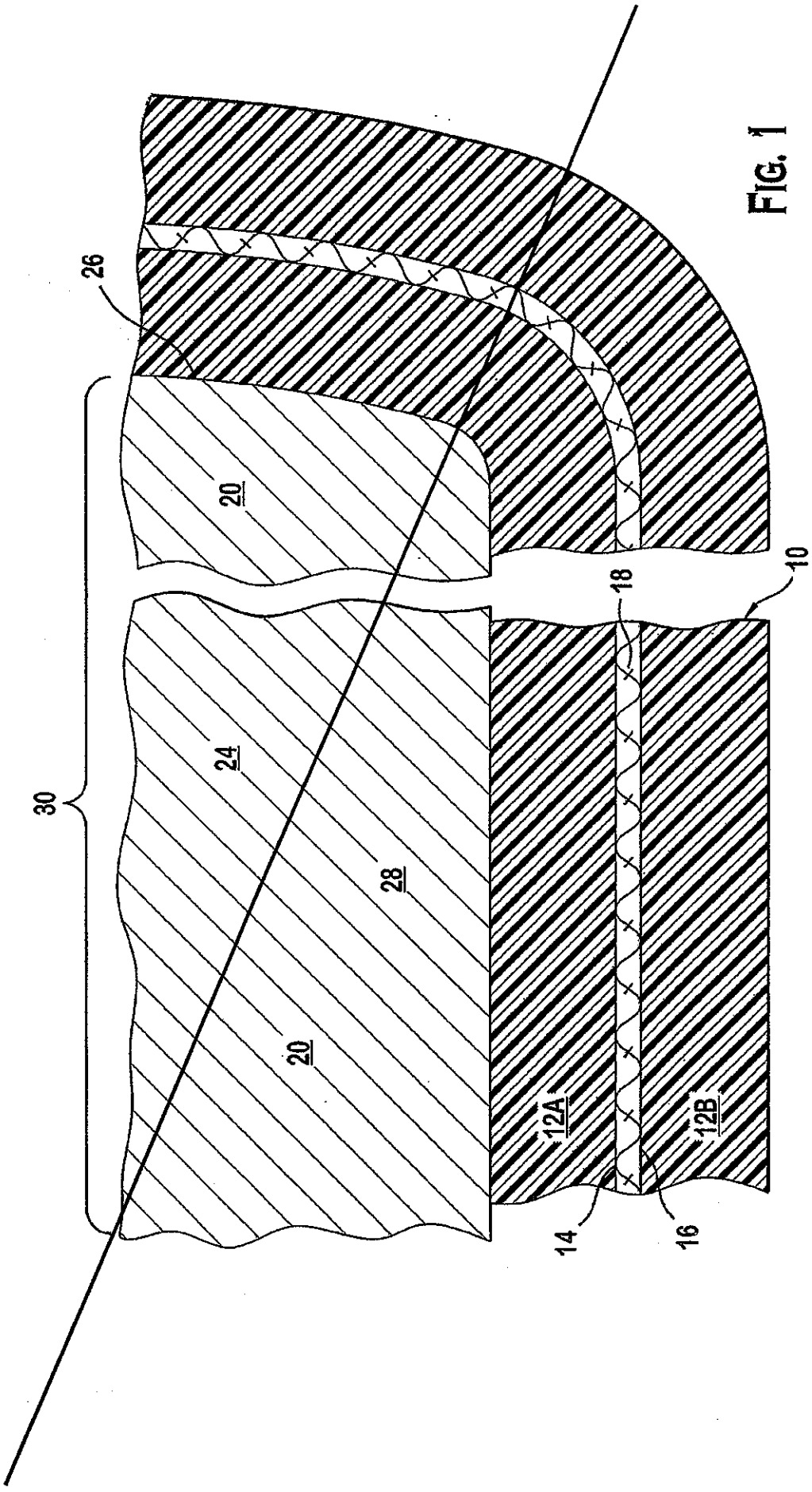

FIG. 1

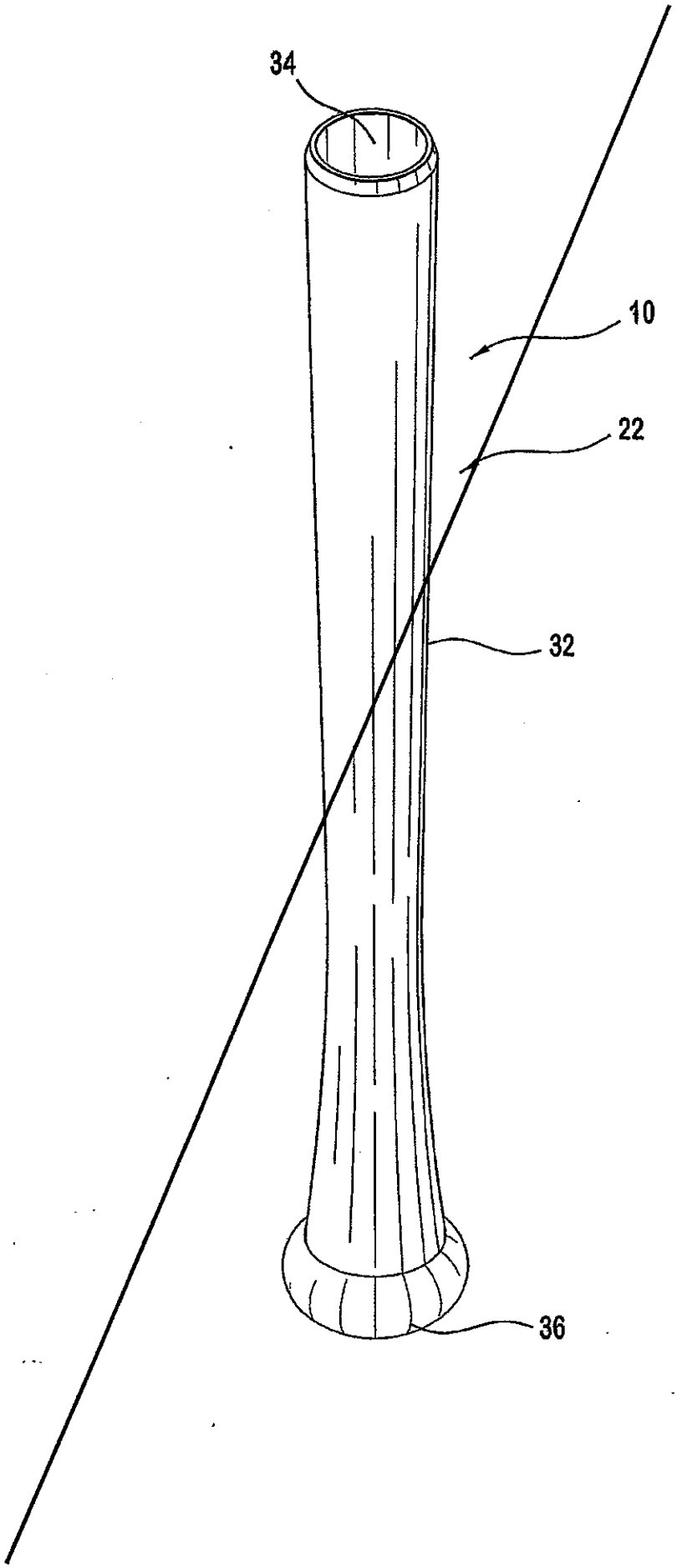

FIG. 2

FIG. 3

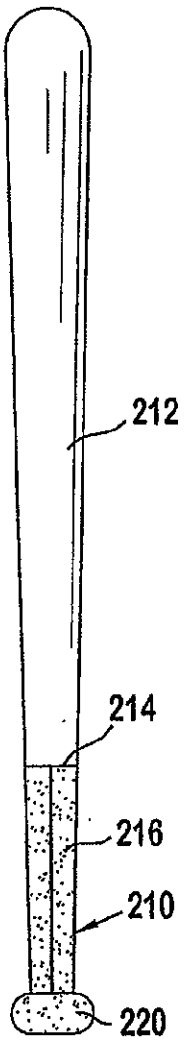

FIG. 4

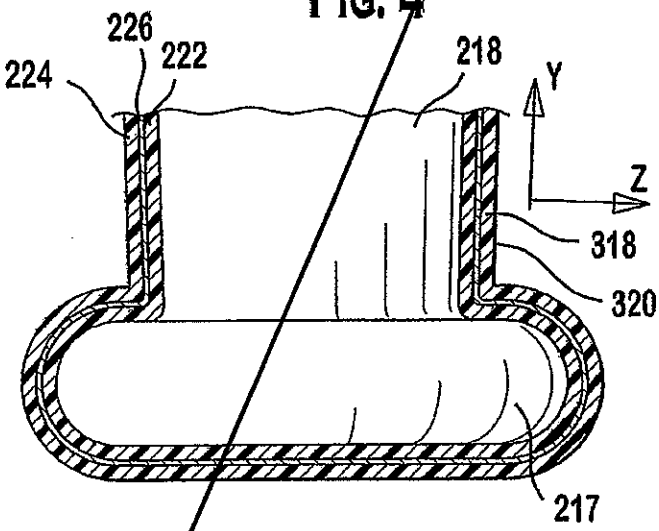

FIG. 5

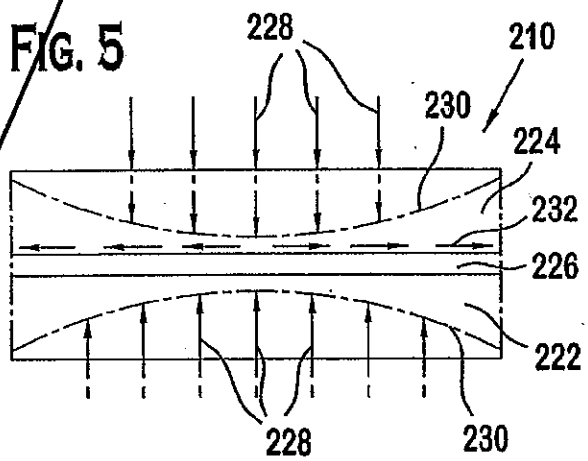

FIG. 6

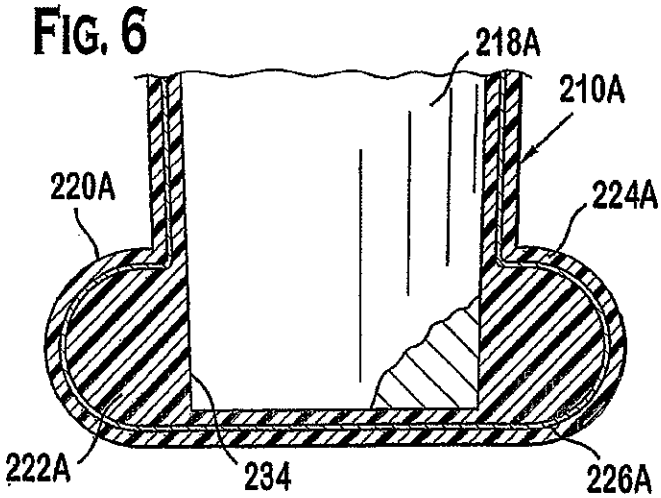

FIG. 7

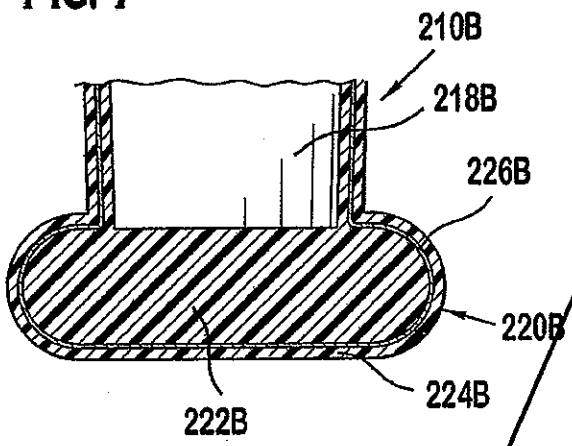

FIG. 9

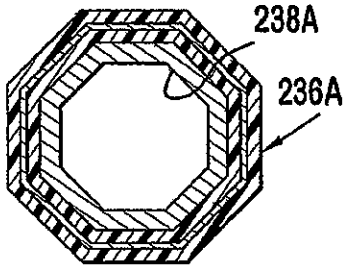

FIG. 8

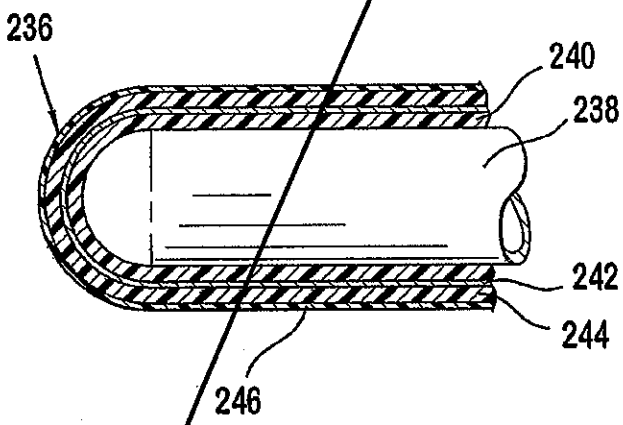

FIG. 10

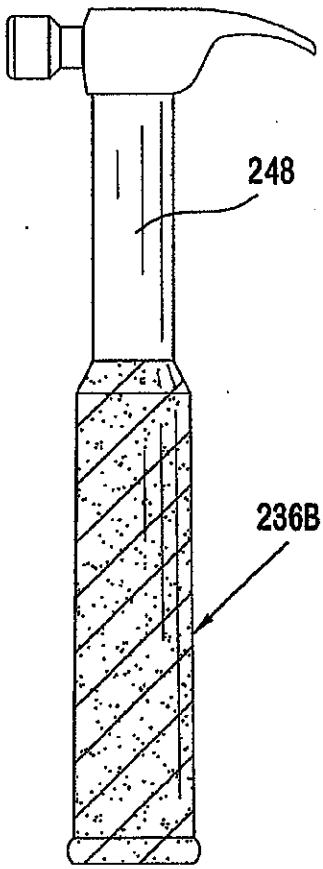

FIG. 11

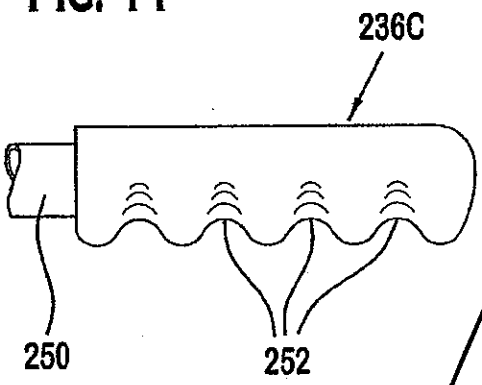

FIG. 12

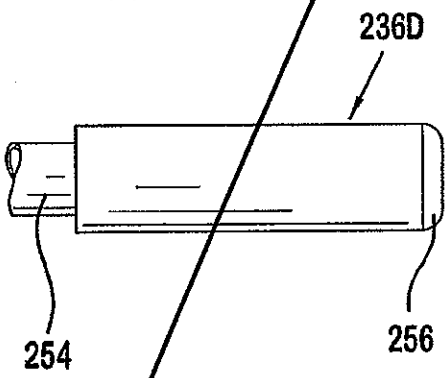

FIG. 13

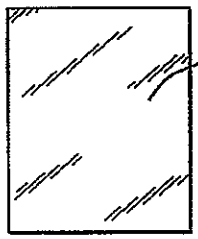

FIG. 14

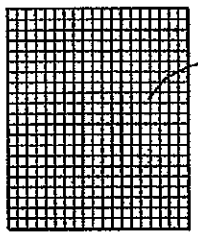

FIG. 15

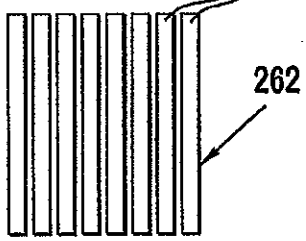

FIG. 16

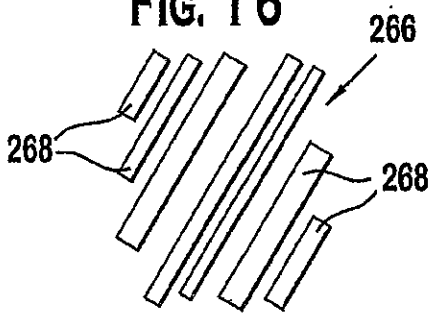

6/33

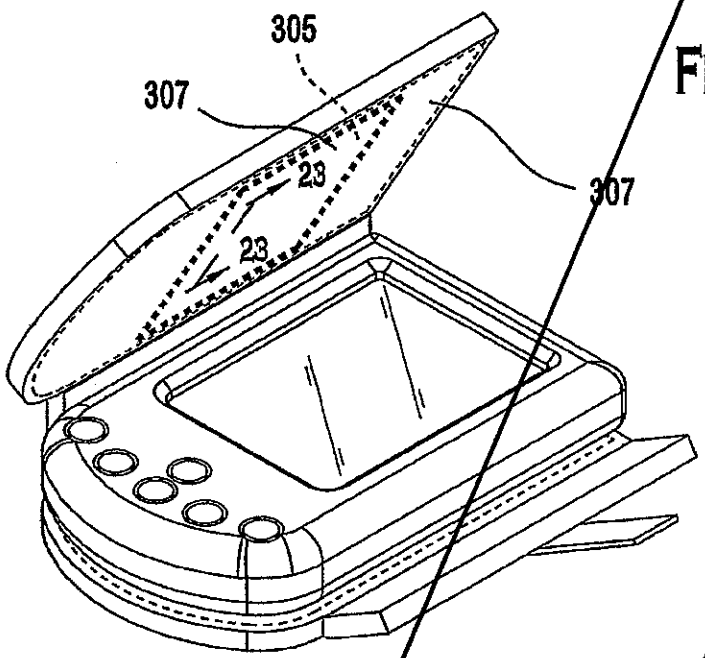

FIG. 17

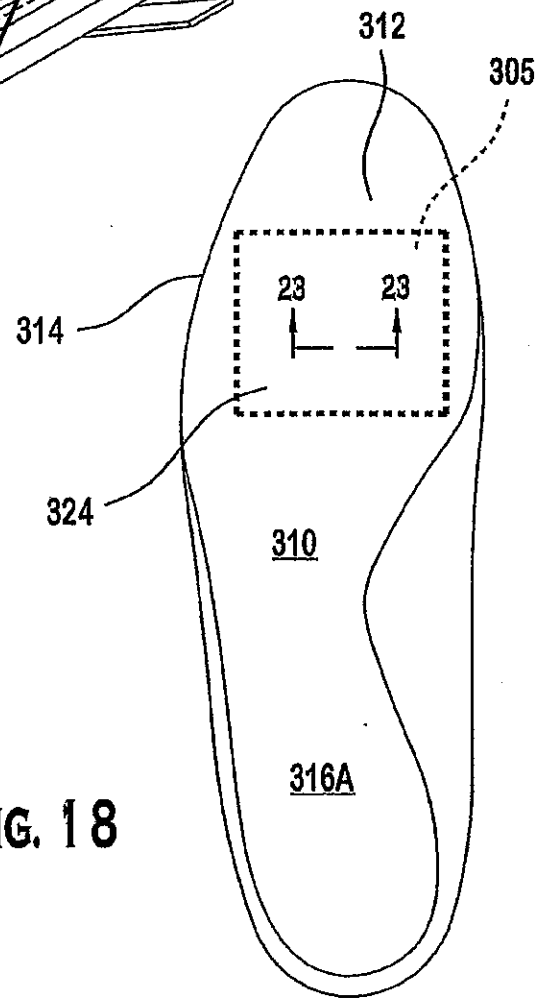

FIG. 18

FIG. 19

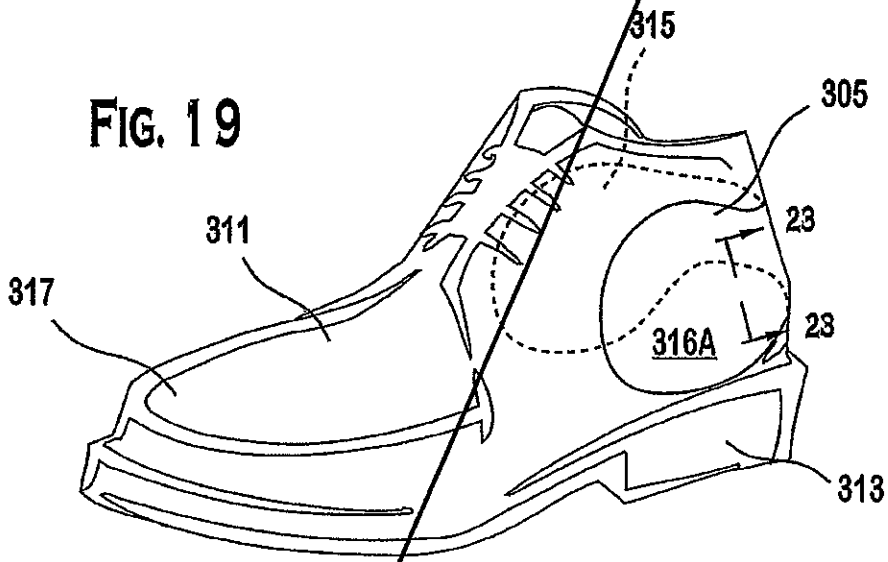
315
305
311
23
317
316A
23
313

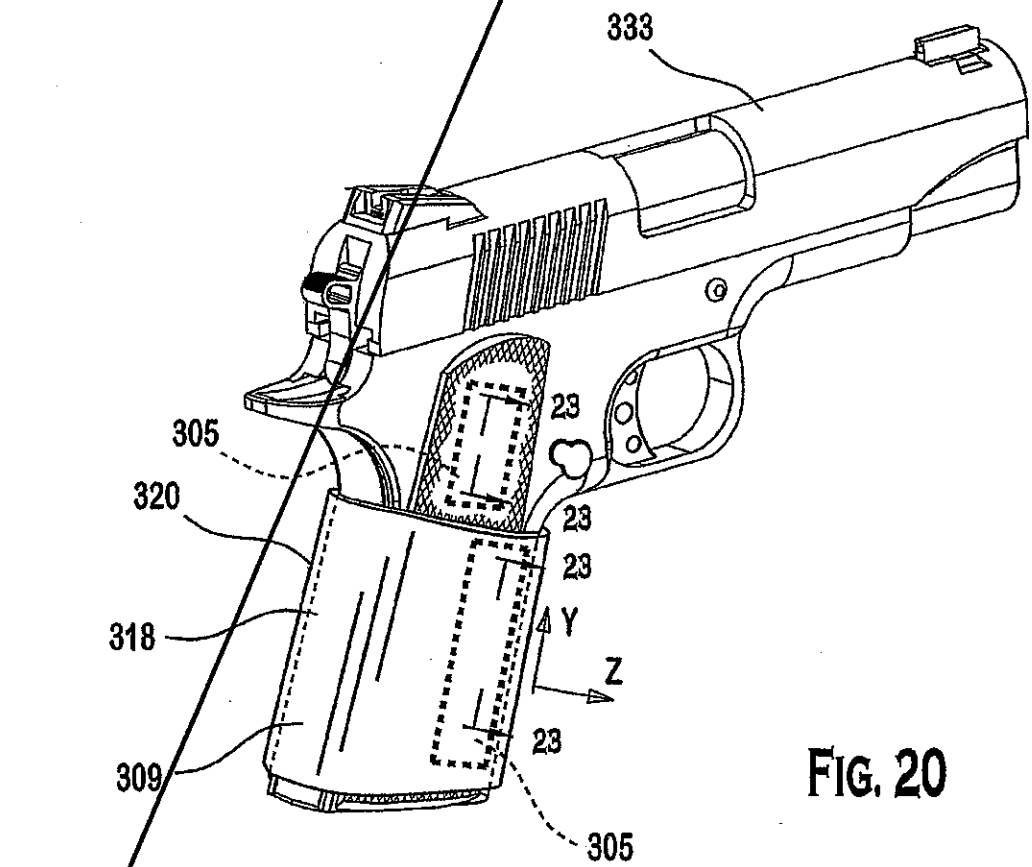
333
23
305
320
23
23
Y
318
Z
23
309
305

FIG. 20

FIG. 21

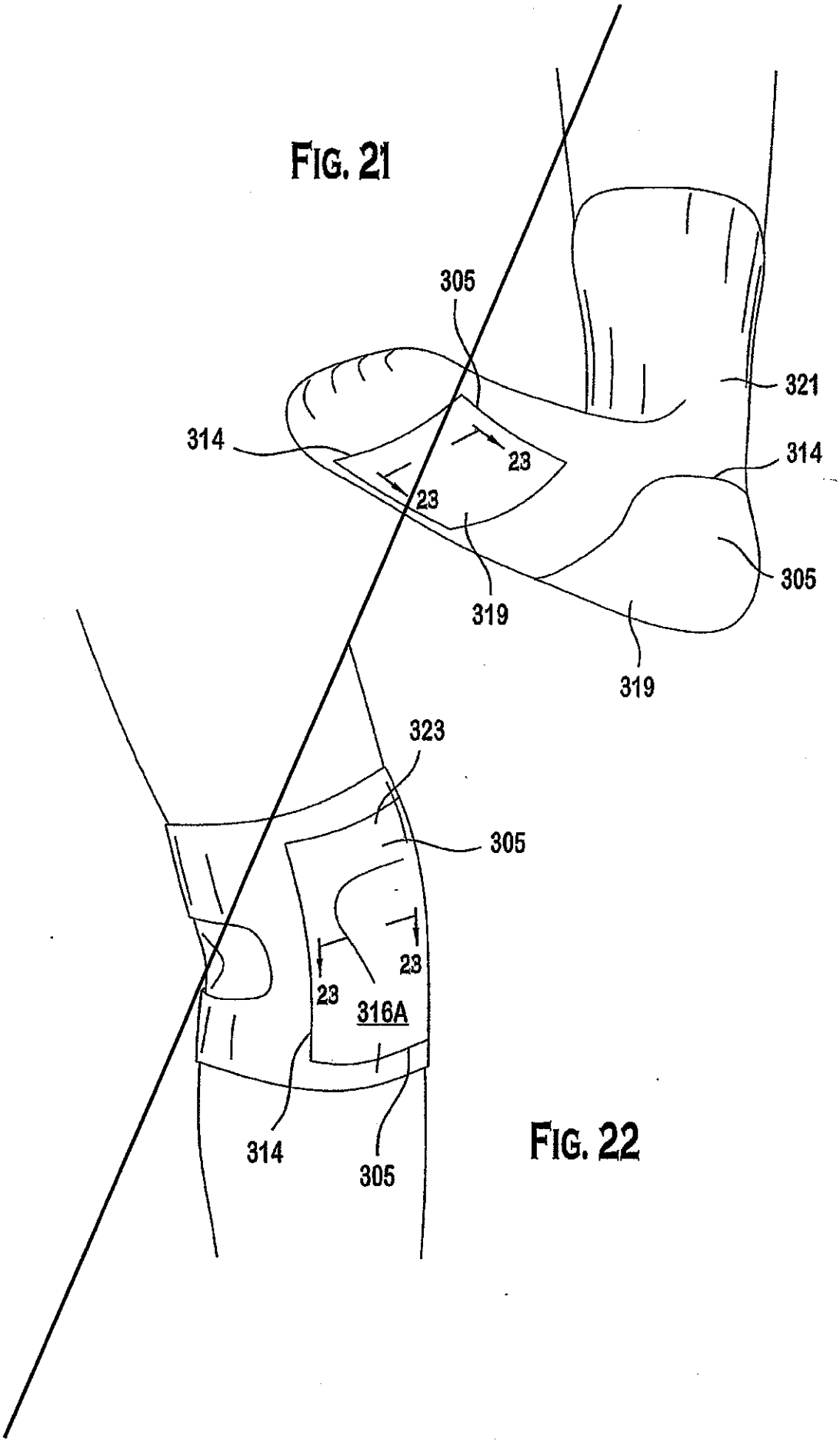

FIG. 22

FIG. 23

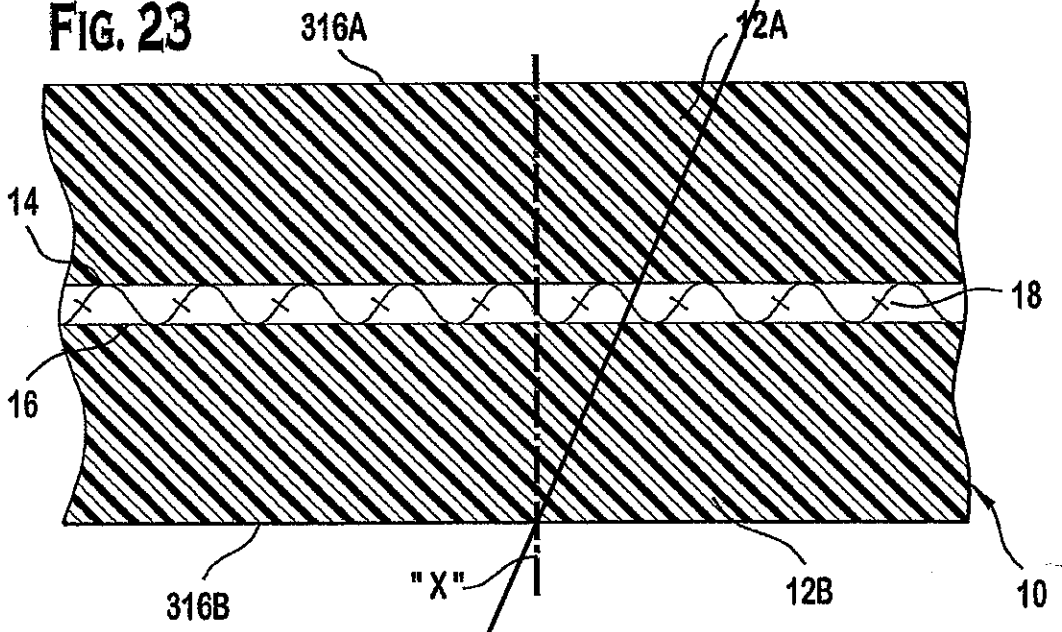

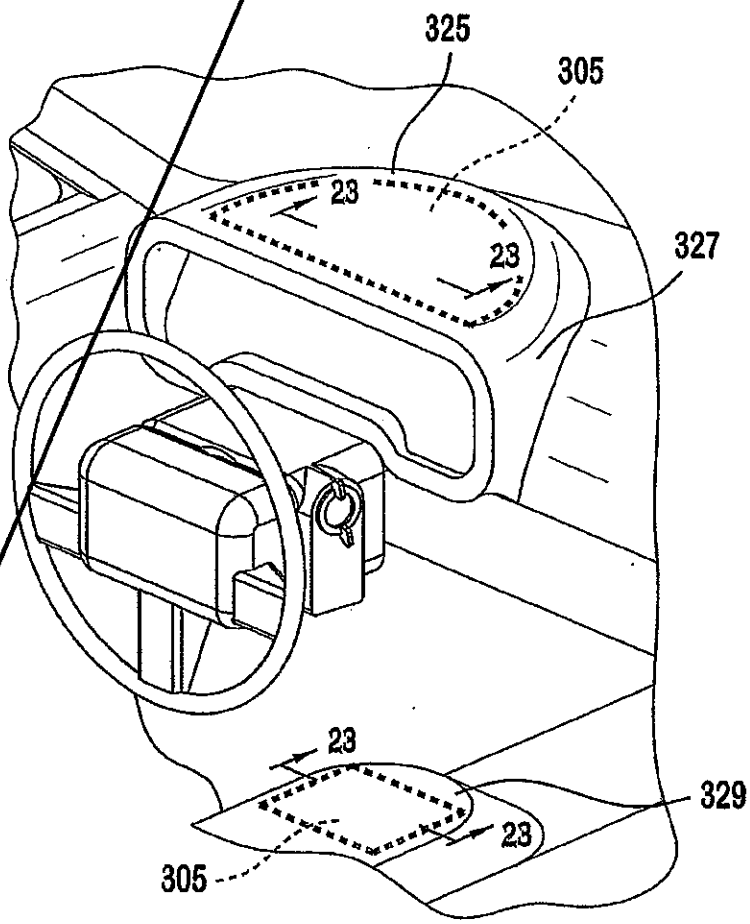

FIG. 24

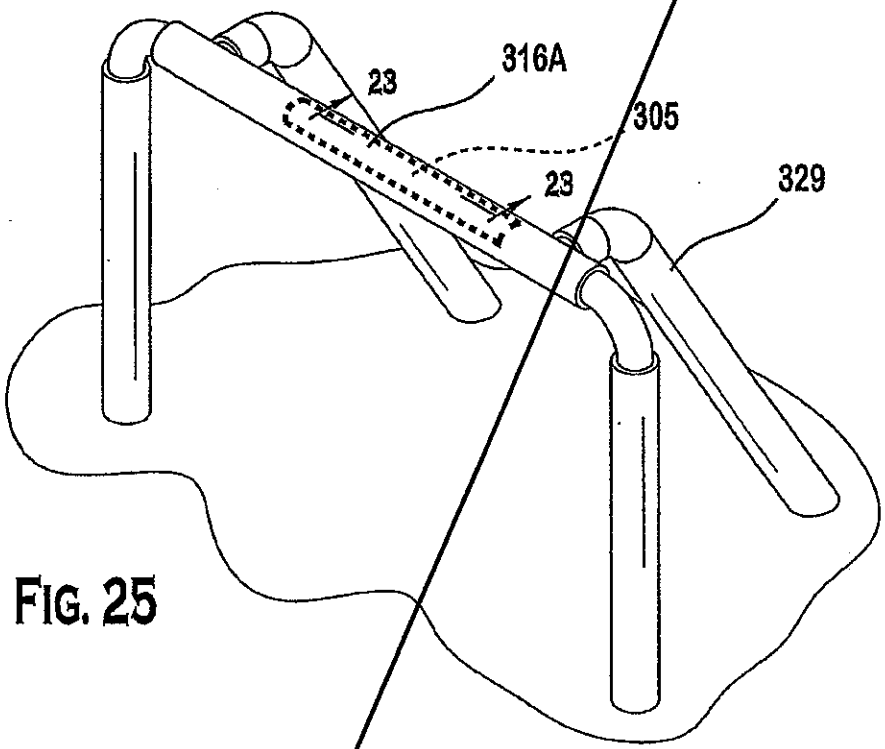

FIG. 25

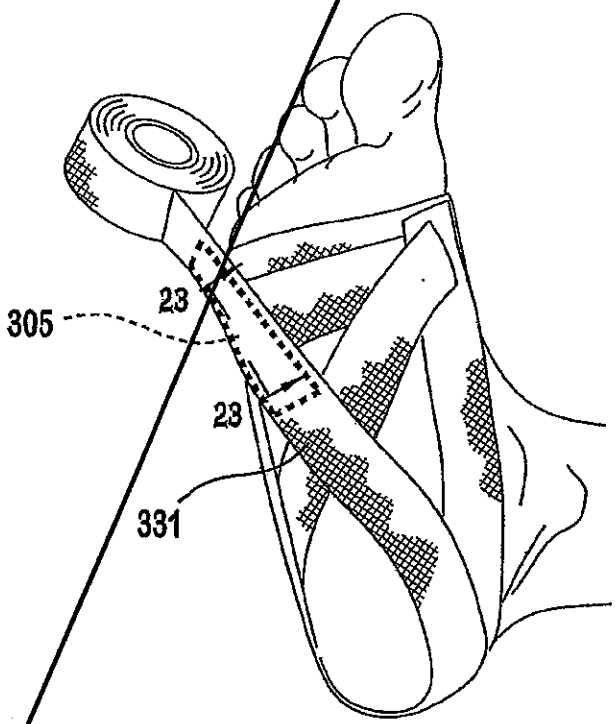

FIG. 26

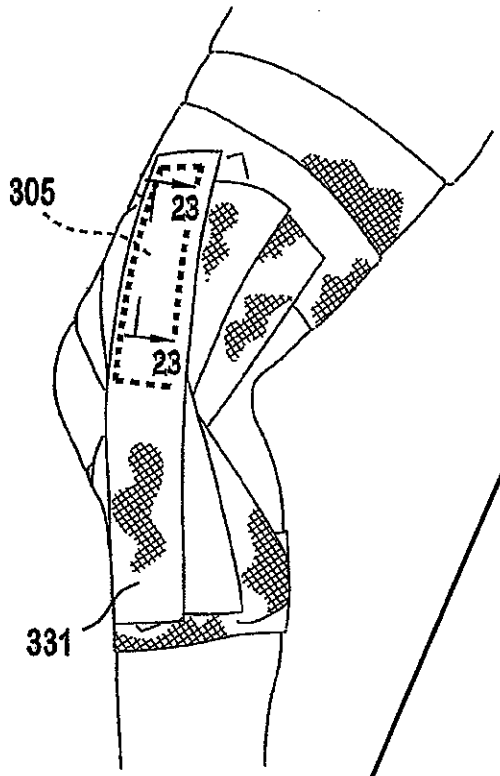

FIG. 27

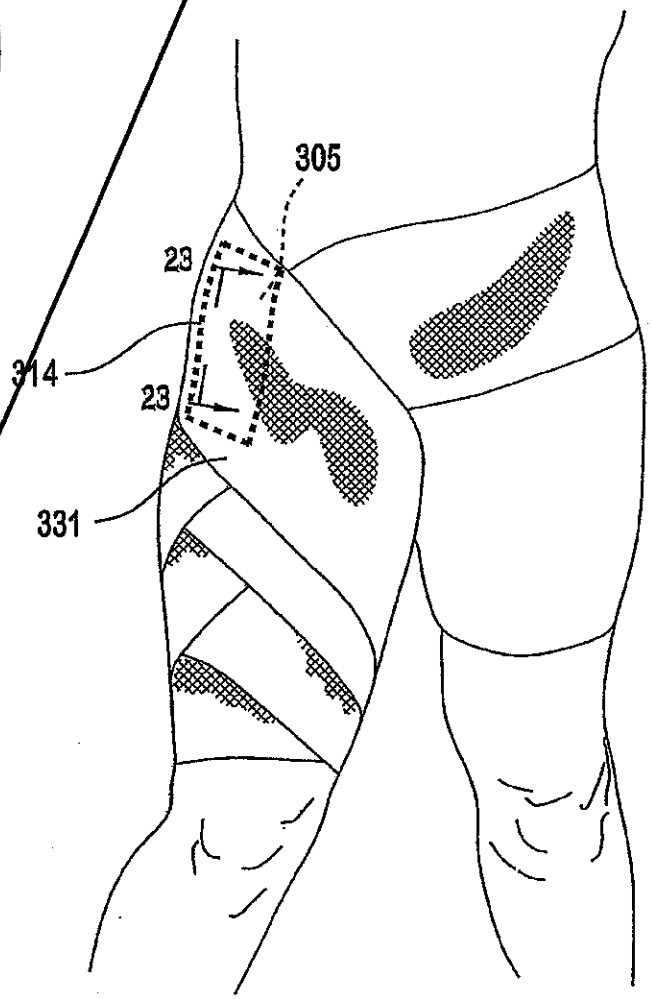

FIG. 28

FIG. 29

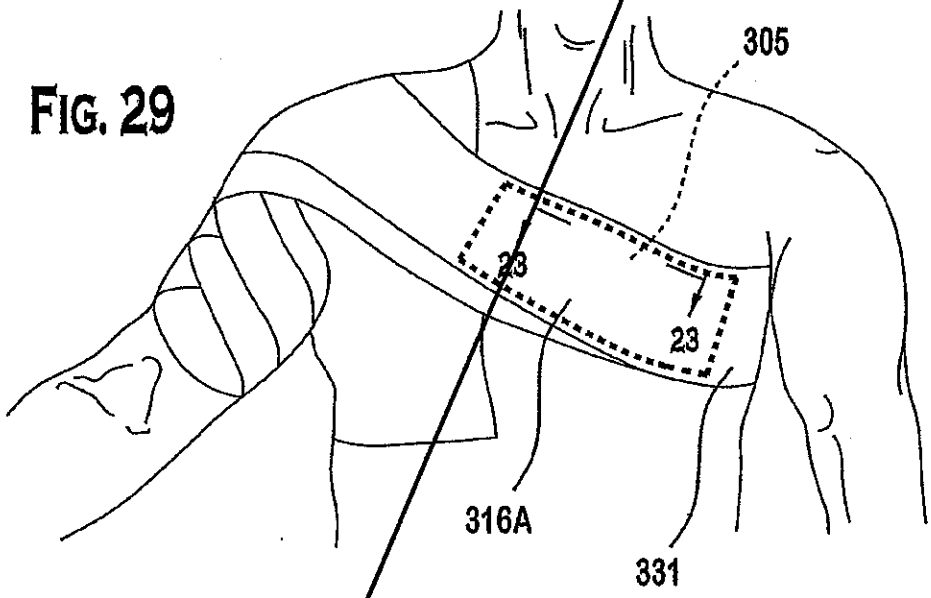

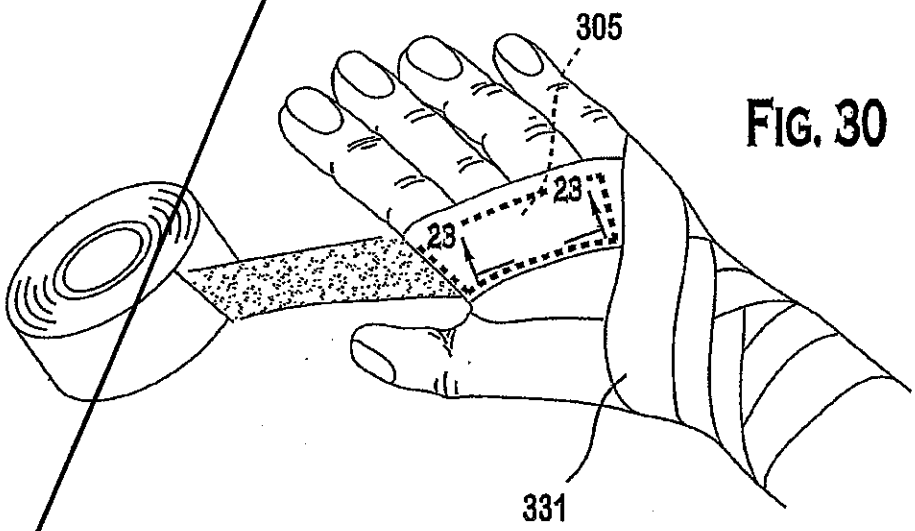

FIG. 30

FIG. 31

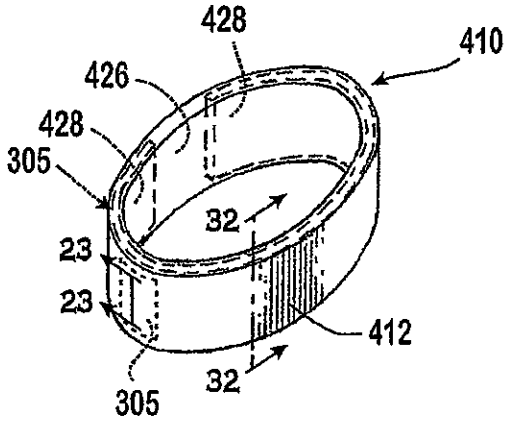

FIG. 32

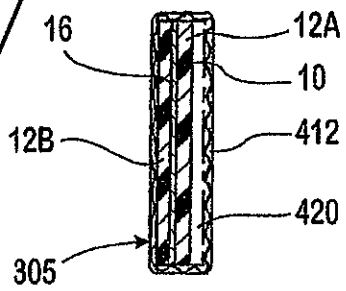

FIG. 33

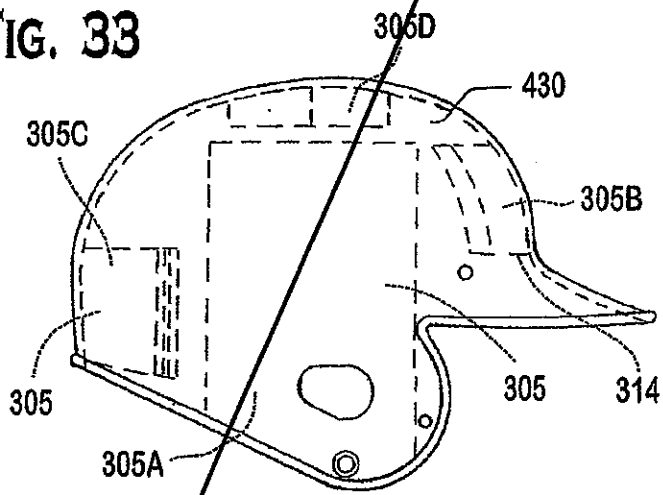

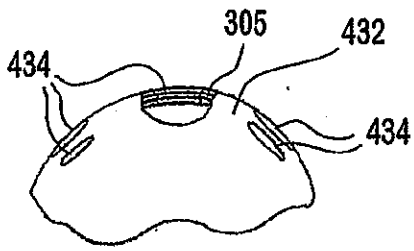

FIG. 34

FIG. 35

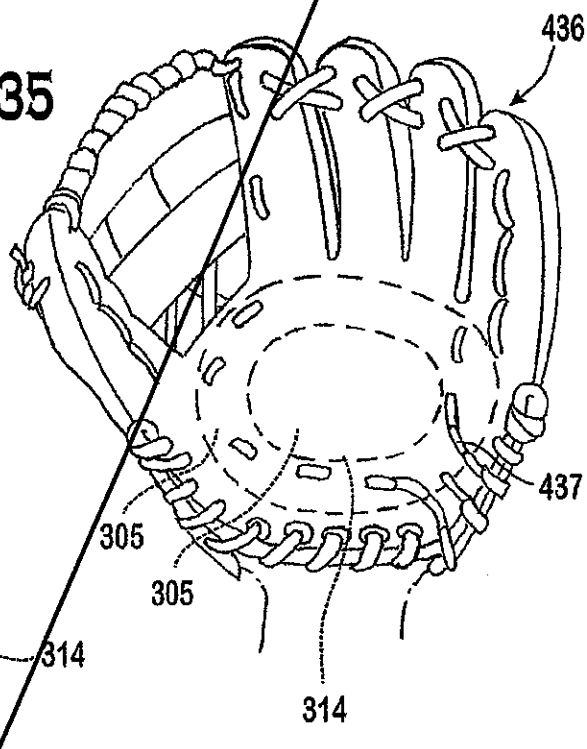

FIG. 36

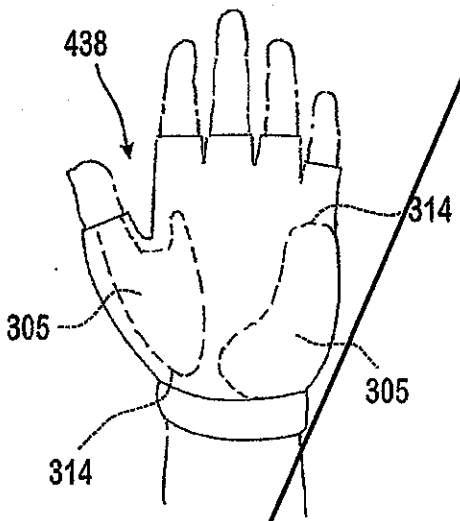

FIG. 37

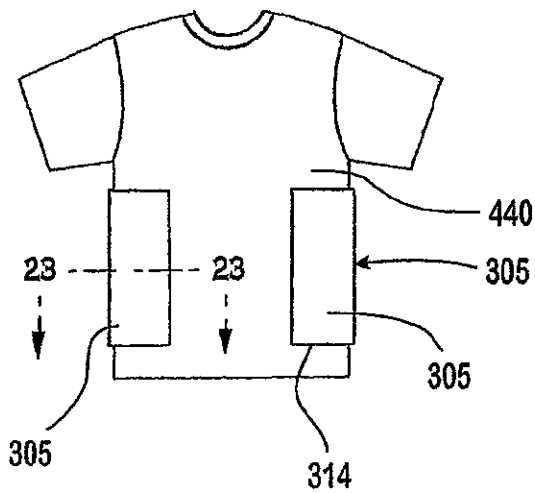

FIG. 38

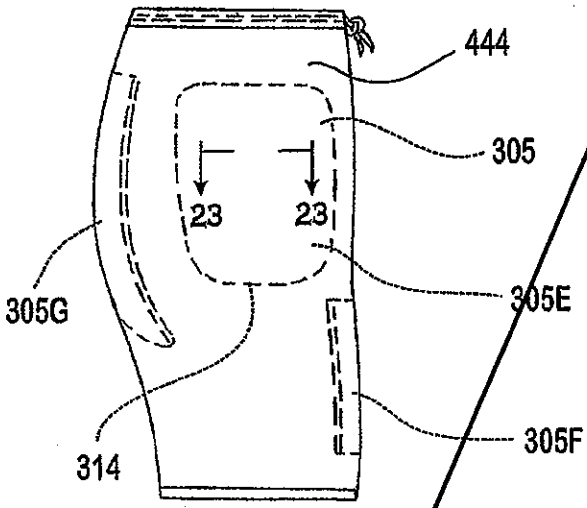

FIG. 39

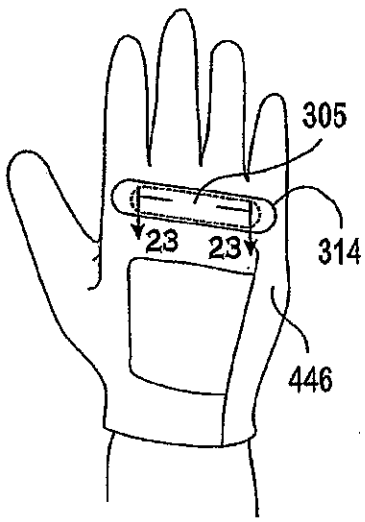

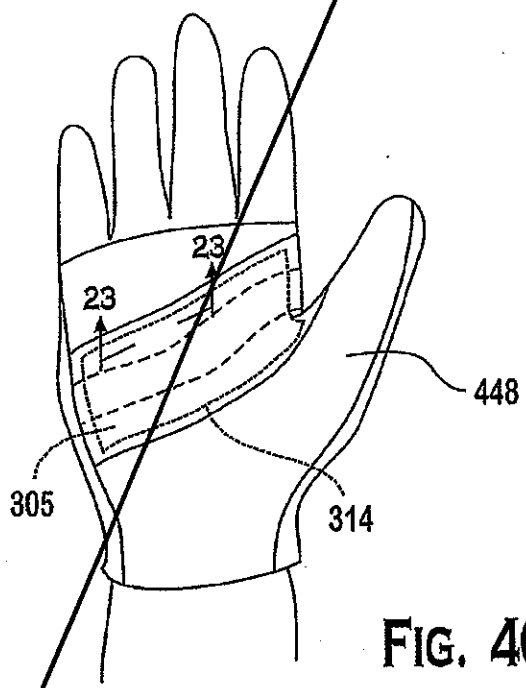

FIG. 40

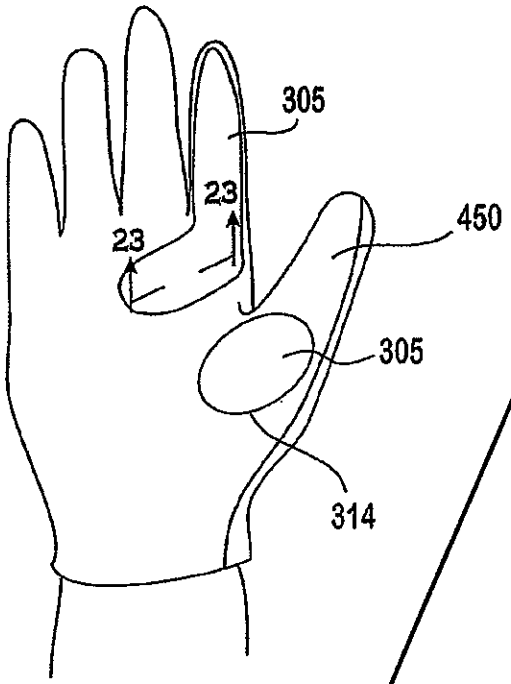

FIG. 41

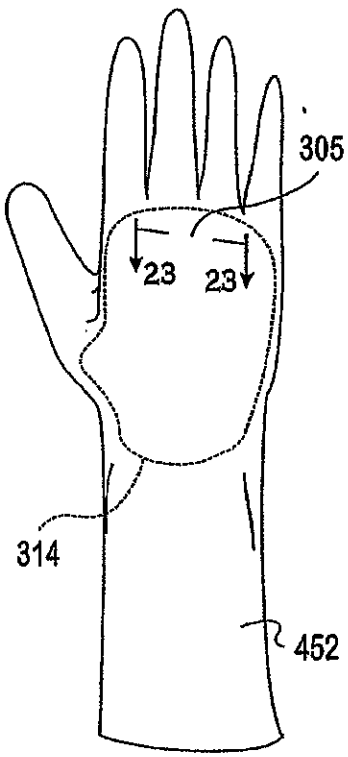

FIG. 42

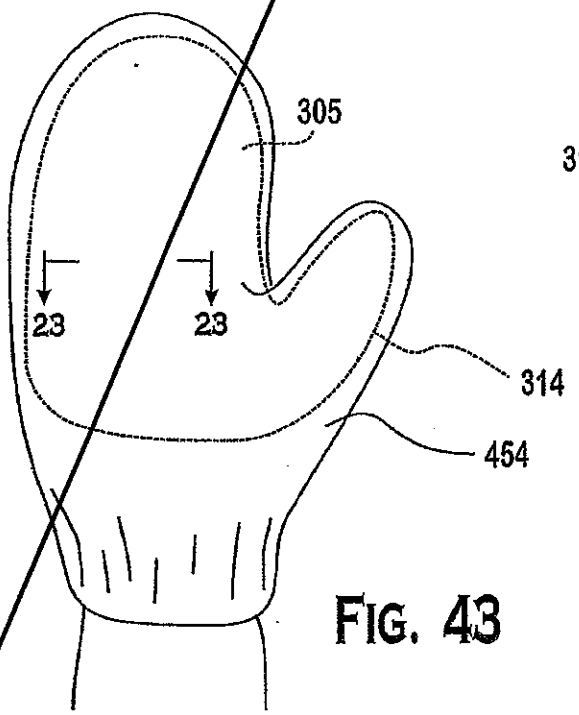

FIG. 43

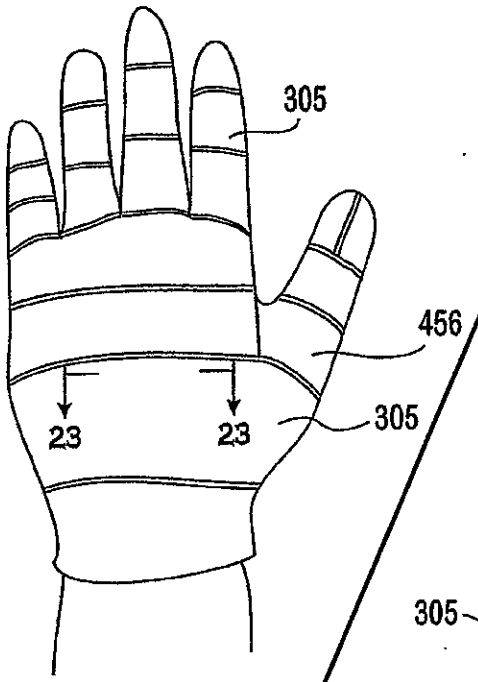

FIG. 44

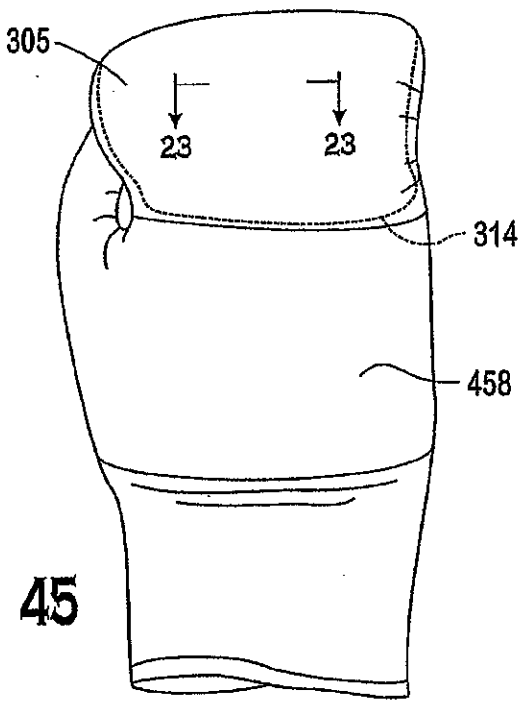

FIG. 45

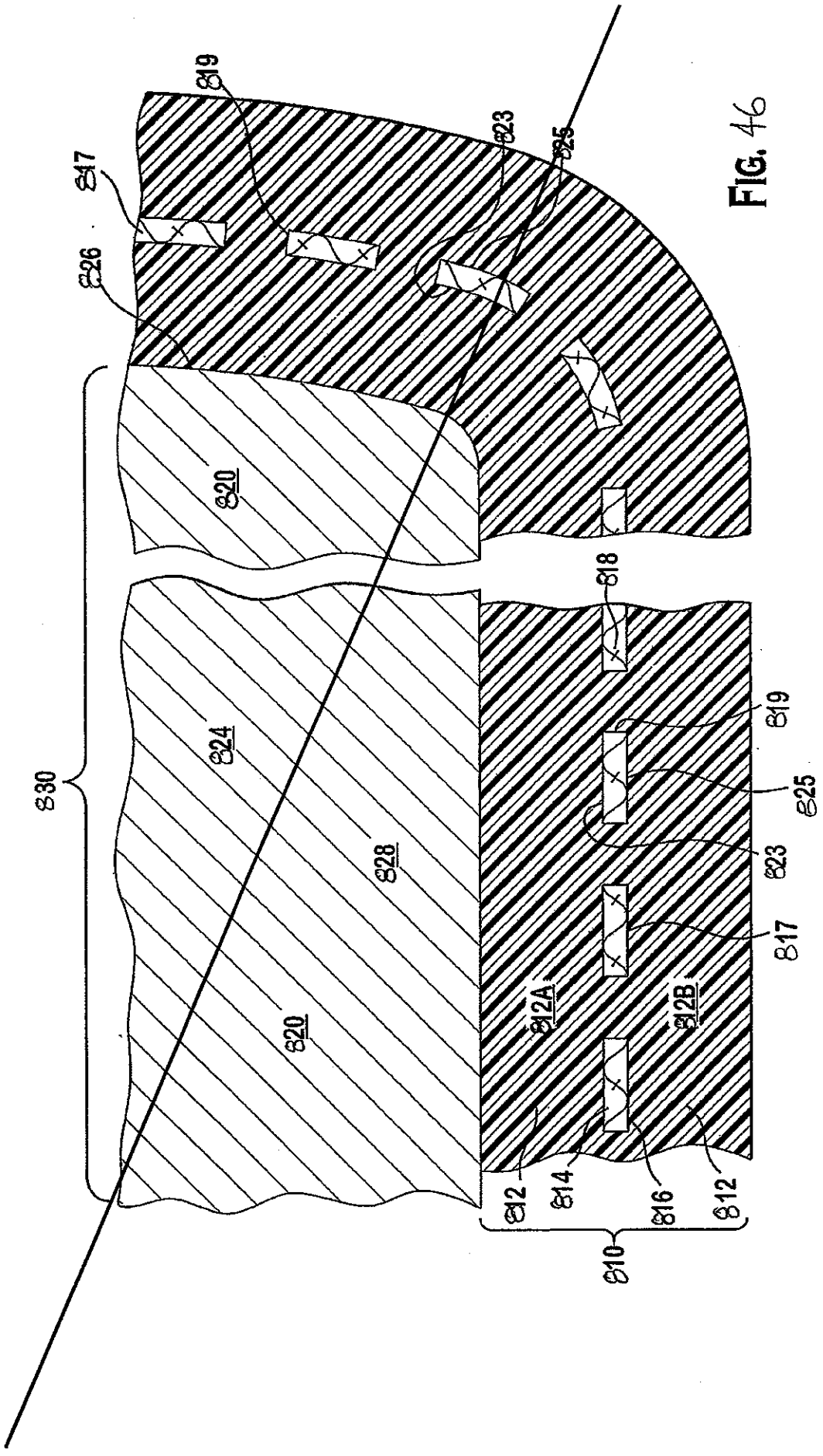
817
819
823
825
826
820
818
824
830
828
820
819
825
823
817
812A
812B
812
814
816
812
810

FIG. 46

FIG. 47

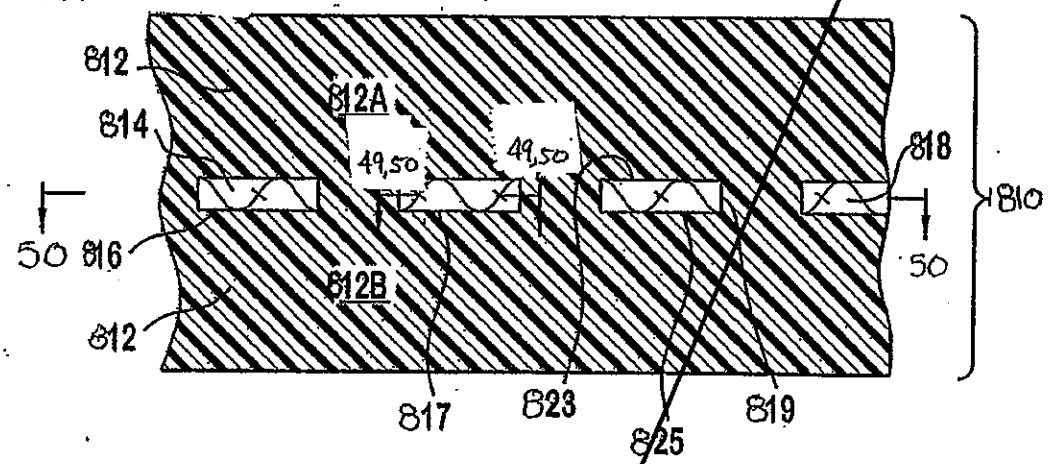

FIG. 47A

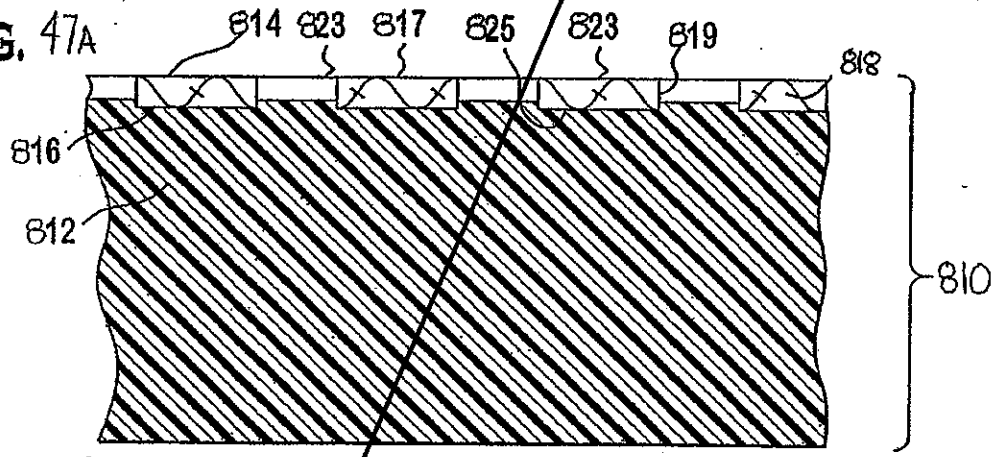

FIG. 47B

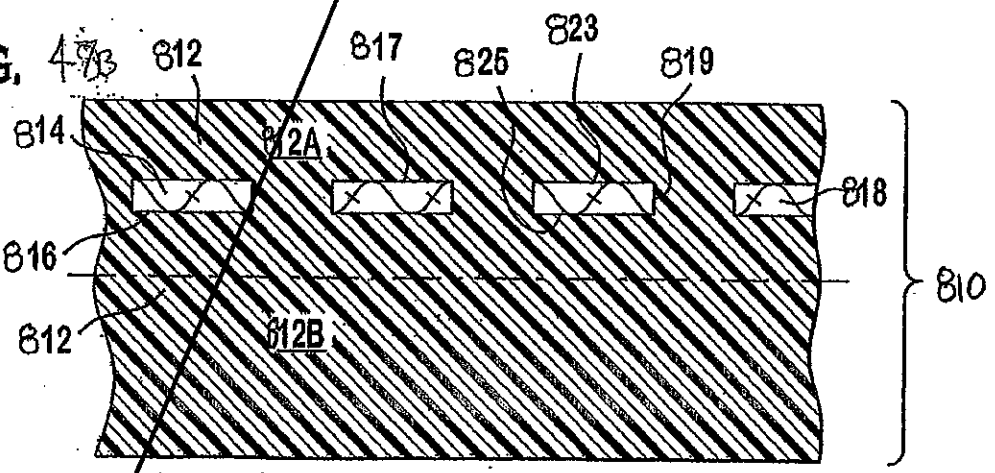

FIG. 48

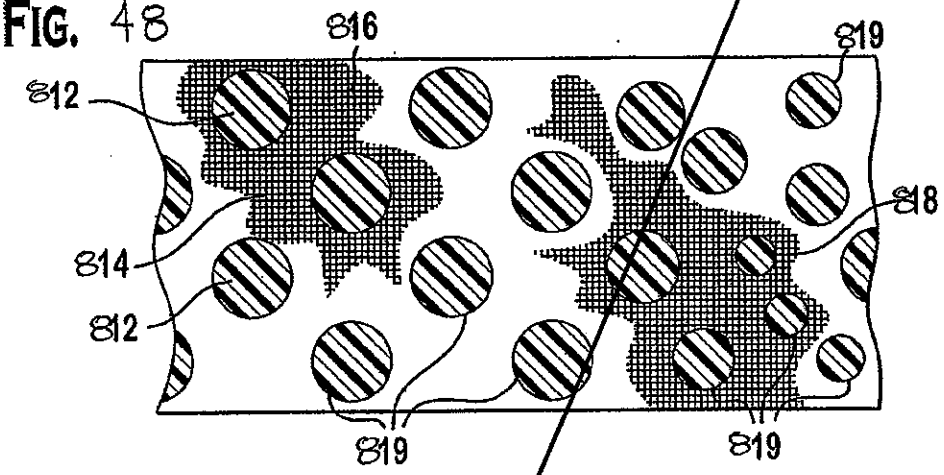

FIG. 49

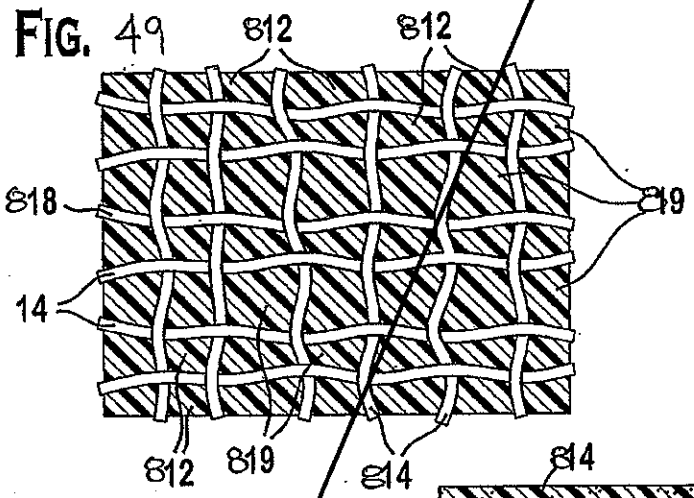

FIG. 50

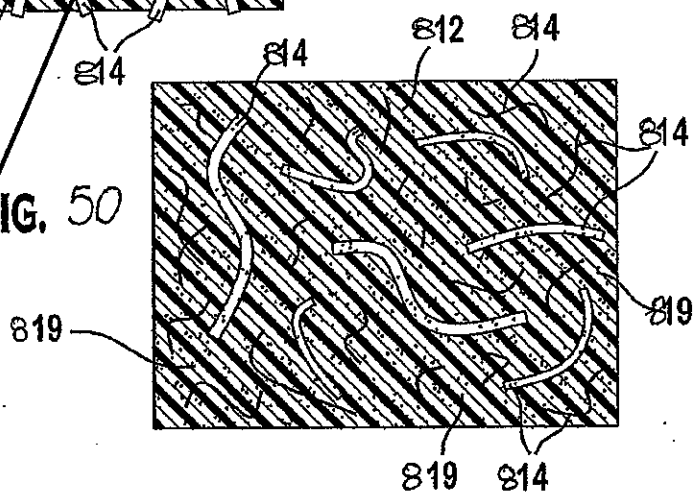

FIG. 51

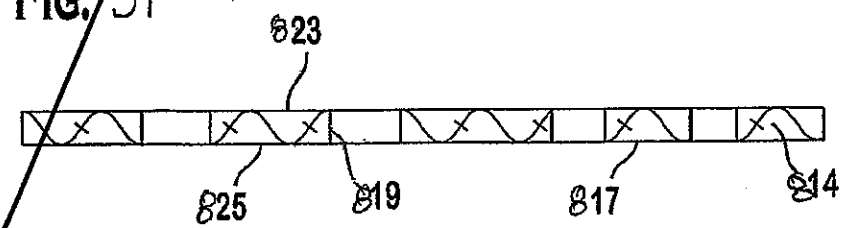

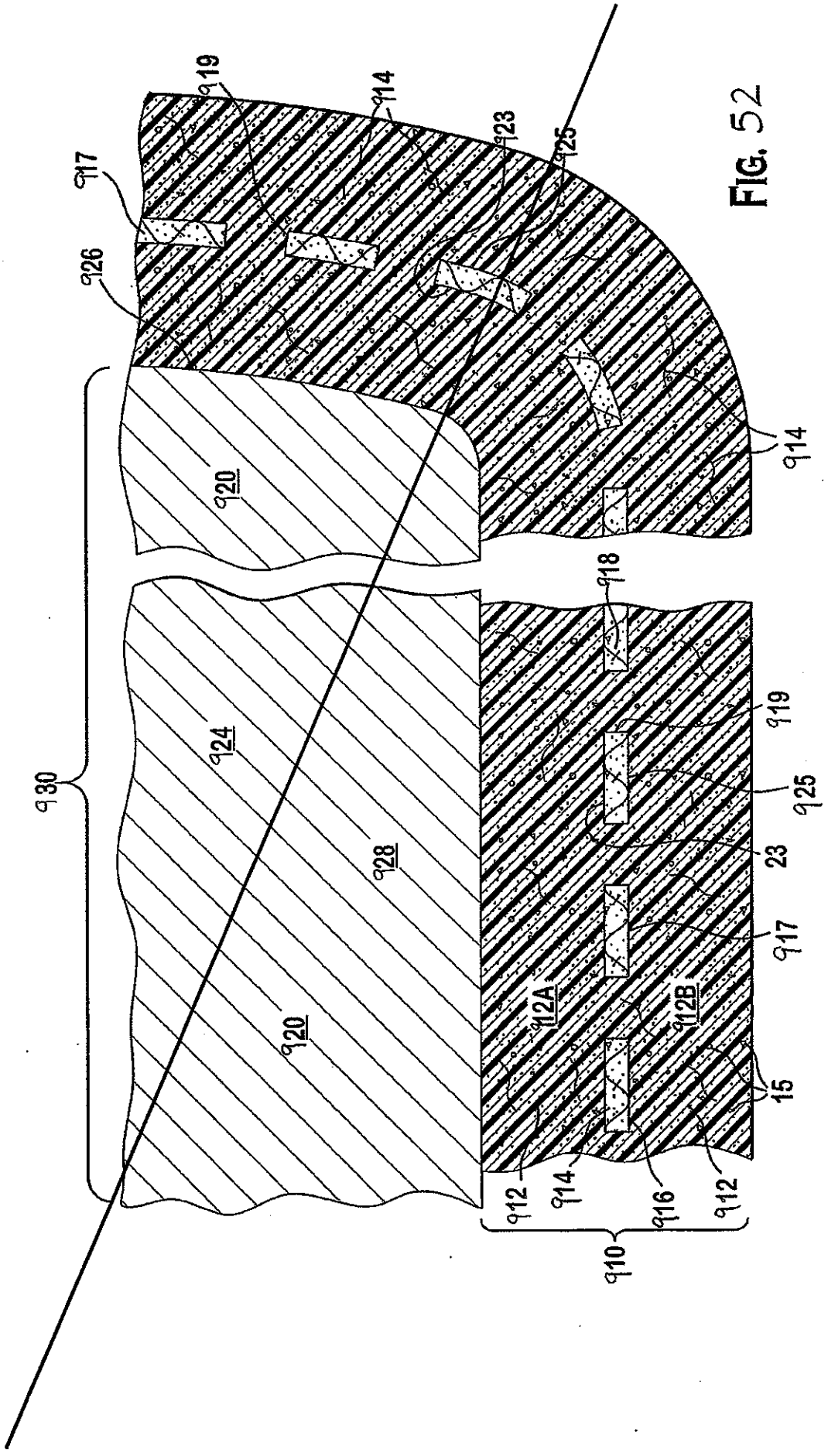
919
914
923
925
917
926
920
914
918
930
924
928
919
925
23
917
912A
912B
920
15
912
914
916
912
910

FIG. 52

FIG. 53

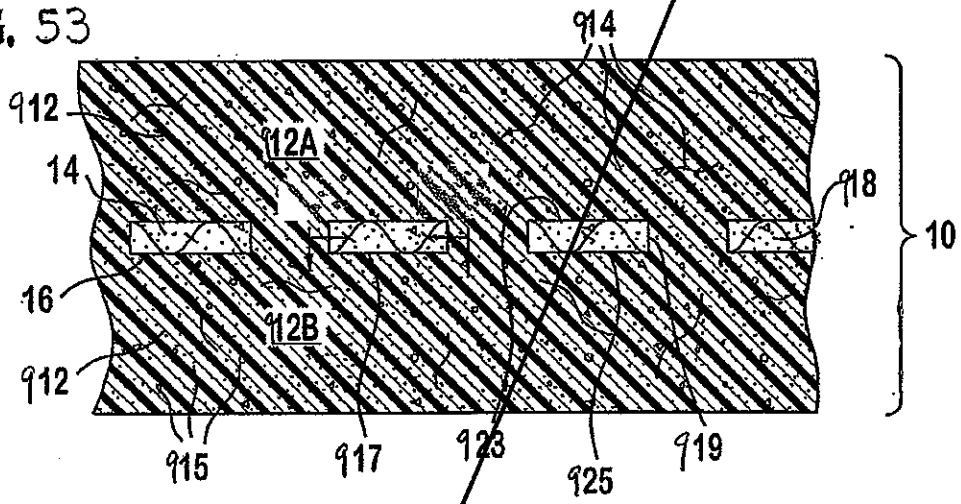

FIG. 53A

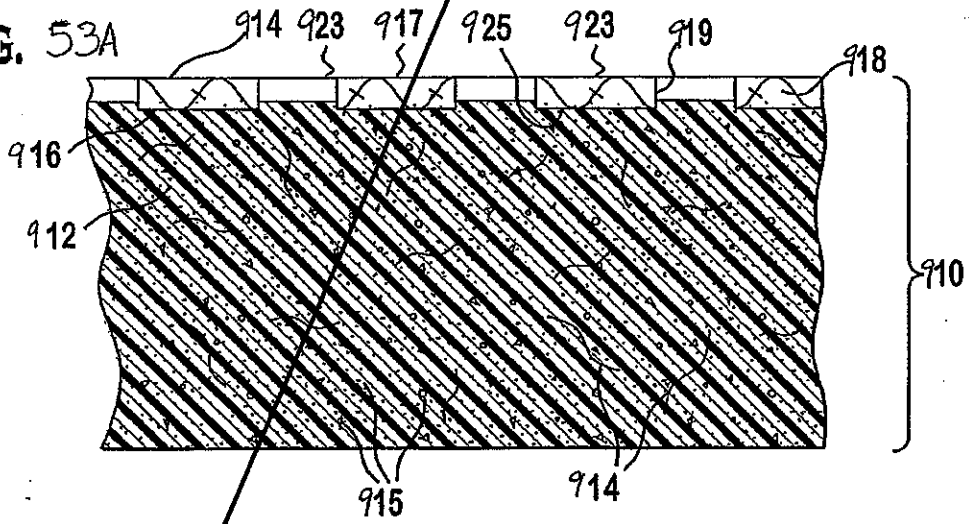

FIG. 53B

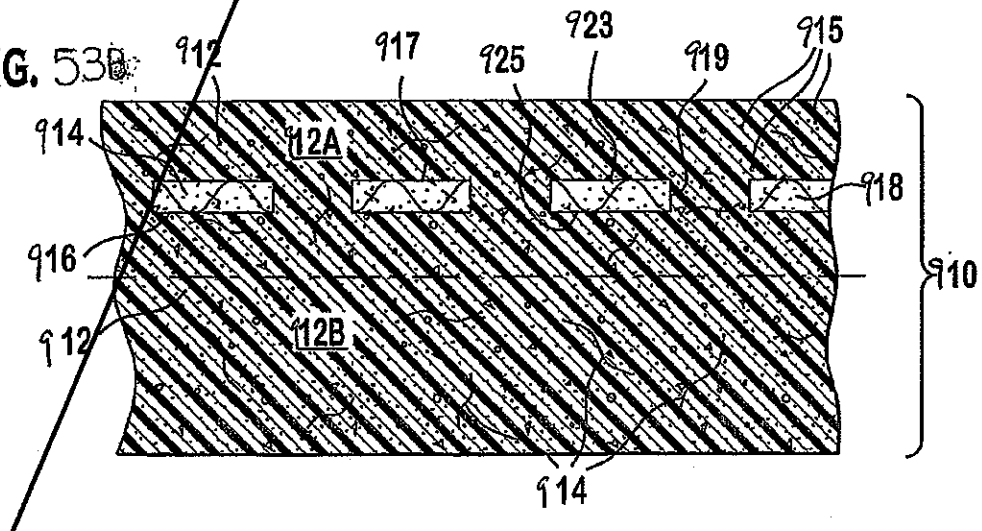

FIG. 54

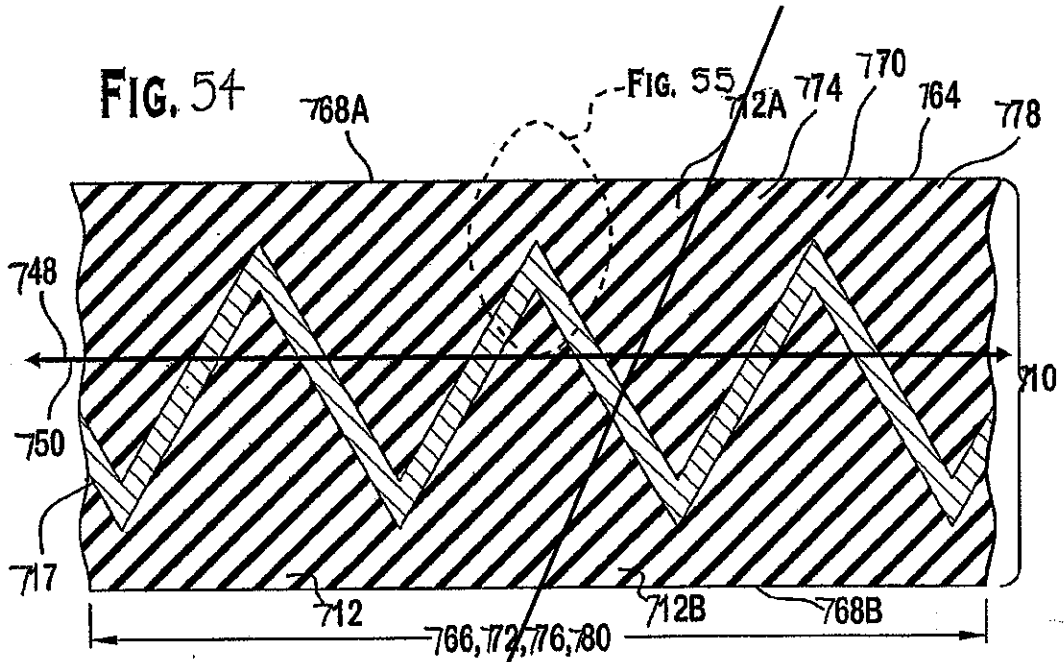
768A
FIG. 55
712A
774
770
764
778
748
710
750
717
712
712B
768B
766,772,776,780

FIG. 55

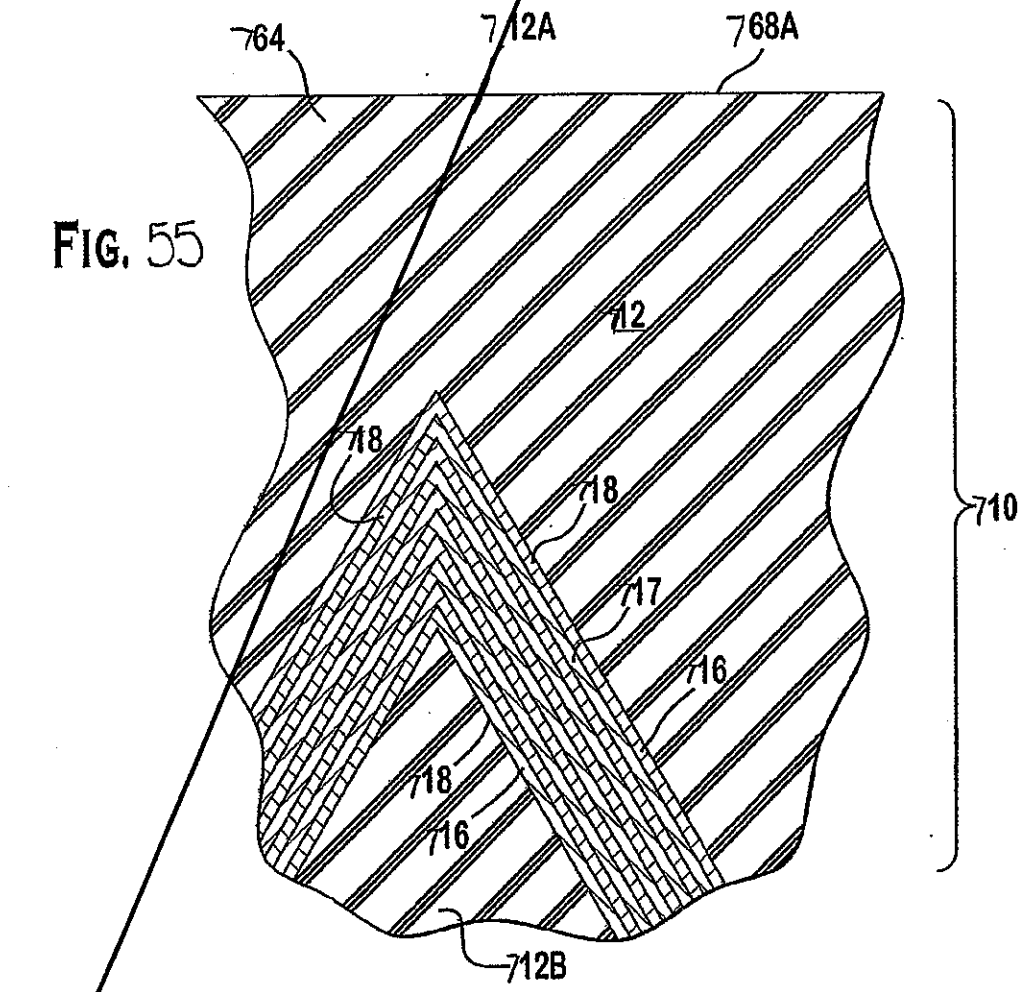
764
712A
768A
712
718
718
717
716
718
716
712B
710

FIG. 56

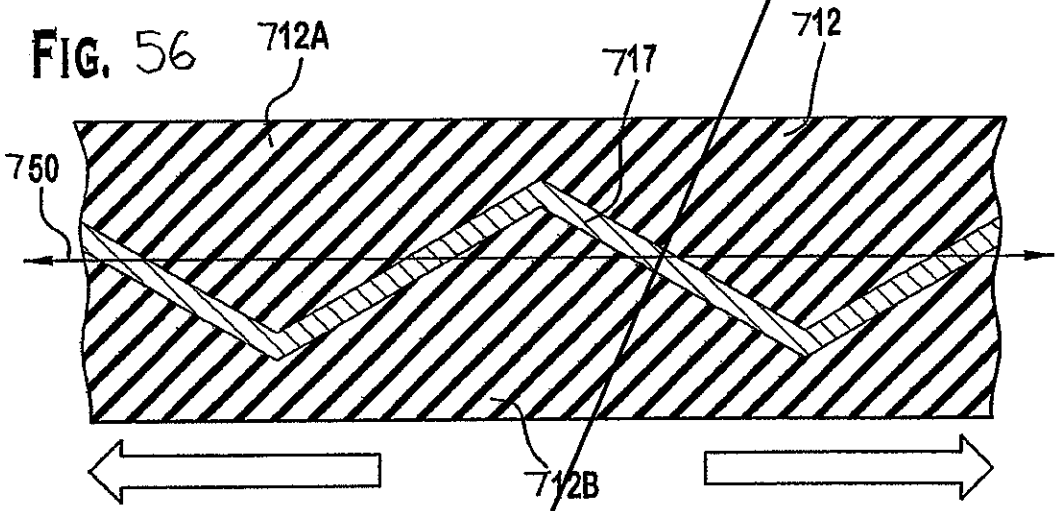

FIG. 57

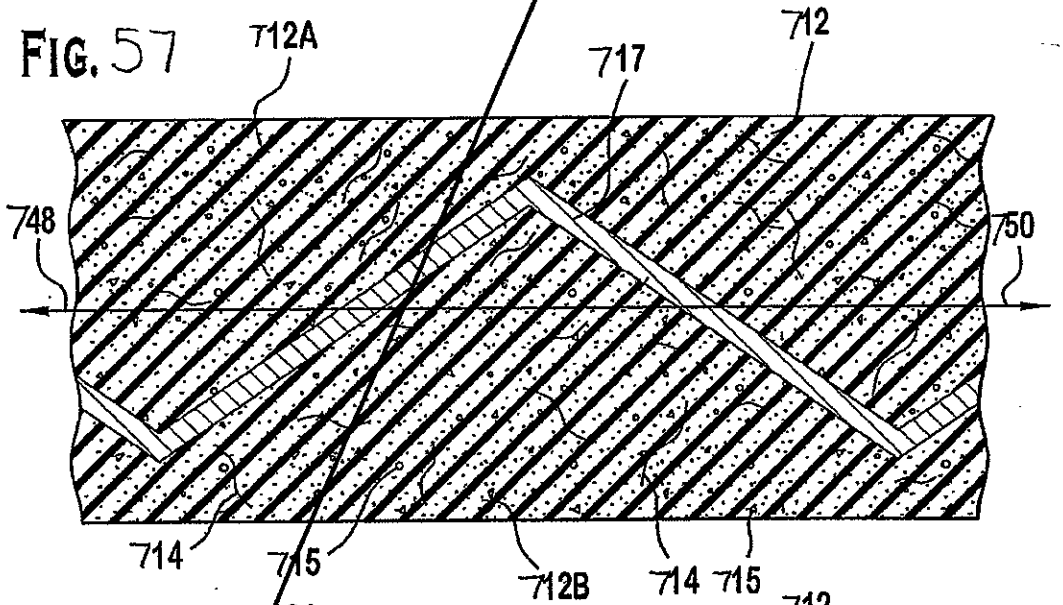

FIG. 58

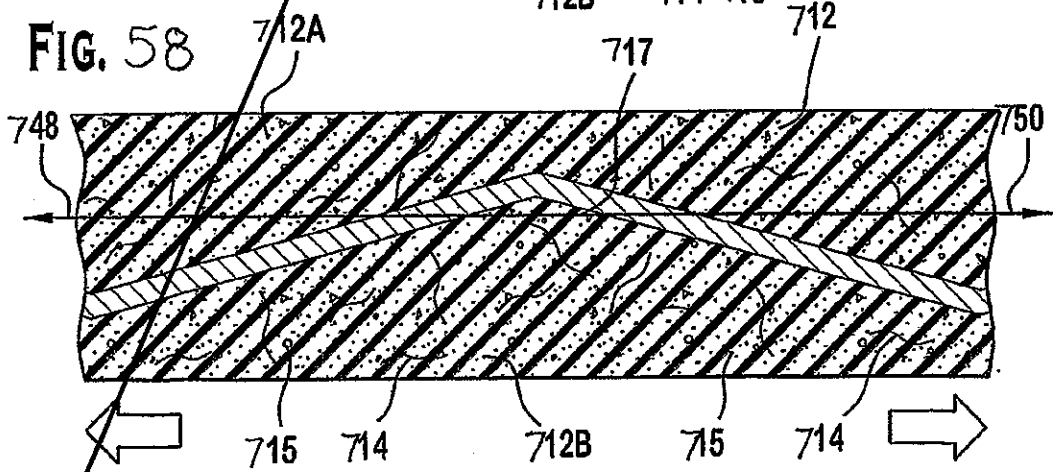

FIG. 59

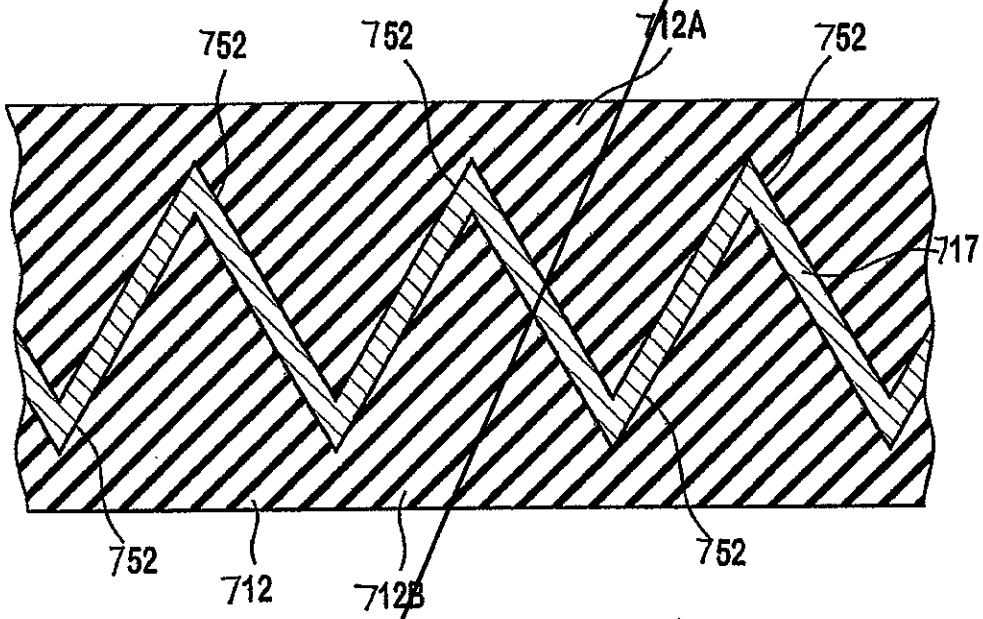
752
752
712A
752
717
752
712
712B
752

FIG. 60

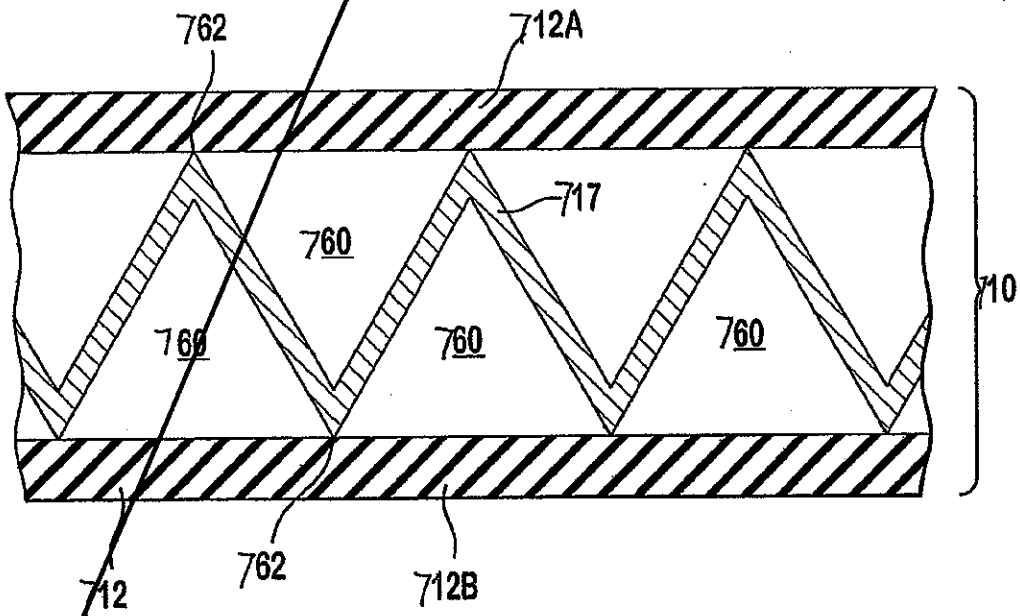
762
712A
717
760
760
760
760
710
712
762
712B

FIG. 61

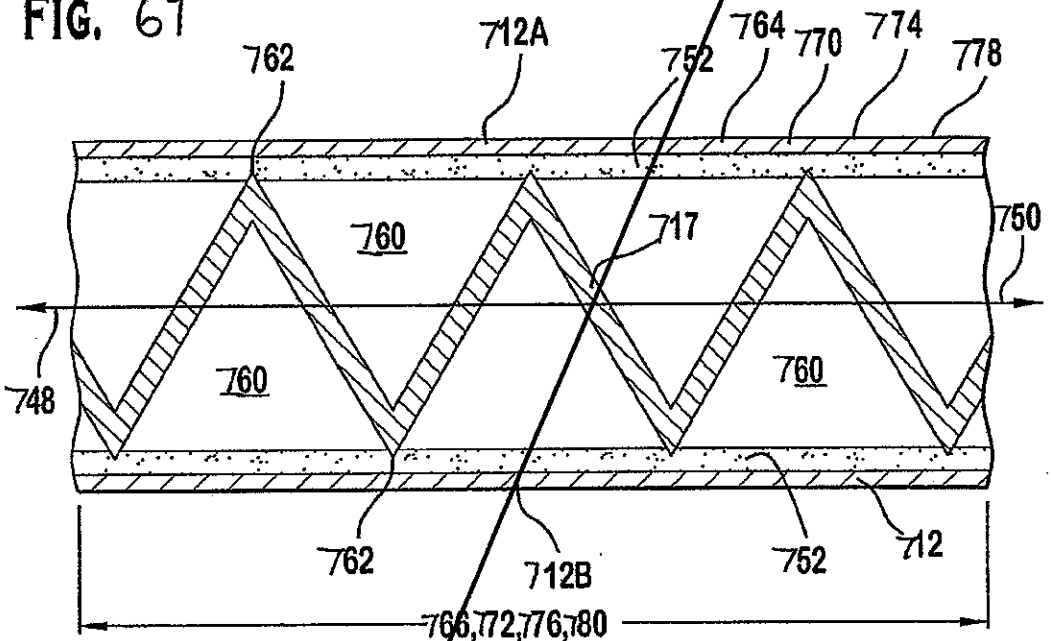
762
712A
752
764
770
774
778
760
717
750
748
760
760
762
712B
752
712
766,772,776,780

FIG. 62

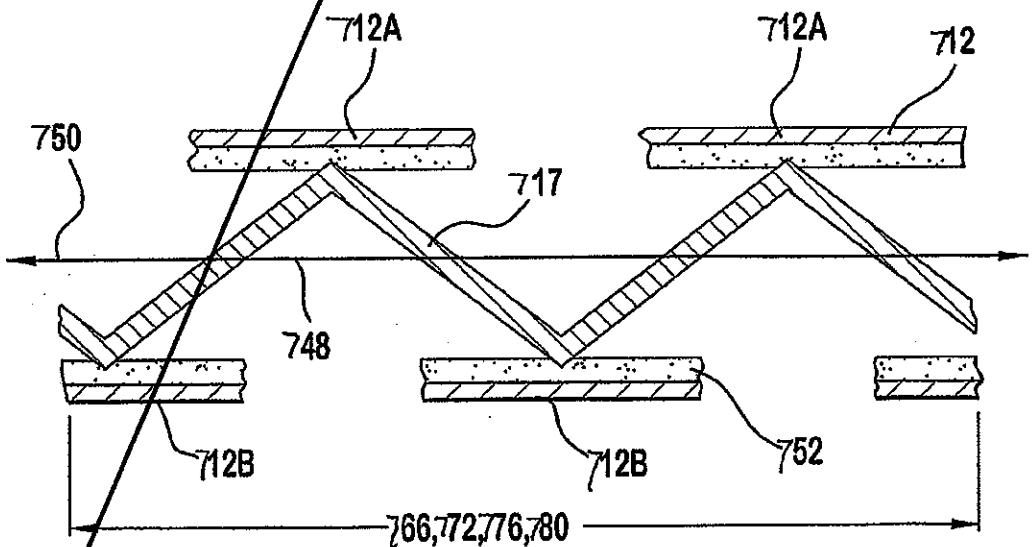
712A
712A
712
750
717
748
712B
712B
752
766,772,776,780

FIG. 63

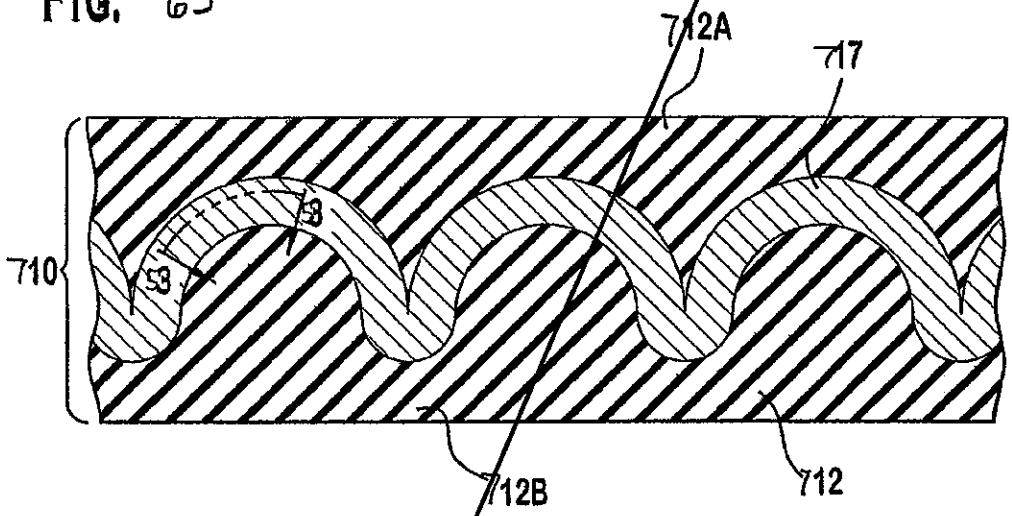

FIG. 64

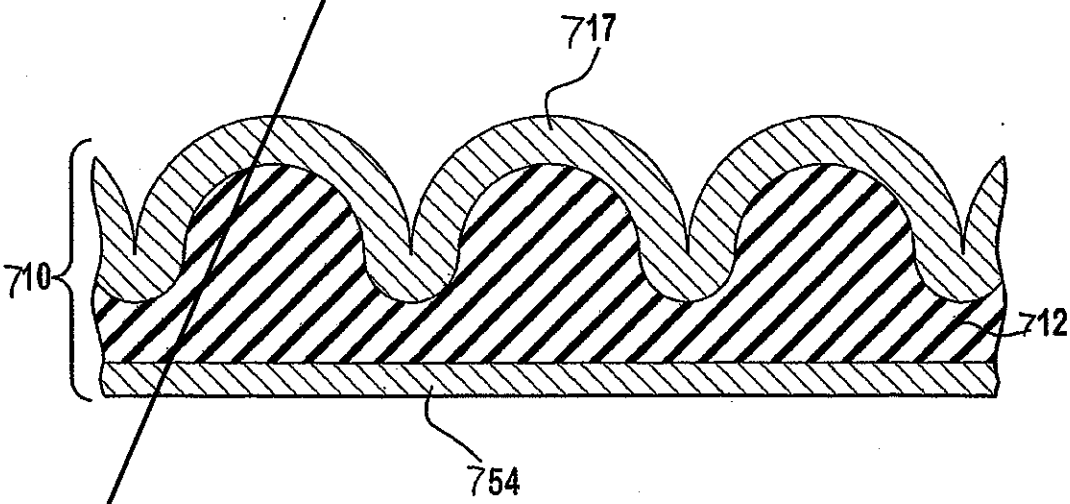

FIG. 65

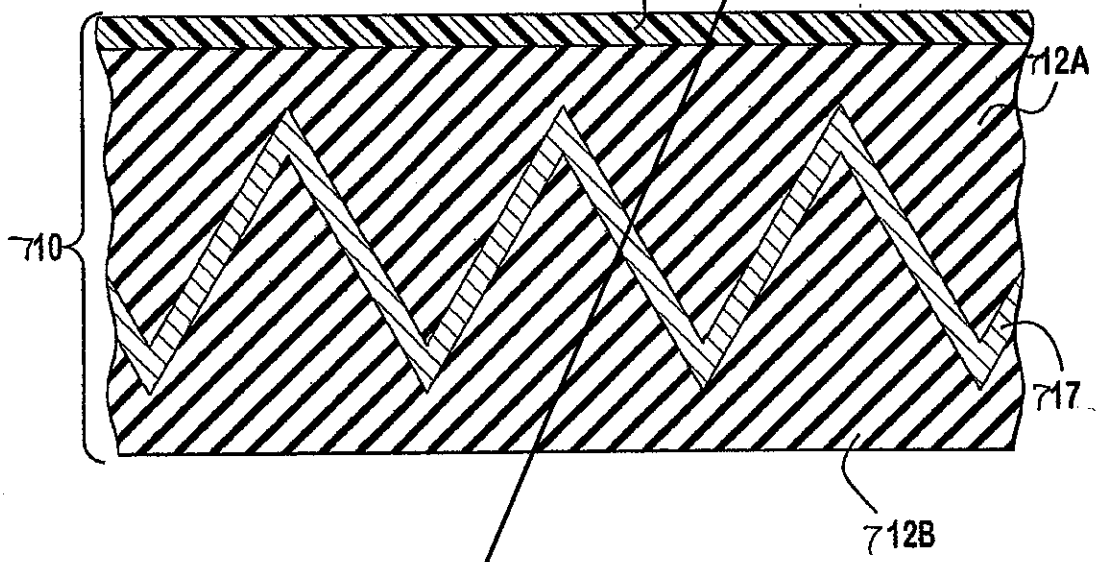

FIG. 66

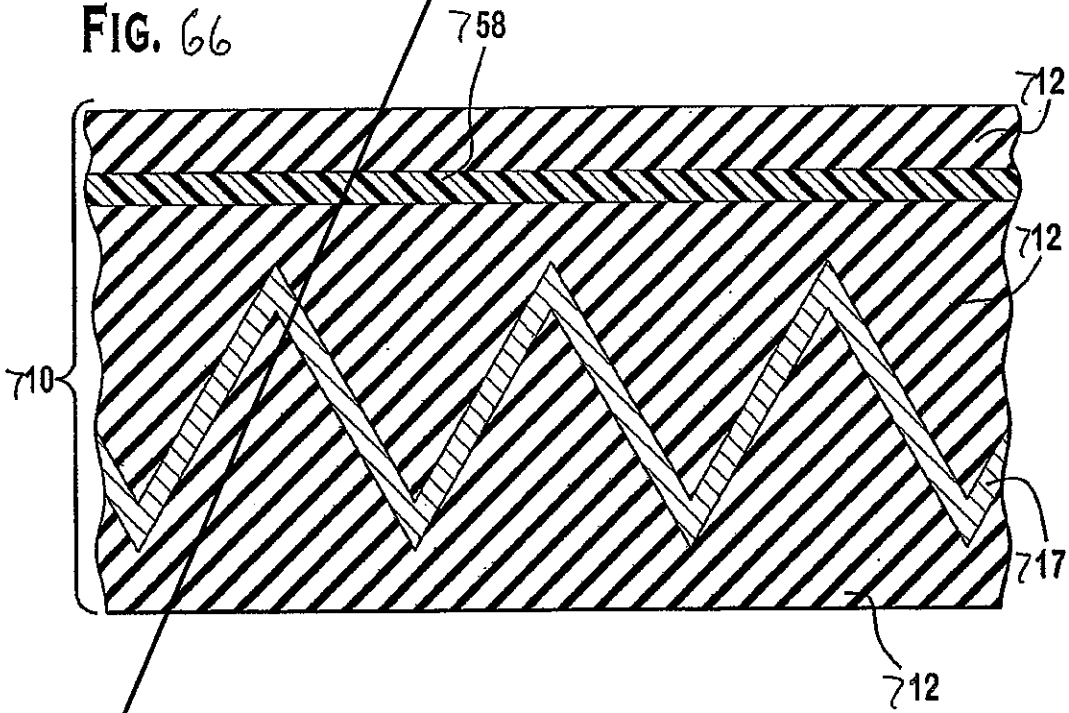

FIG. 67

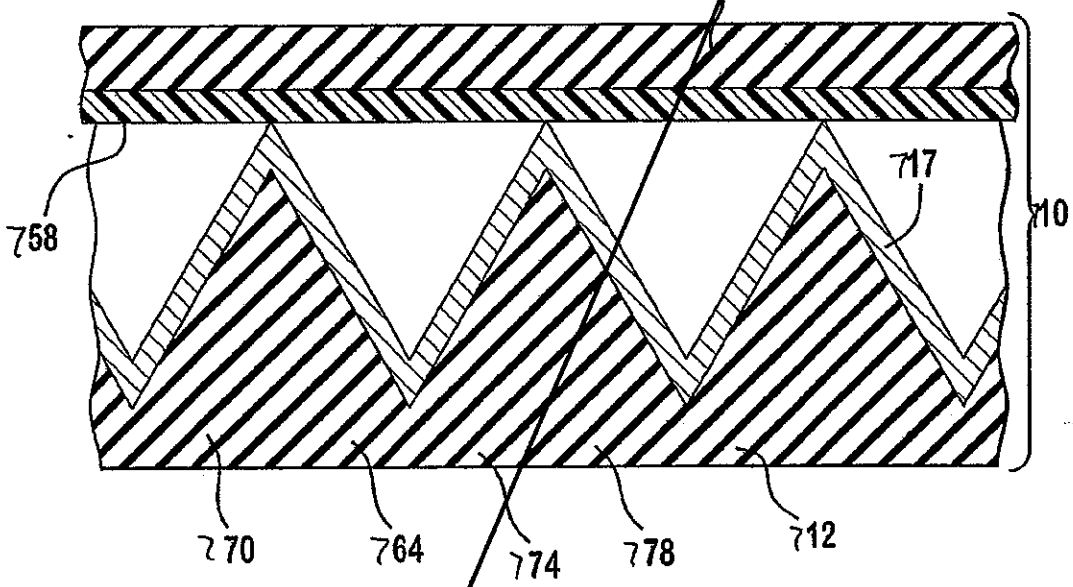
712
758
717
710
770
764
774
778
712

FIG. 68

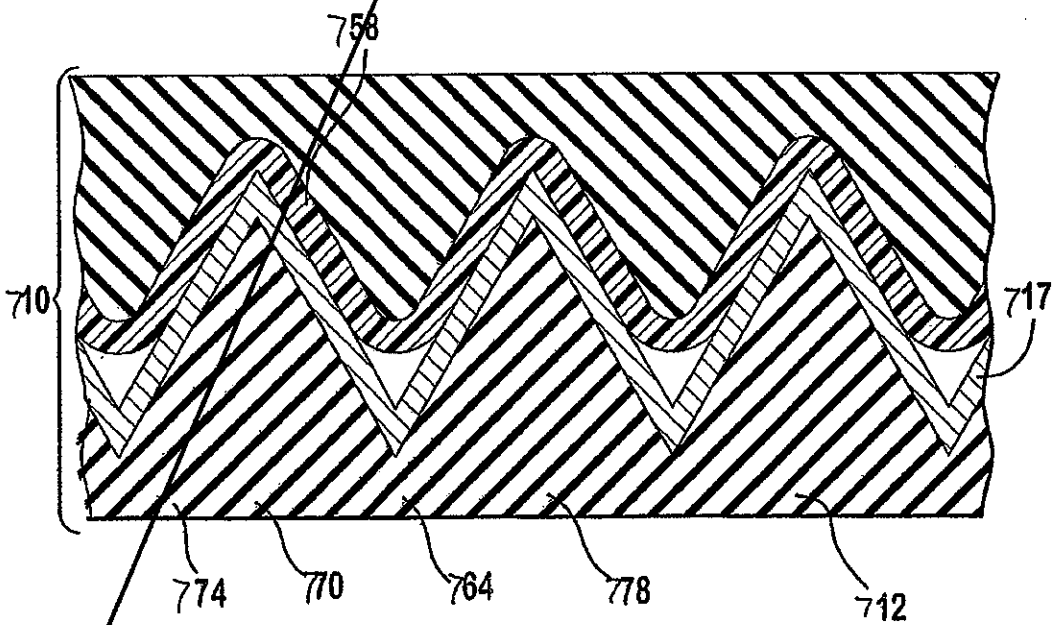
758
710
717
774
770
764
778
712

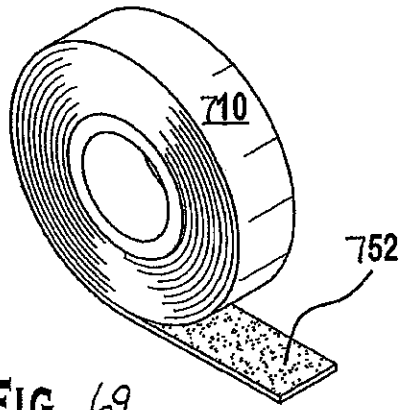

FIG. 69

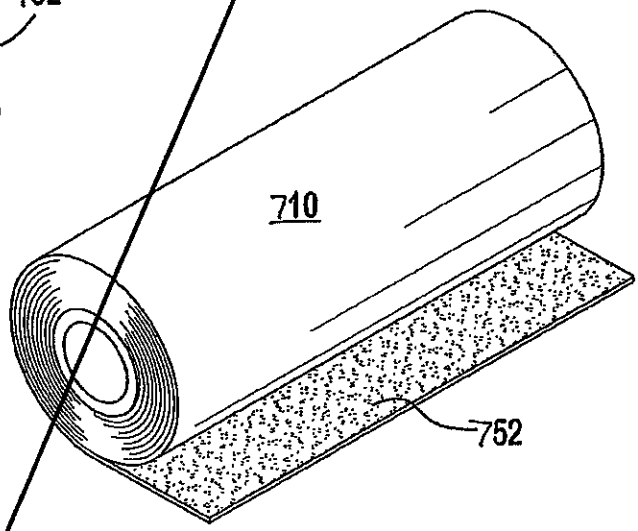

FIG. 70

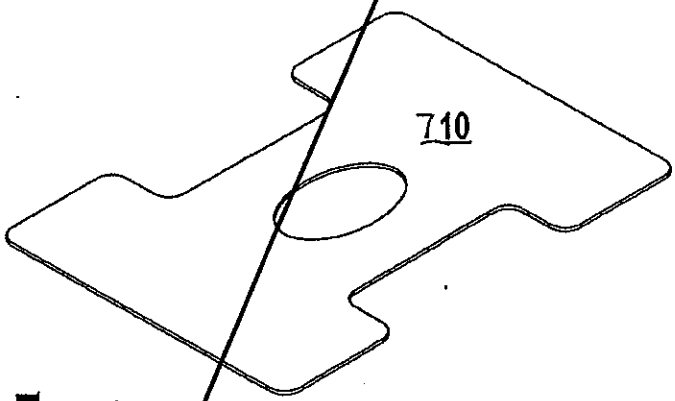

FIG. 71

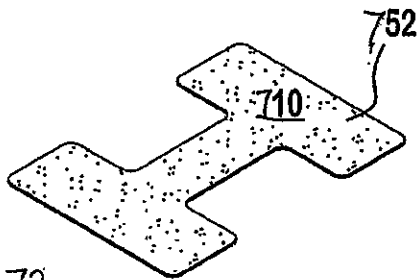

FIG. 72

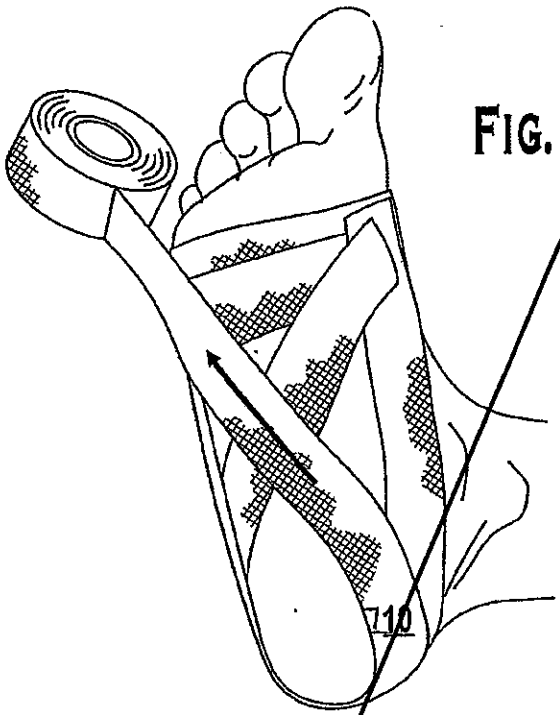

FIG. 73

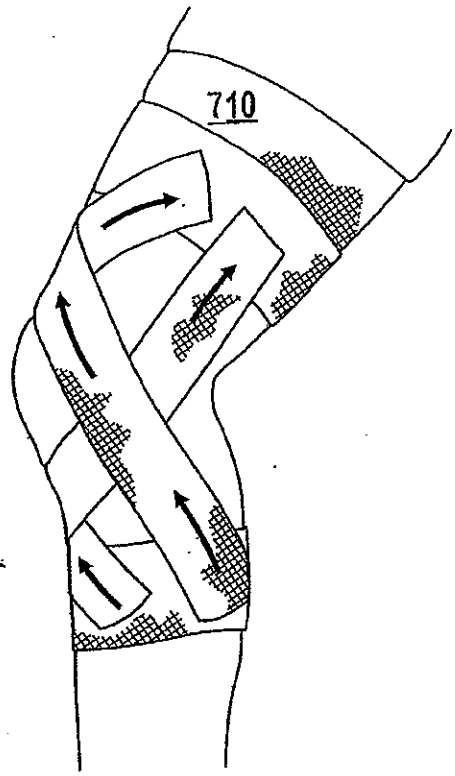

FIG. 74

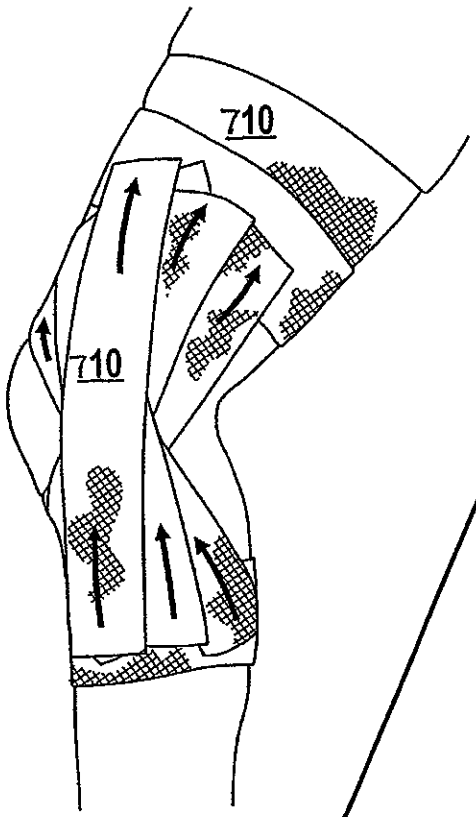

FIG. 75

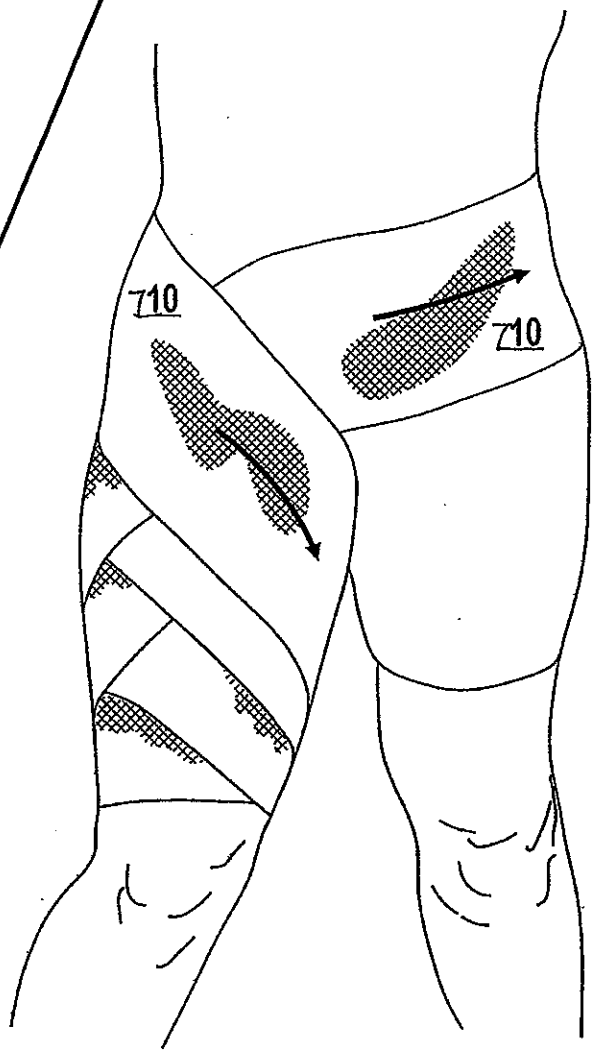

FIG. 76

FIG. 77

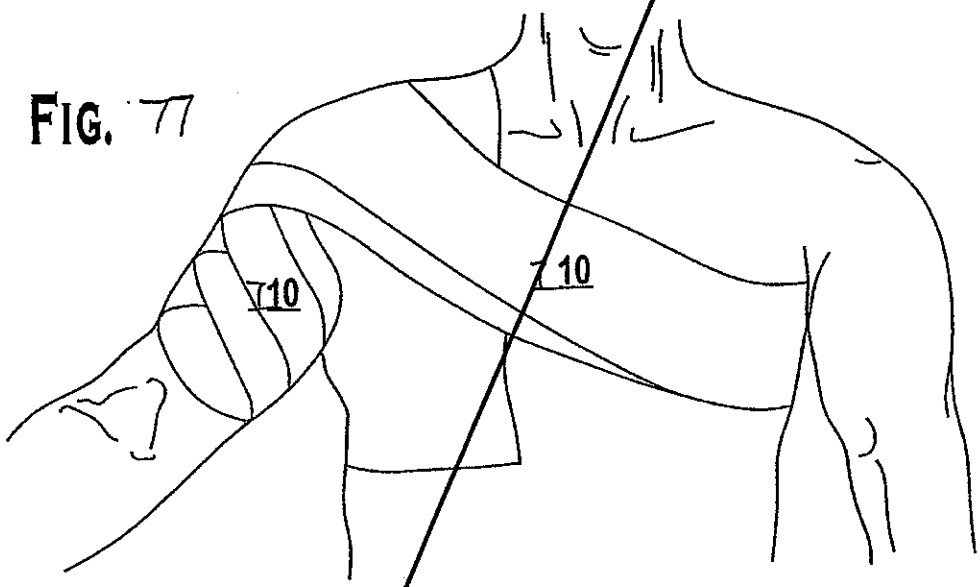

FIG. 78

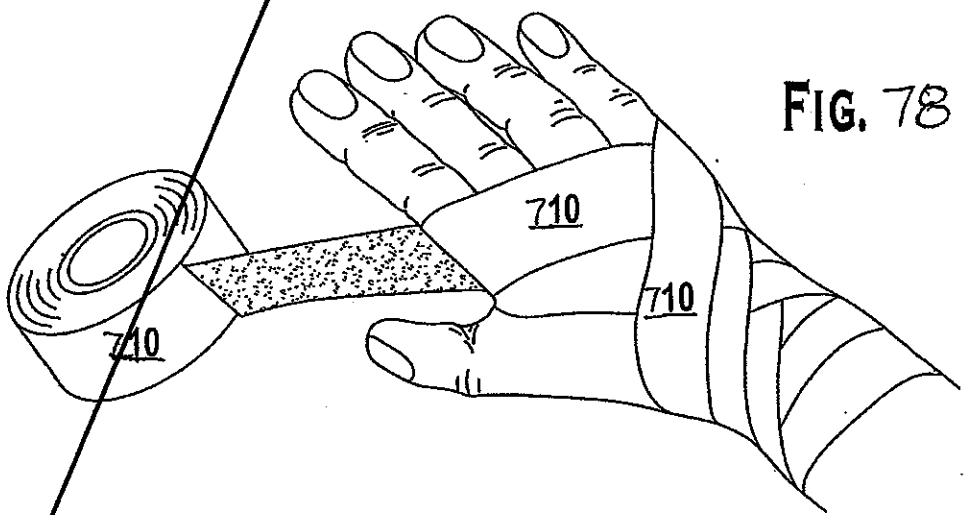

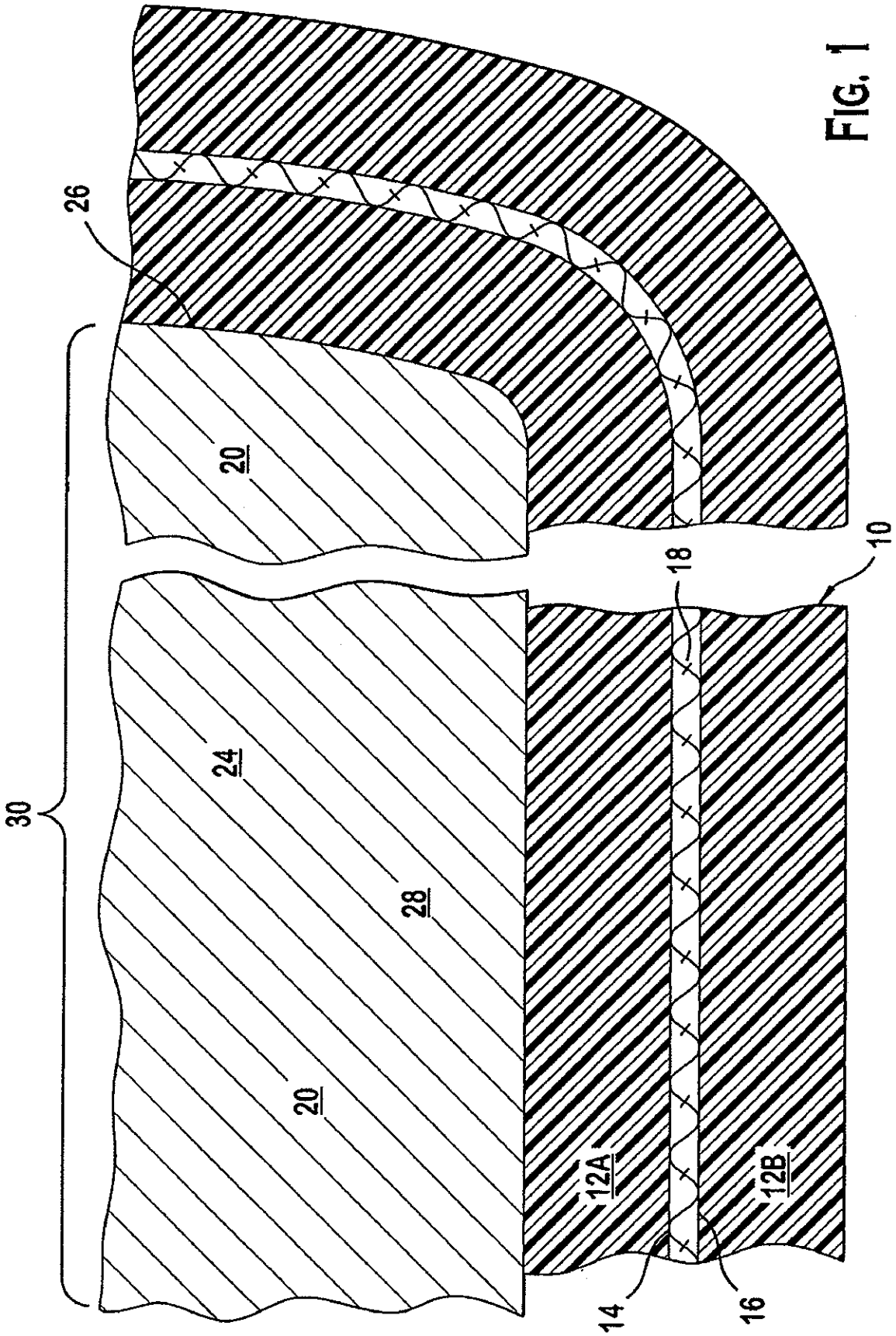

FIG. 1

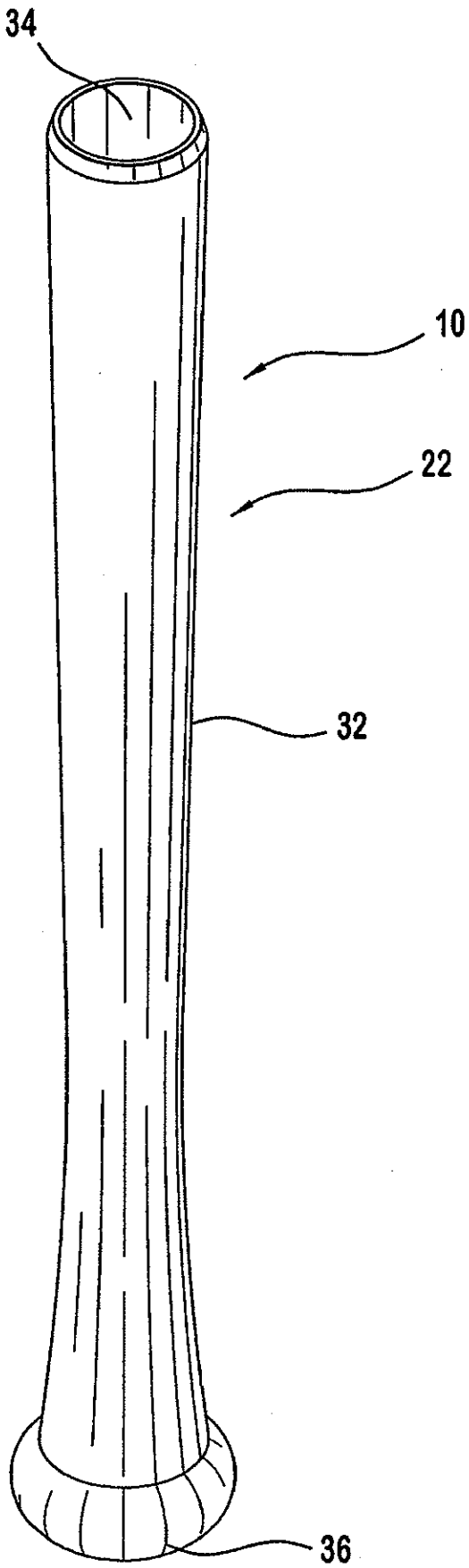

FIG. 2

FIG. 3

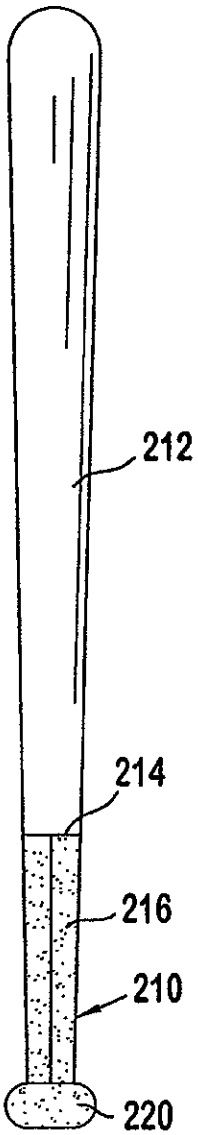

FIG. 4

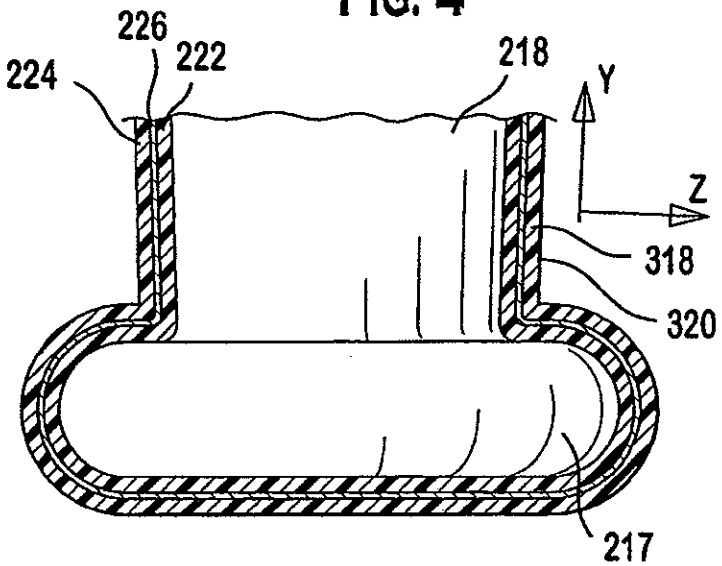

FIG. 5

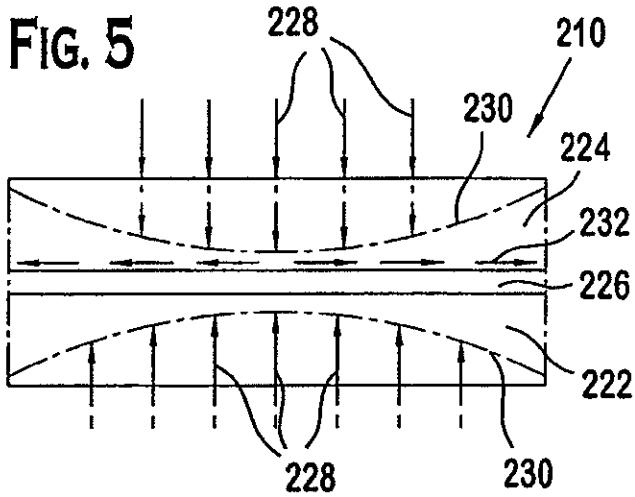

FIG. 6

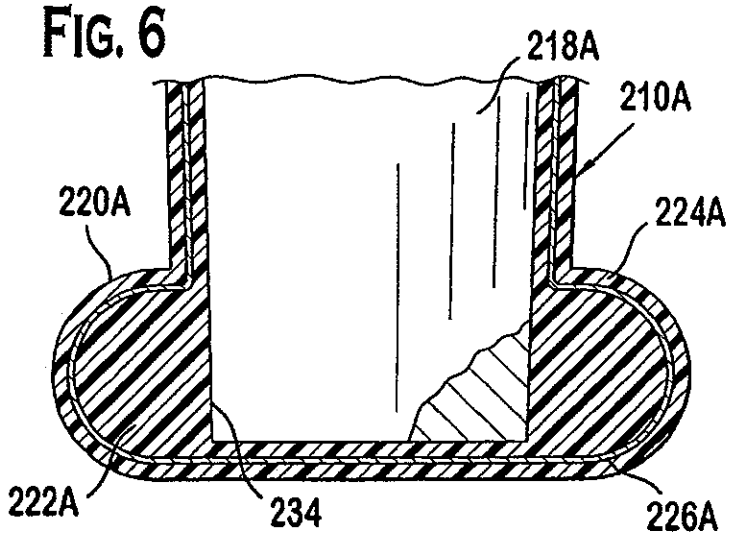

FIG. 7

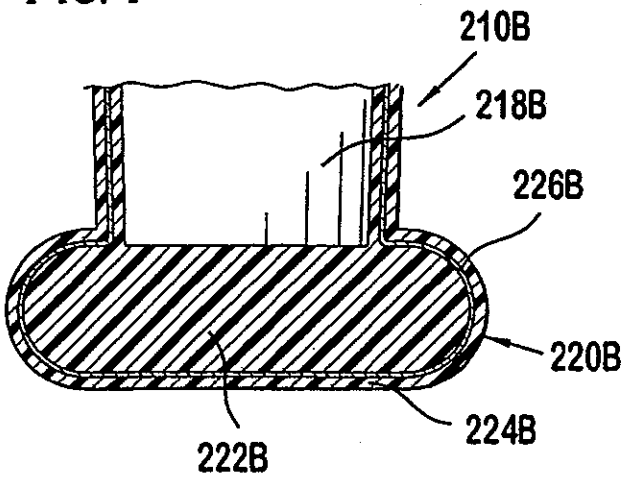

FIG. 9

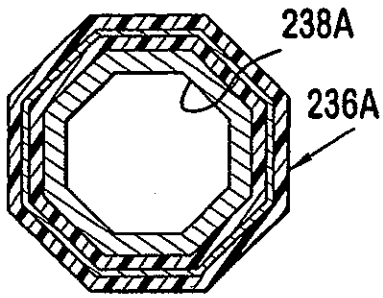

FIG. 8

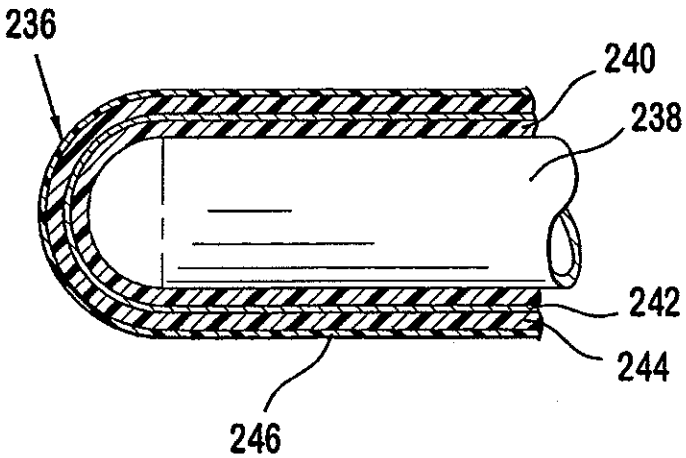

FIG. 10

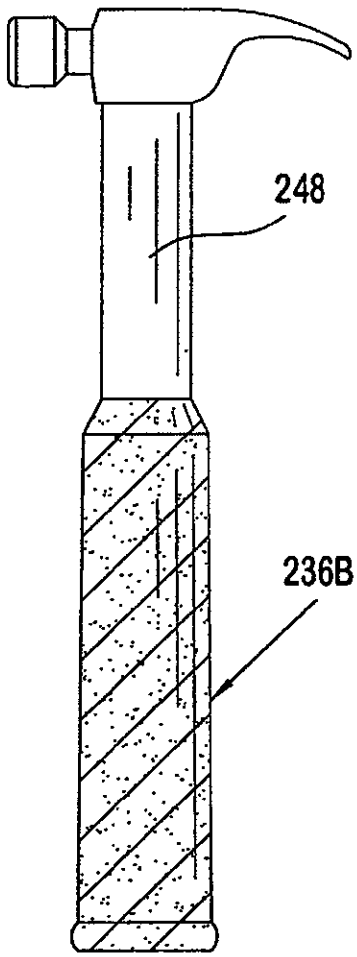

FIG. 11

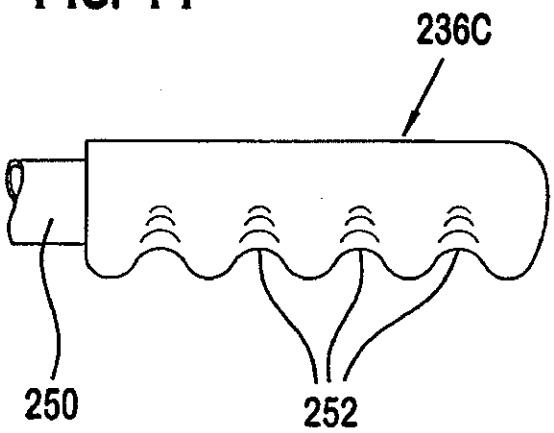

FIG. 12

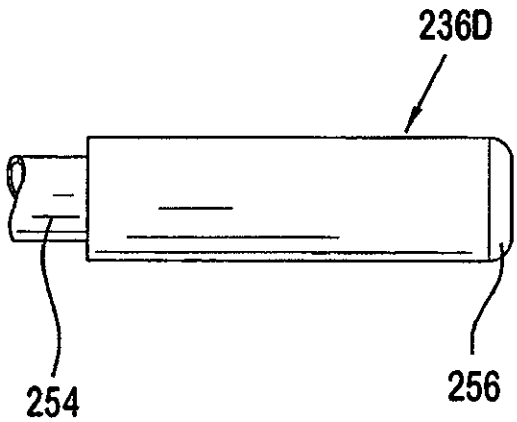

FIG. 13

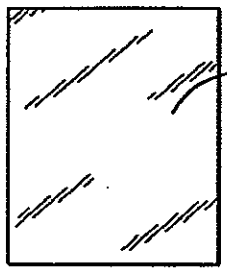

FIG. 14

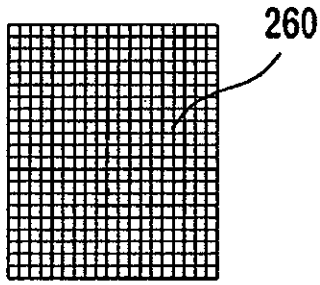

FIG. 15

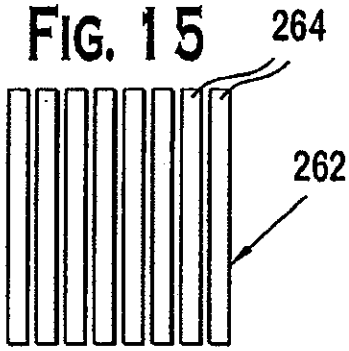

FIG. 16

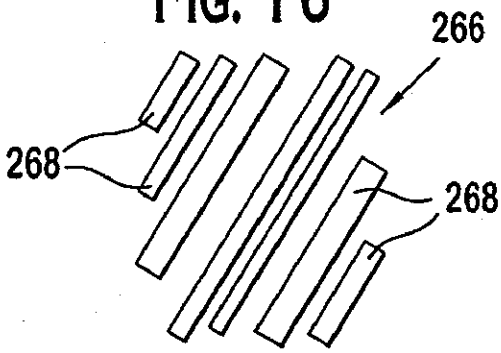

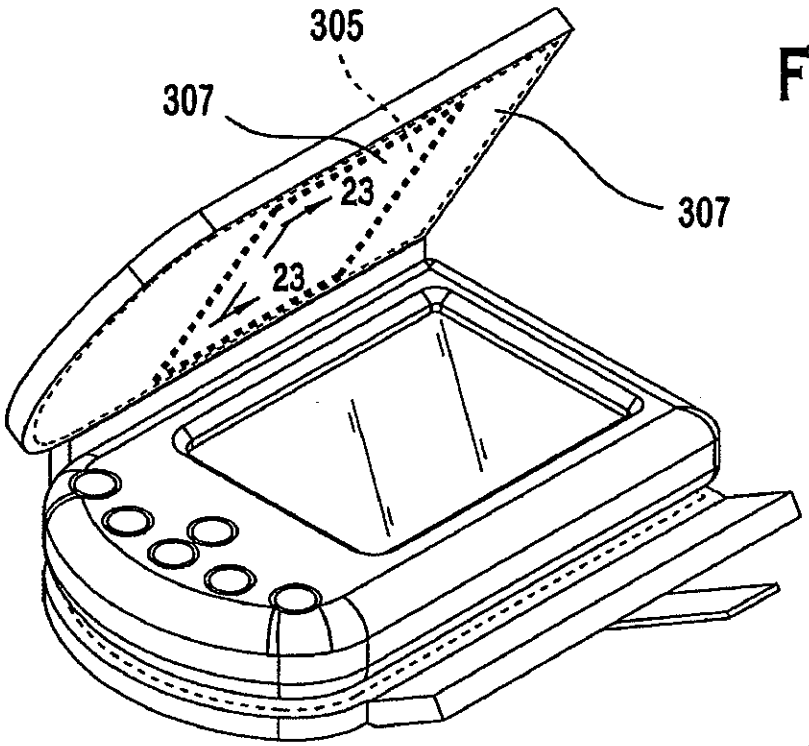

FIG. 17

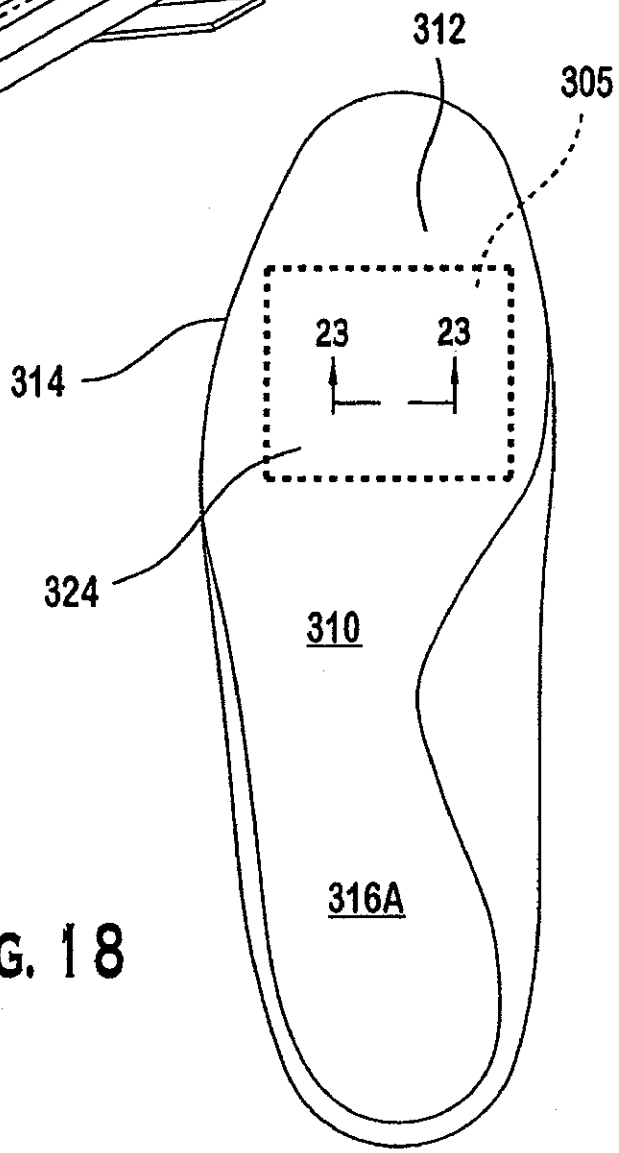

FIG. 18

FIG. 19

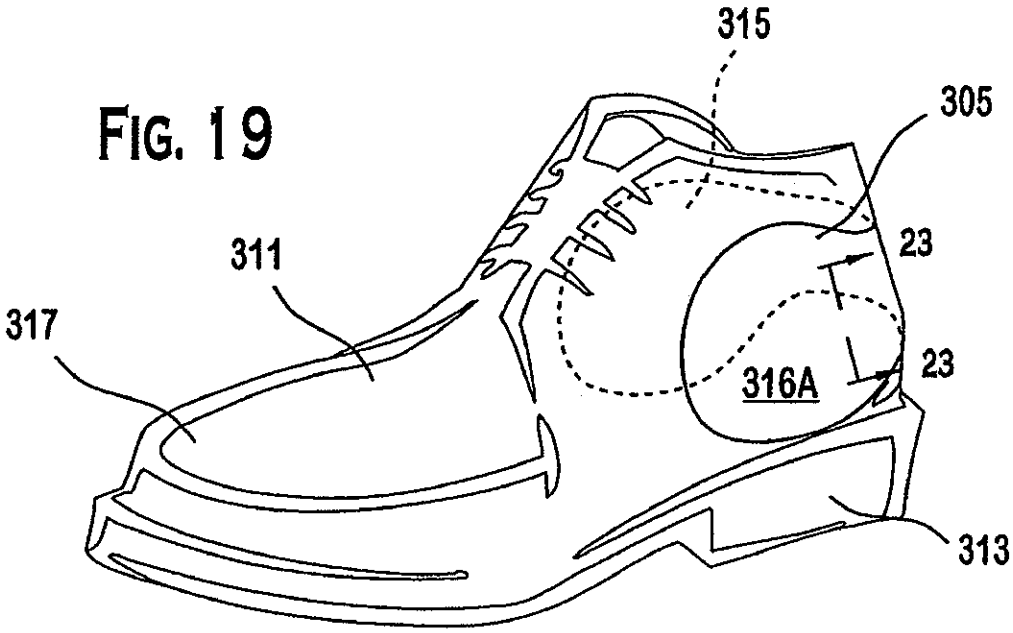
315
305
311
23
317
316A
23
313

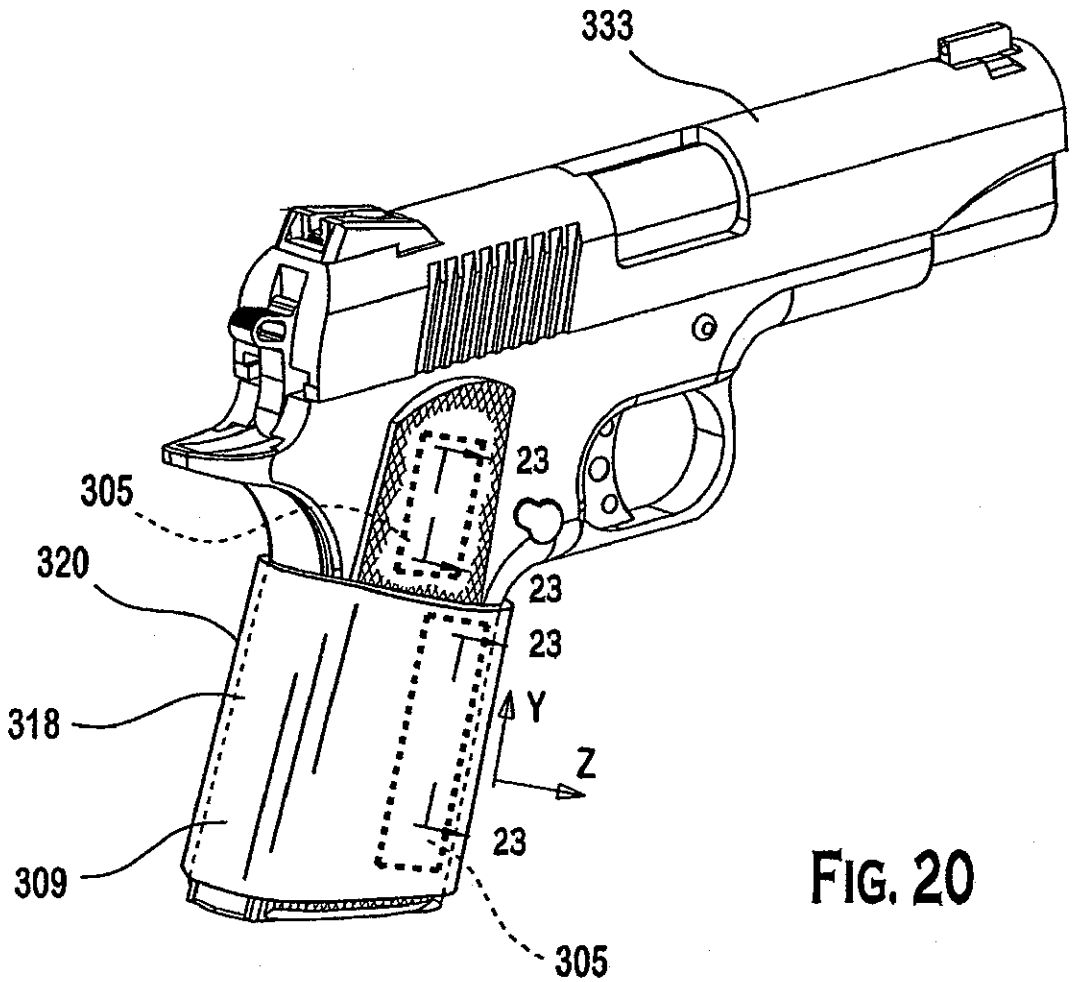
333
23
305
320
23
23
318
Y
Z
23
309
305

FIG. 20

FIG. 21

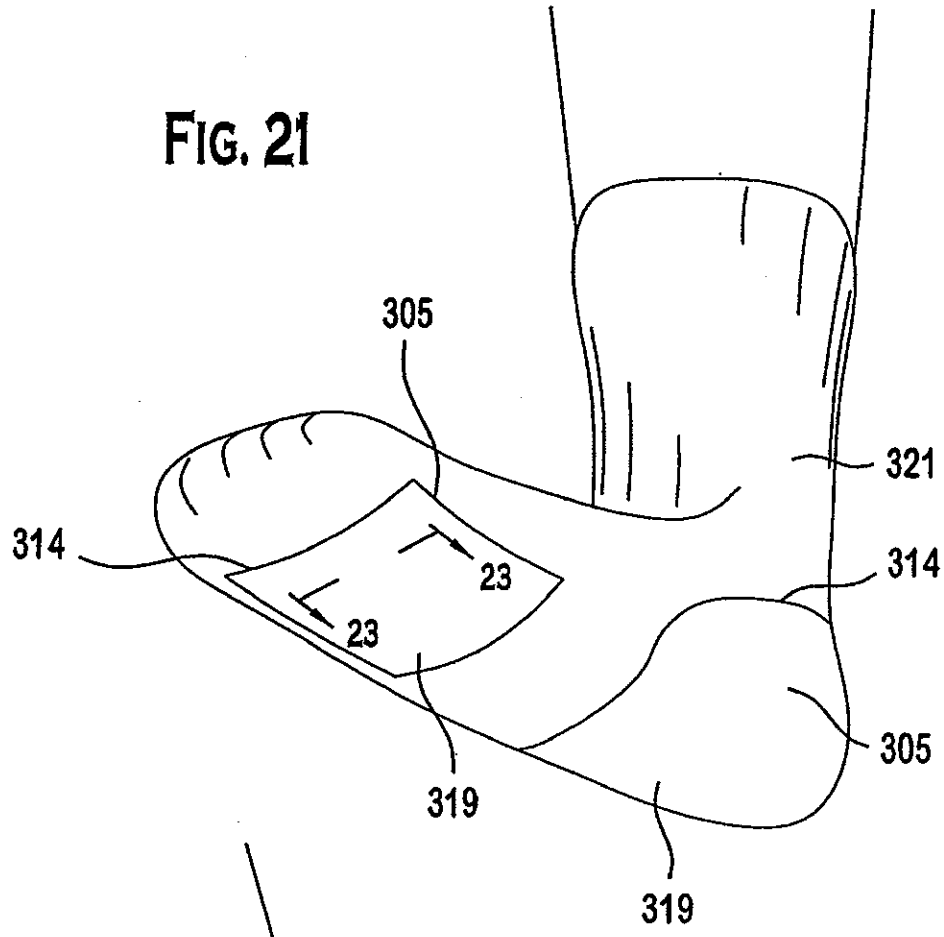

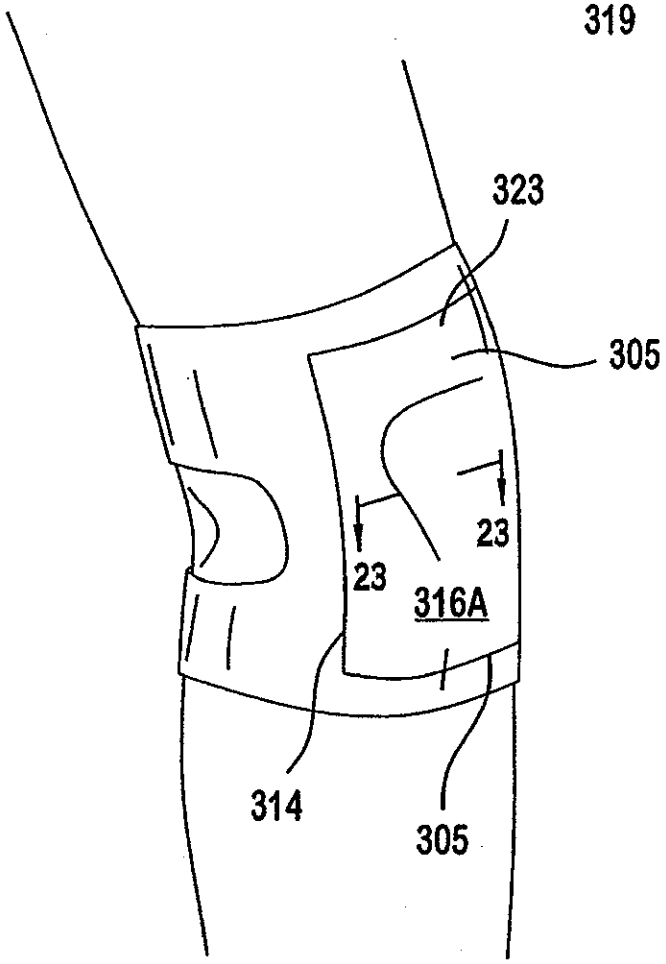

FIG. 22

FIG. 23

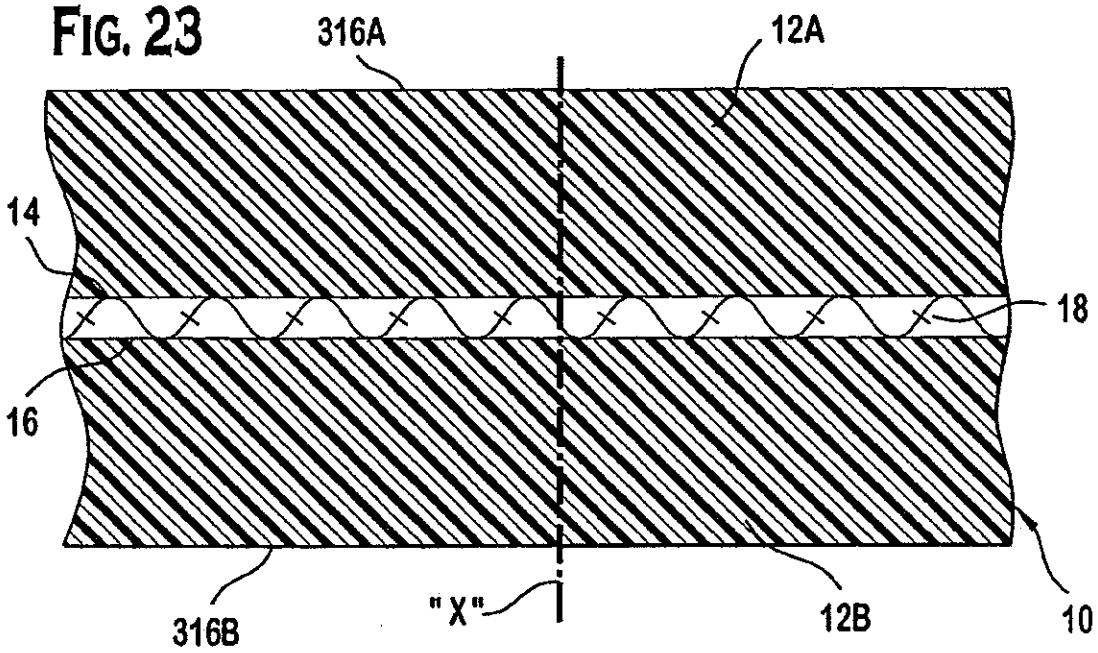

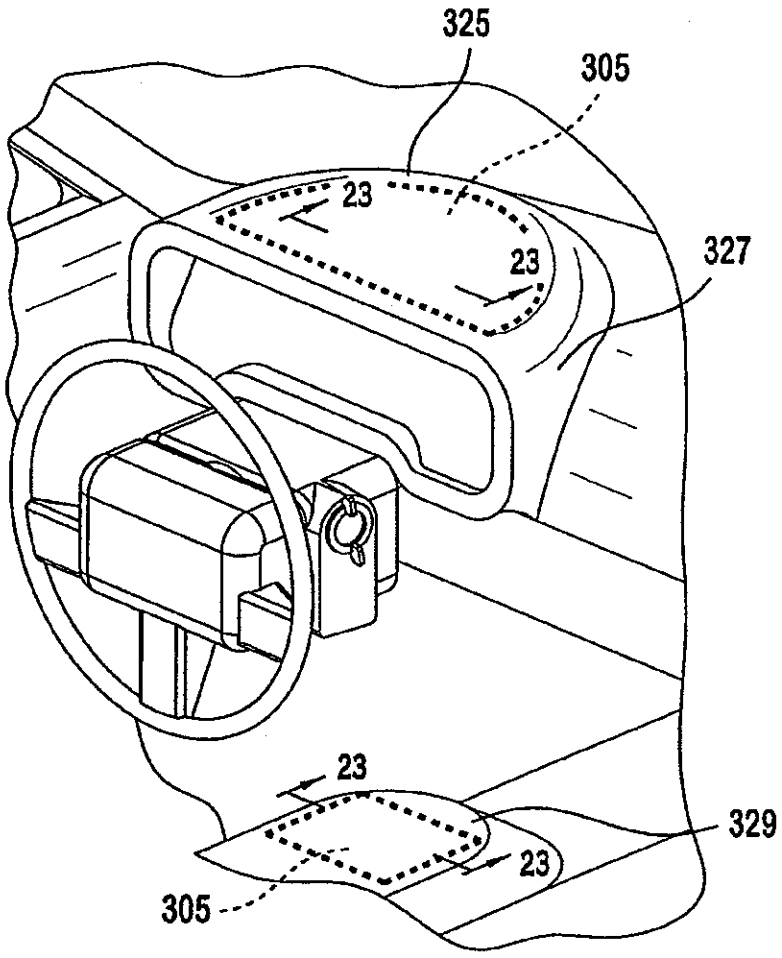

FIG. 24

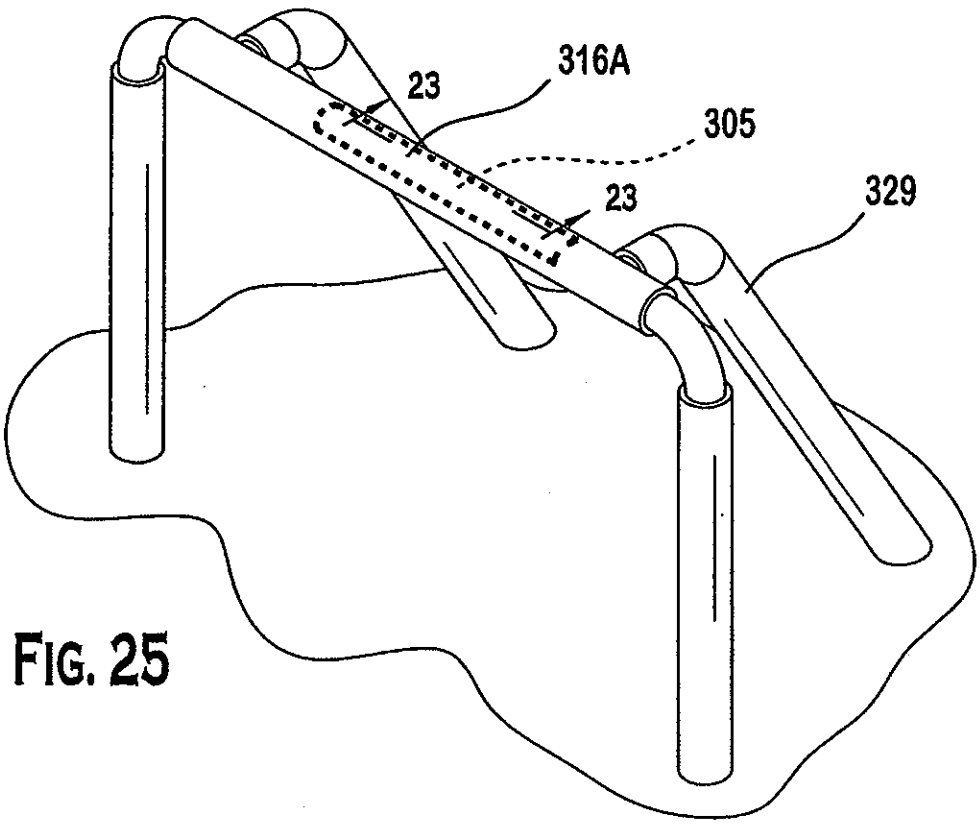

FIG. 25

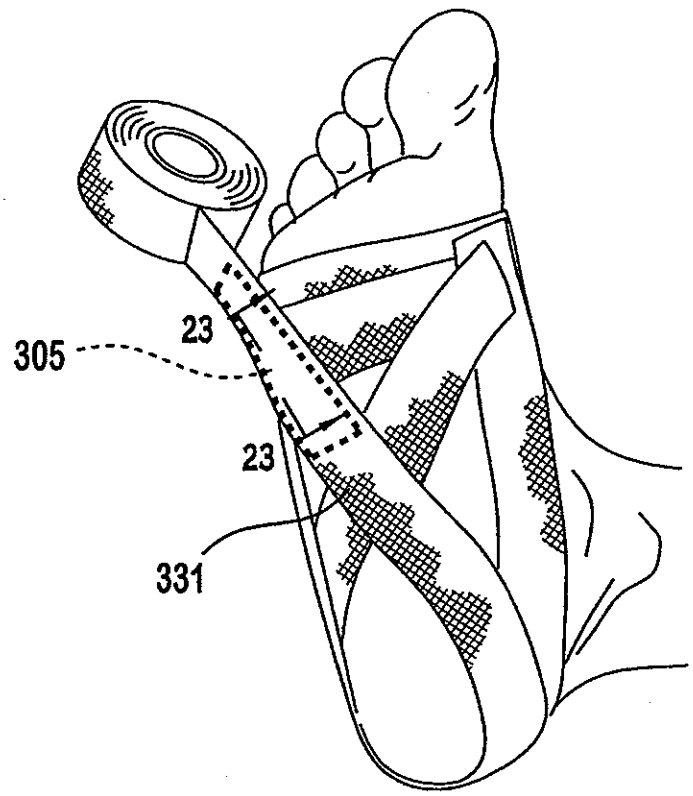

FIG. 26

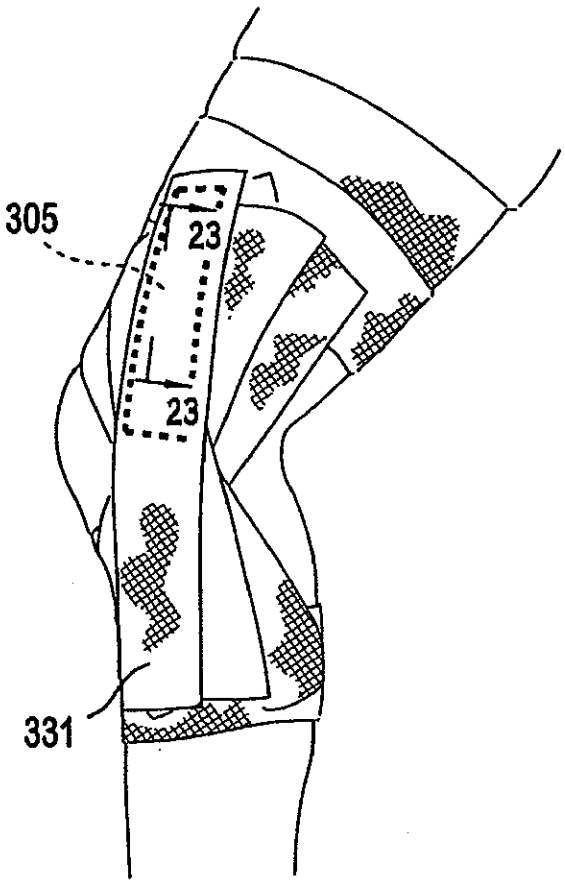

FIG. 27

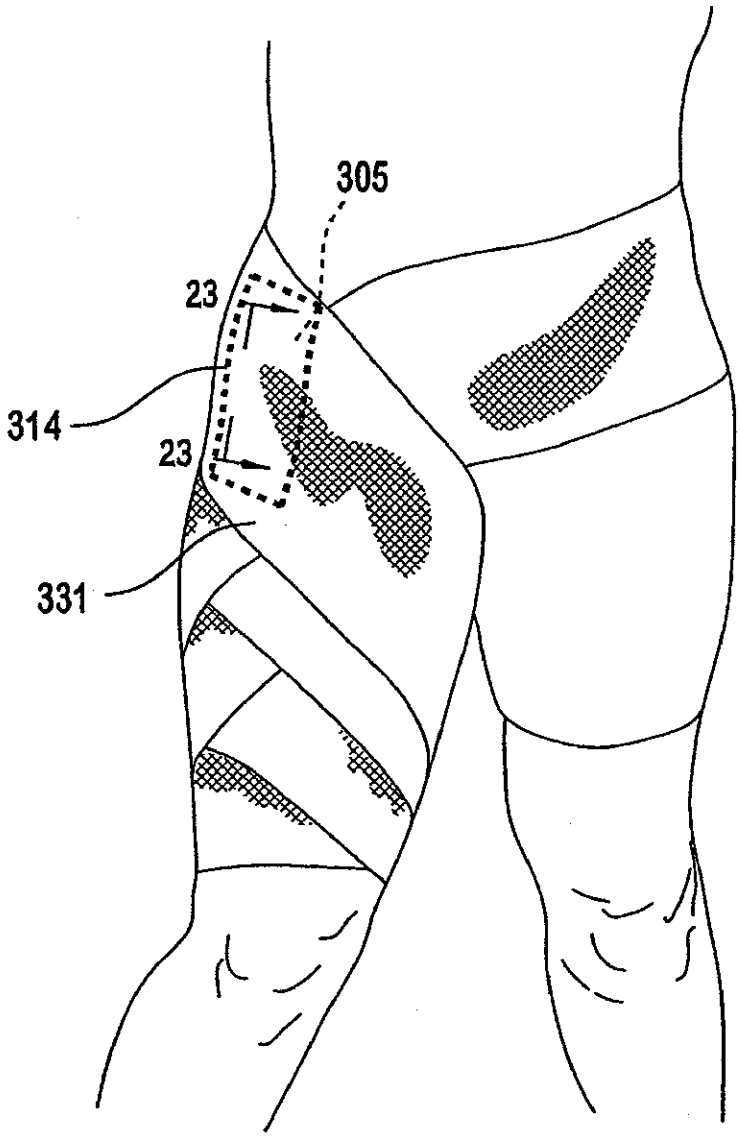

FIG. 28

FIG. 29

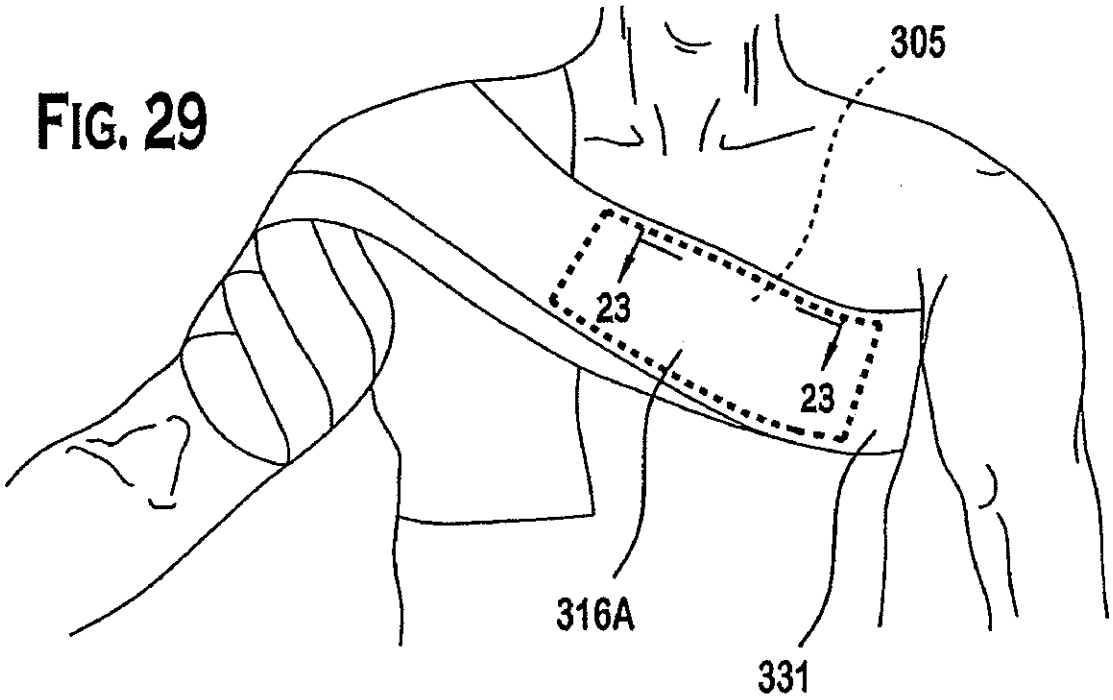

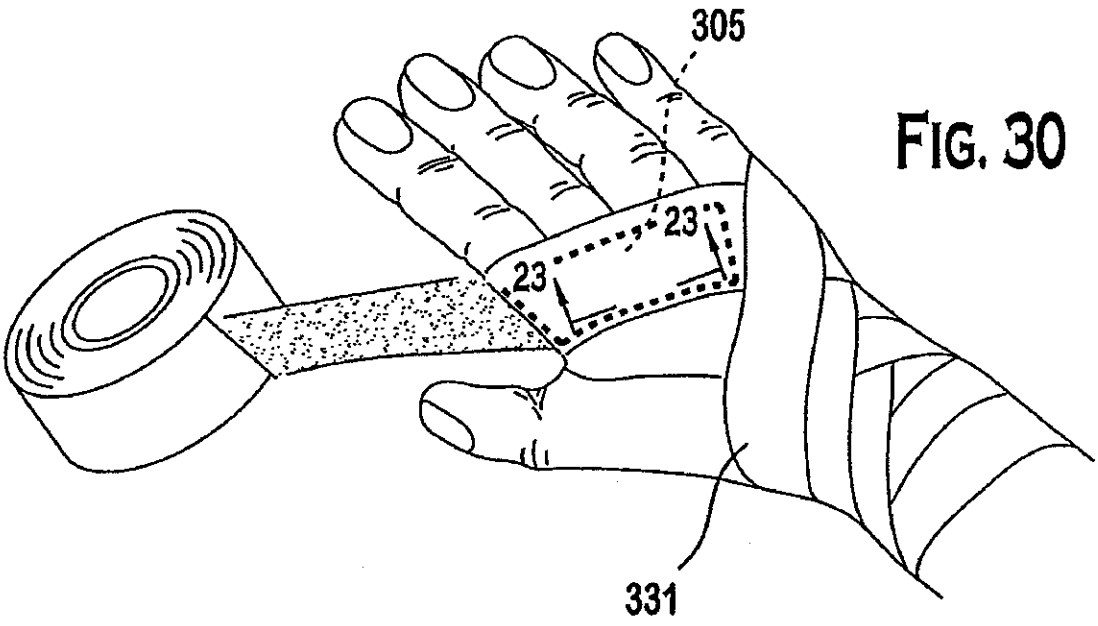

FIG. 30

FIG. 31

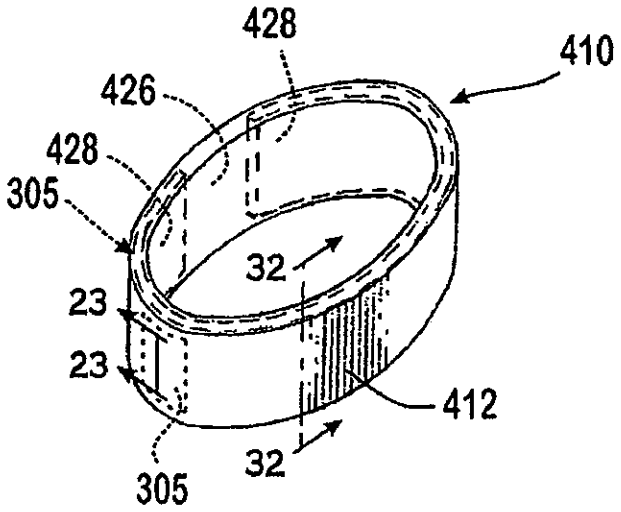

FIG. 32

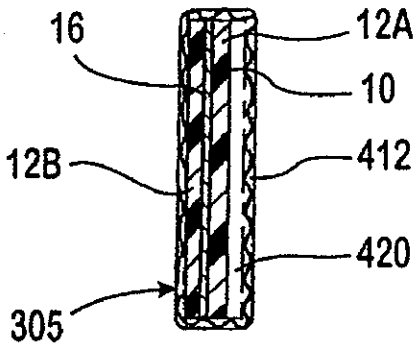

FIG. 33

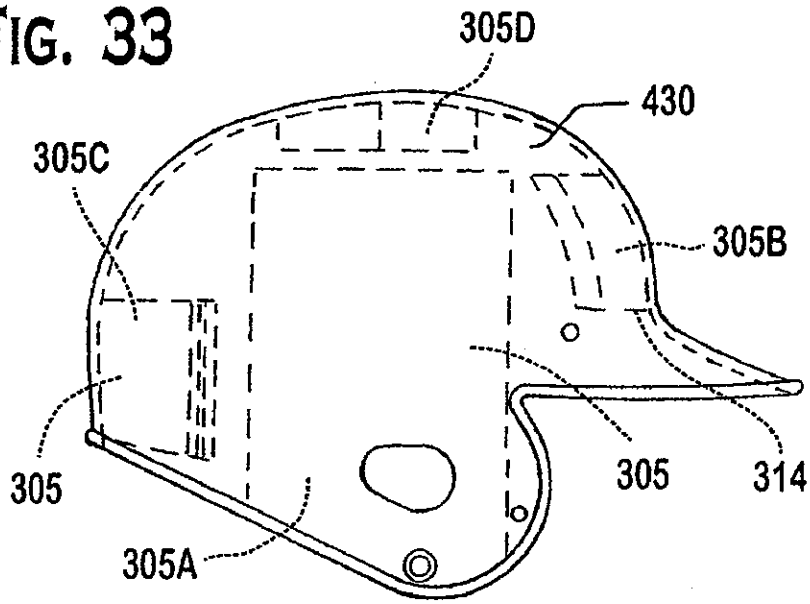

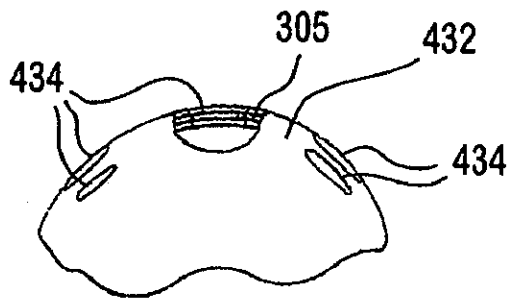

FIG. 34

FIG. 35

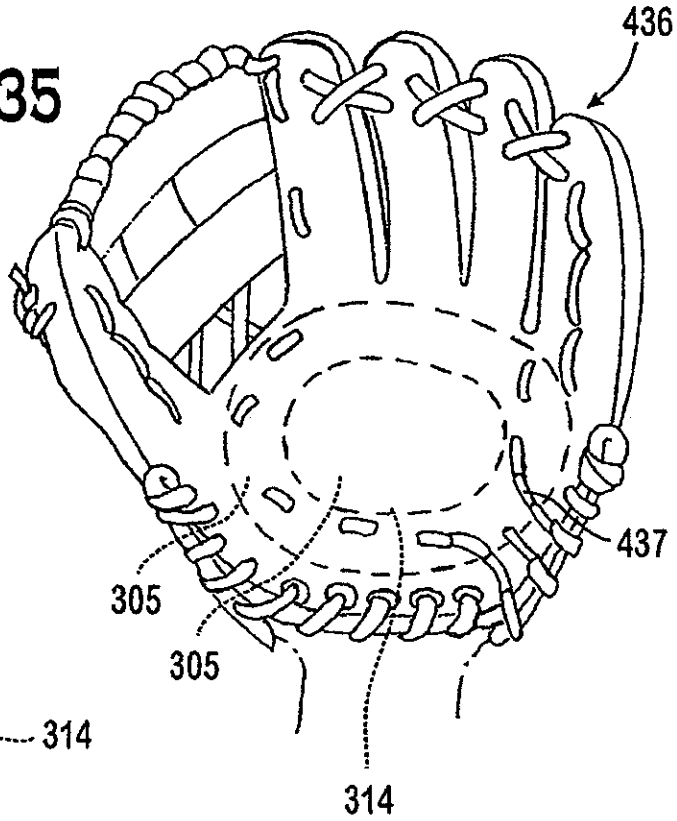

FIG. 36

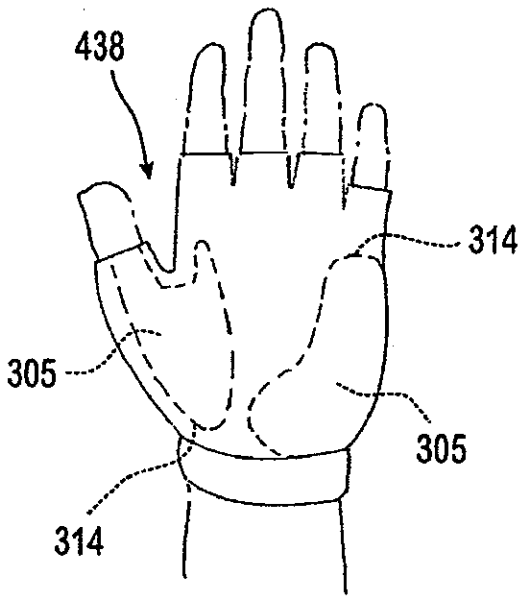

FIG. 37

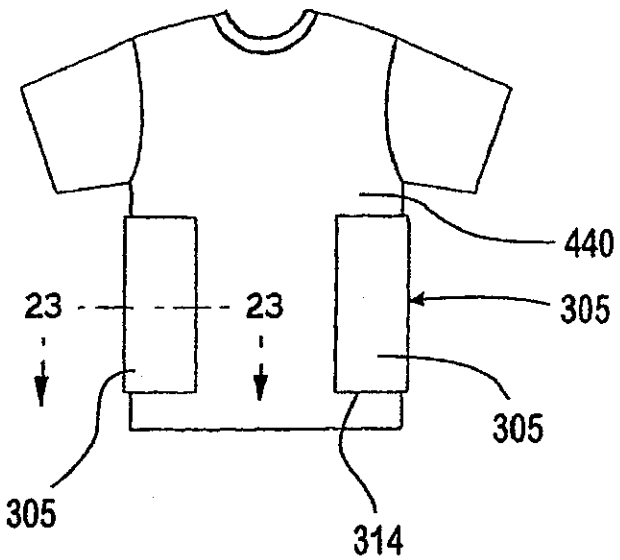

FIG. 38

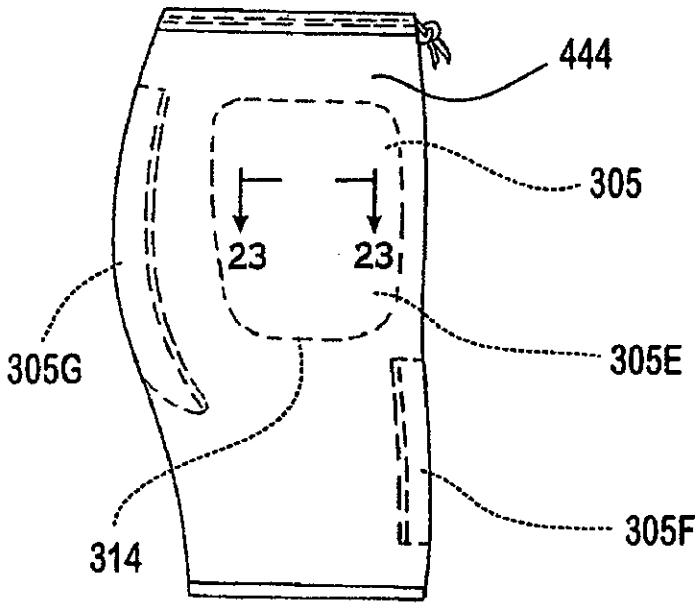

FIG. 39

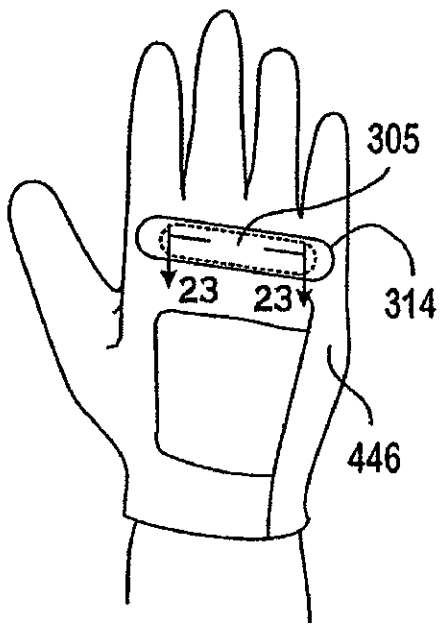

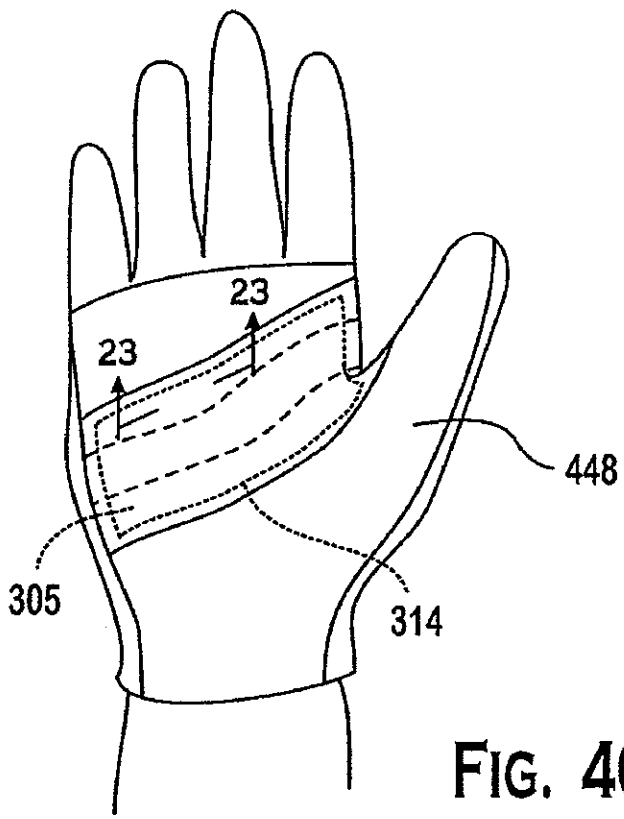

FIG. 40

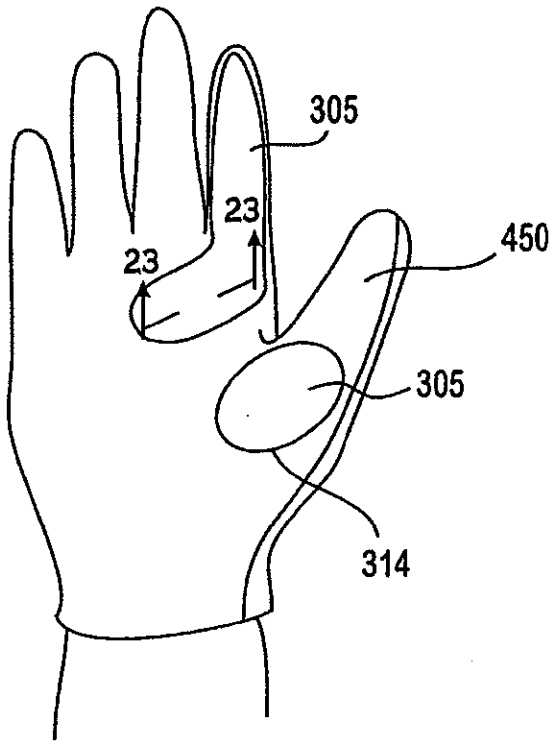

FIG. 41

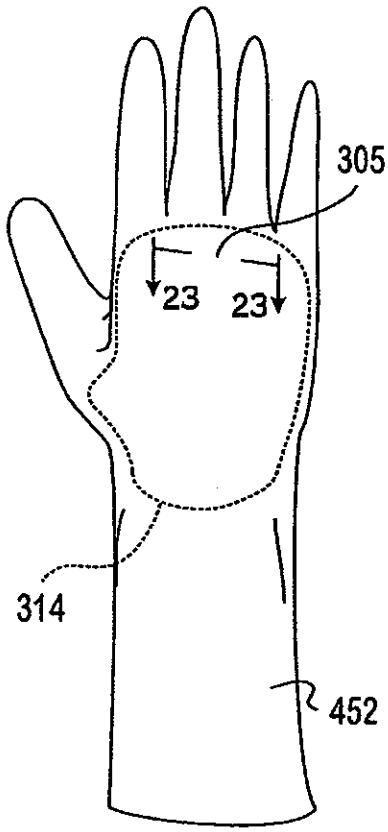

FIG. 42

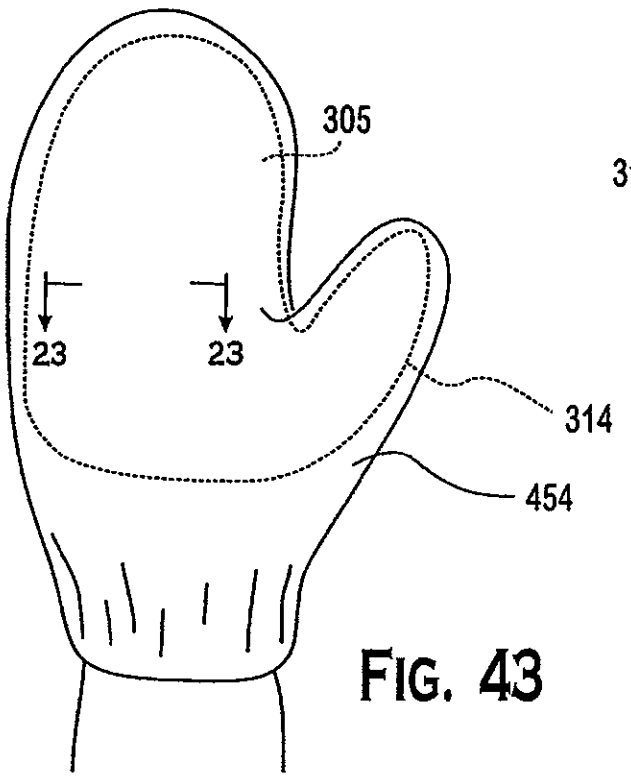

FIG. 43

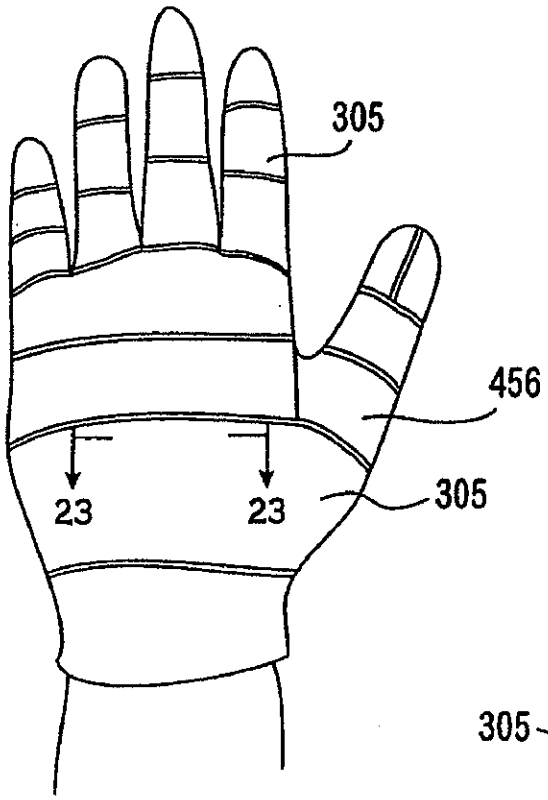

FIG. 44

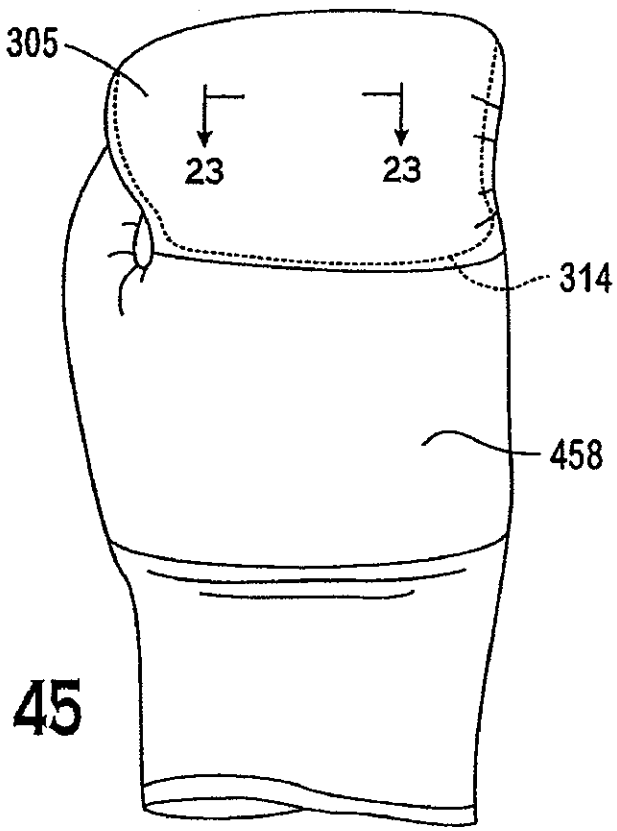

FIG. 45