(12) NACH DEM VERTRAG ÜBER DIE INTERNATIONALE ZUSAMMENARBEIT AUF DEM GEBIET DES PATENTWESENS (PCT) VERÖFFENTLICHTE INTERNATIONALE ANMELDUNG

(19) Weltorganisation für geistiges Eigentum
Internationales Büro

(43) Internationales Veröffentlichungsdatum
11. März 2010 (11.03.2010)

PCT

(10) Internationale Veröffentlichungsnummer
WO 2010/026050 A1

(51) Internationale Patentklassifikation:
B66B 13/30 (2006.01) *B32B 17/10* (2006.01)

(21) Internationales Aktenzeichen: PCT/EP2009/060762

(22) Internationales Anmeldedatum:
20. August 2009 (20.08.2009)

(25) Einreichungssprache: Deutsch

(26) Veröffentlichungssprache: Deutsch

(30) Angaben zur Priorität:
08163516.1 2. September 2008 (02.09.2008) EP

(71) Anmelder *(für alle Bestimmungsstaaten mit Ausnahme von US)*: **INVENTIO AG** [CH/CH]; Seestrasse 55, Postfach, CH-6052 Hergiswil (CH).

(72) Erfinder; und

(75) Erfinder/Anmelder *(nur für US)*: **FRIED, Andreas** [DE/DE]; Walter-Funcke-Strasse 4, 14469 Potsdam (DE). **SILBERHORN, Gert** [DE/CH]; Kleinmatt 14, CH-6402 Merlischachen (CH). **GEISSHÜSLER, Michael** [CH/CH]; Himmelrichstrasse 3, CH-6003 Luzern (CH). **GREMAUD, Nicolas** [CH/CH]; Türgass 16, CH-8820 Wädenswil (CH).

(74) Gemeinsamer Vertreter: **INVENTIO AG**; Seestrasse 55, Postfach, CH-6052 Hergiswil (CH).

(81) Bestimmungsstaaten *(soweit nicht anders angegeben, für jede verfügbare nationale Schutzrechtsart)*: AE, AG, AL, AM, AO, AT, AU, AZ, BA, BB, BG, BH, BR, BW, BY, BZ, CA, CH, CL, CN, CO, CR, CU, CZ, DE, DK, DM, DO, DZ, EC, EE, EG, ES, FI, GB, GD, GE, GH, GM, GT, HN, HR, HU, ID, IL, IN, IS, JP, KE, KG, KM, KN, KP, KR, KZ, LA, LC, LK, LR, LS, LT, LU, LY, MA, MD, ME, MG, MK, MN, MW, MX, MY, MZ, NA, NG, NI, NO, NZ, OM, PE, PG, PH, PL, PT, RO, RS, RU, SC, SD, SE, SG, SK, SL, SM, ST, SV, SY, TJ, TM, TN, TR, TT, TZ, UA, UG, US, UZ, VC, VN, ZA, ZM, ZW.

(84) Bestimmungsstaaten *(soweit nicht anders angegeben, für jede verfügbare regionale Schutzrechtsart)*: ARIPO (BW, GH, GM, KE, LS, MW, MZ, NA, SD, SL, SZ, TZ, UG,

[Fortsetzung auf der nächsten Seite]

(54) **Title**: ELEVATOR SYSTEM WITH LIGHTWEIGHT GLASS PLATES

(54) **Bezeichnung** : AUFZUGSANLAGE MIT LEICHTGLASPLATTEN

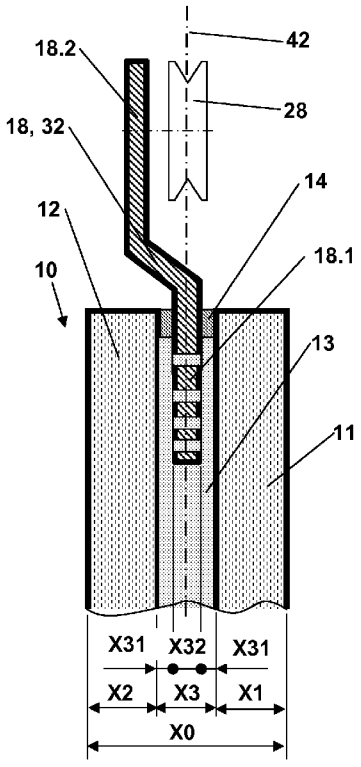

Fig. 4
O - O

(57) **Abstract**: The invention relates to a lightweight glass plate comprising a first glass plate (12), a second glass plate (11) and an intermediate layer (13) that connects the first and the second plates together. The lightweight glass plate further comprises at least one connection element (18) that allows the lightweight glass plate to be connected to an abutting component. The connection element is embedded into the intermediate layer (13) in an edge area of the lightweight glass plate and the intermediate layer extends to surfaces located between the connection element and the glass plates. The lightweight glass plate is preferably used in the preparation of elevator doors and/or cabin walls. The lightweight glass plates are lightweight and can transfer large forces.

(57) **Zusammenfassung**: Die Erfindung betrifft eine Leichtglasplatte mit einer.ersten Glasplatte (12), mit einer zweiten Glasplatte (11) und mit einer Zwischenschicht (13), welche die erste und die zweite Glassplatte miteinander verbindet. Die Leichtglasplatte beinhaltet weiter mindestens ein Anschlusselement (18), welches ein Anschliessen der Leichtglasplatte an ein angrenzendes Bauteil ermöglicht. Das Anschlusselement ist in einem Randbereich der Leichtglasplatte in die Zwischenschicht (13) eingebettet und die Zwischenschicht erstreckt sich auf Flächen zwischen dem Anschlusselement und den Glasplatten. Diese Leichtglasplatte ist vorzugsweise zur Bereitstellung von Aufzugstüren und/oder Kabinenwänden geeignet. Diese Leichtglasplatten sind leicht und können hohe Kräfte übertragen.

WO 2010/026050 A1

ZM, ZW), eurasisches (AM, AZ, BY, KG, KZ, MD, RU, TJ, TM), europäisches (AT, BE, BG, CH, CY, CZ, DE, DK, EE, ES, FI, FR, GB, GR, HR, HU, IE, IS, IT, LT, LU, LV, MC, MK, MT, NL, NO, PL, PT, RO, SE, SI, SK, SM, TR), OAPI (BF, BJ, CF, CG, CI, CM, GA, GN, GQ, GW, ML, MR, NE, SN, TD, TG).

Veröffentlicht:

— *mit internationalem Recherchenbericht (Artikel 21 Absatz 3)*