Fig. 1

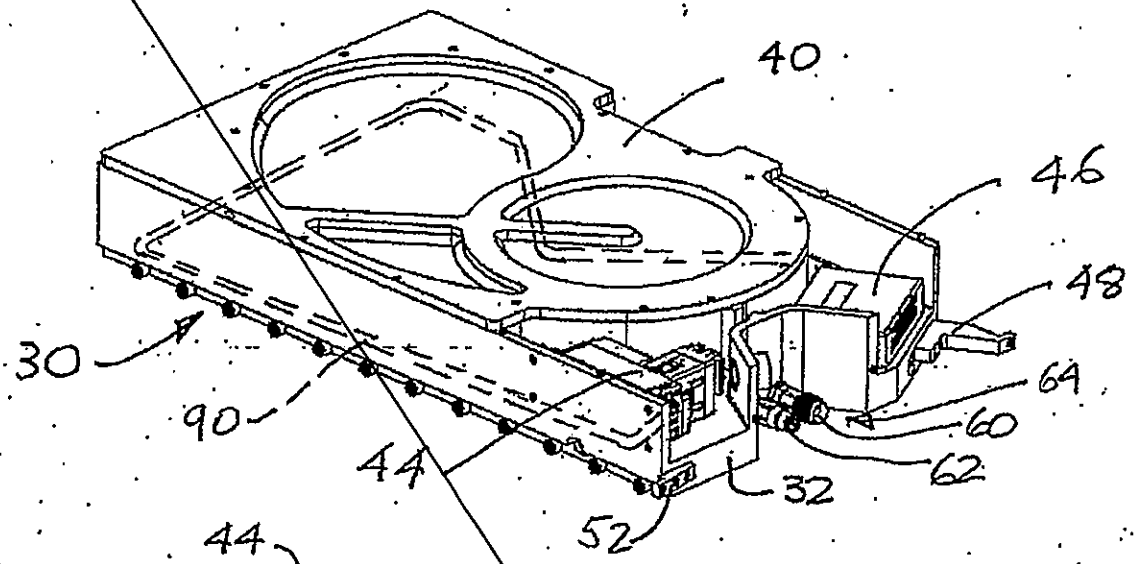

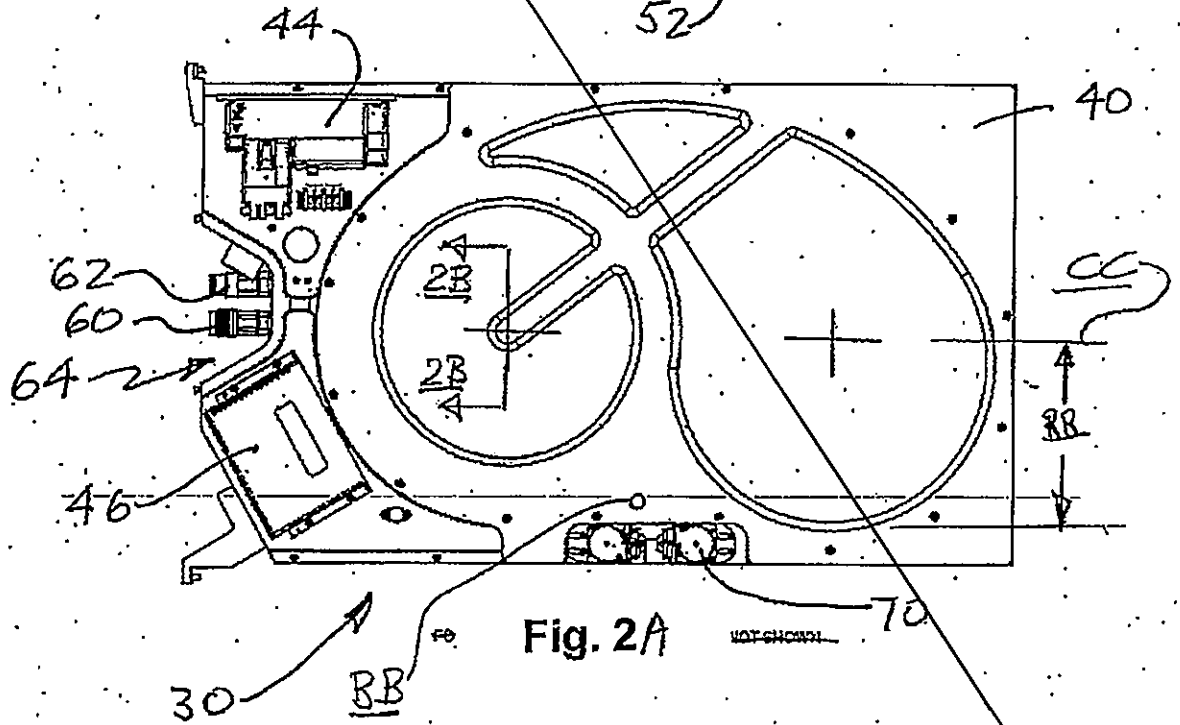

Fig. 2A

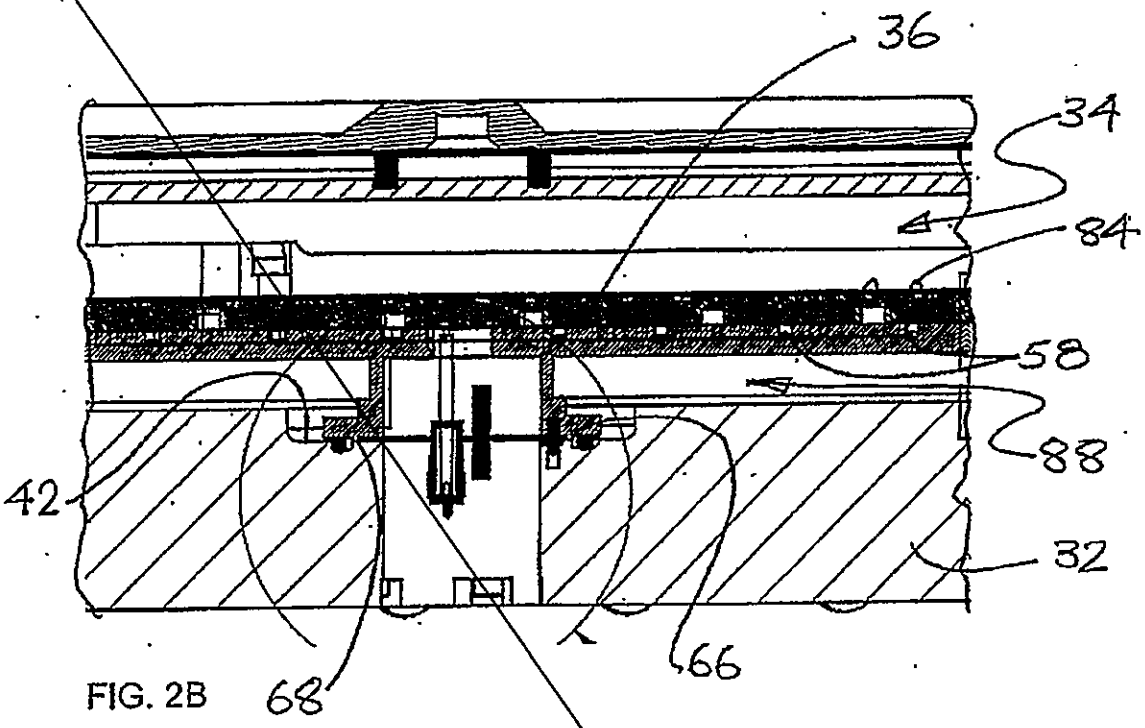

FIG. 2B

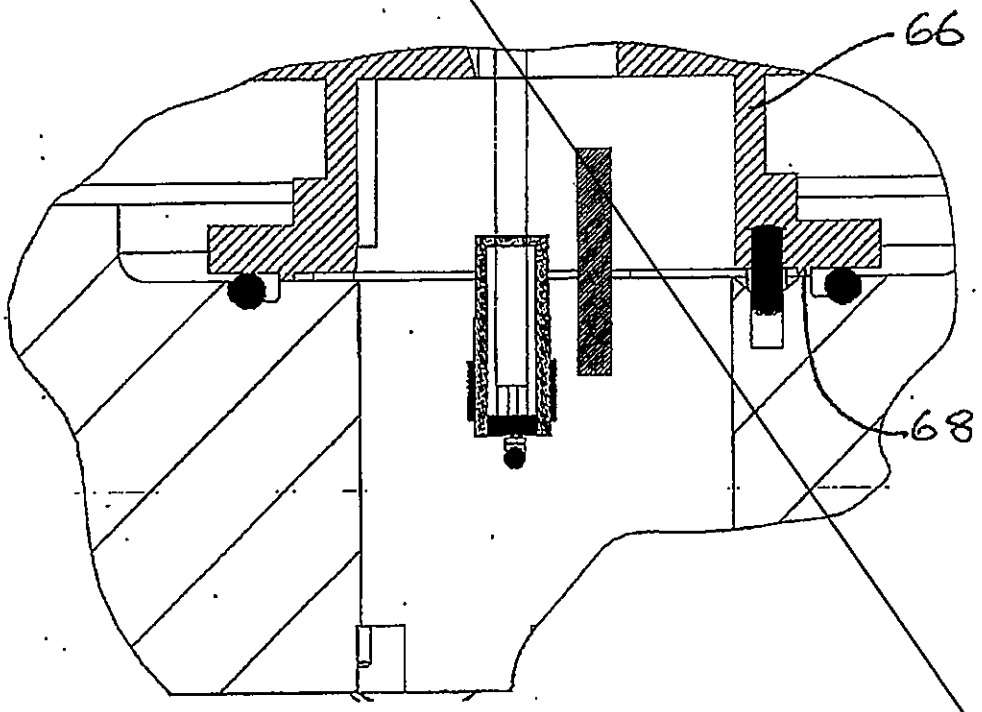

FIG. 2C

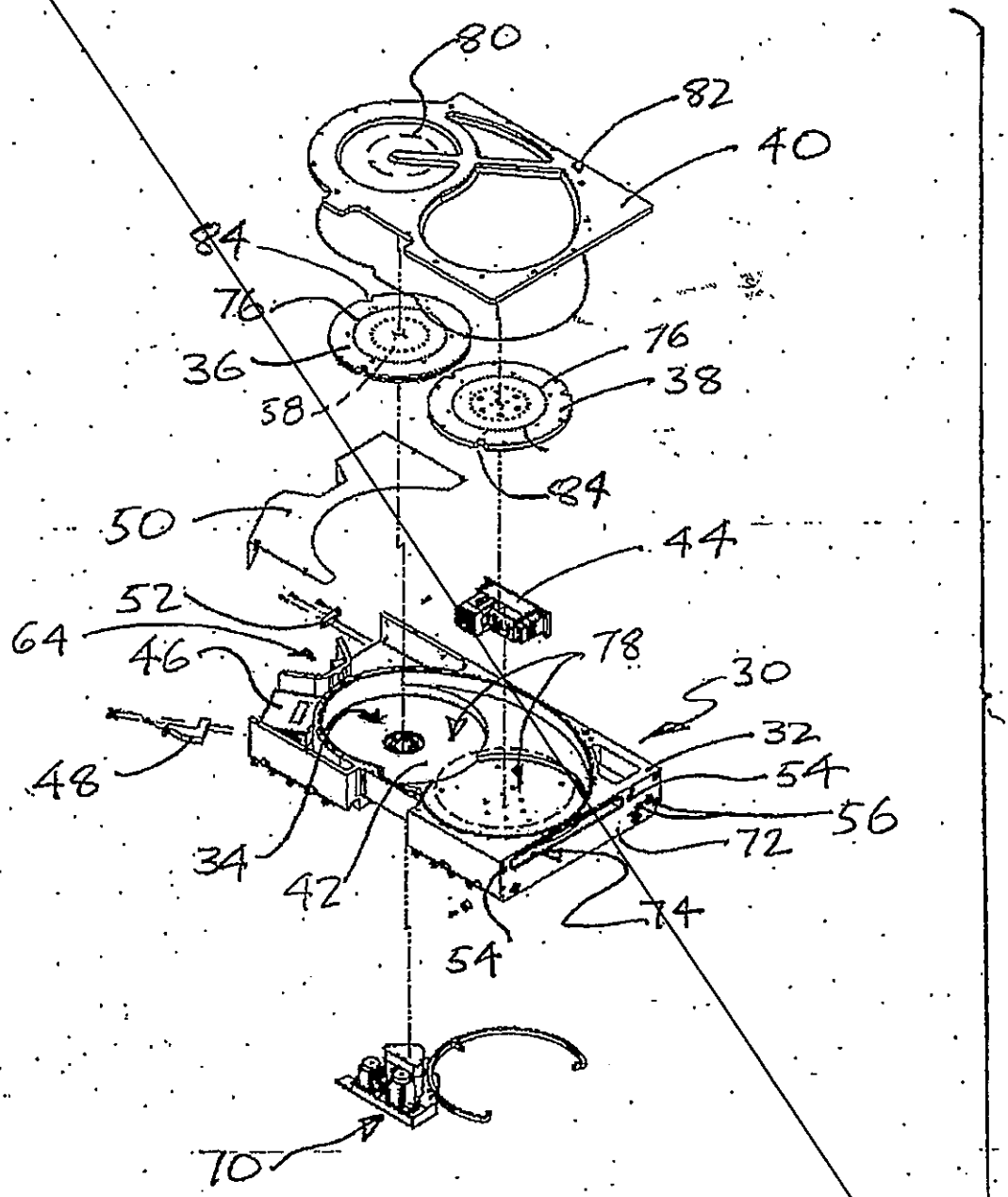
80
82
40
84
76
76
36
38
58
84
50
44
52
64
46
78
30
32
48
54
56
34
42
72
74
54
70

Fig. 3

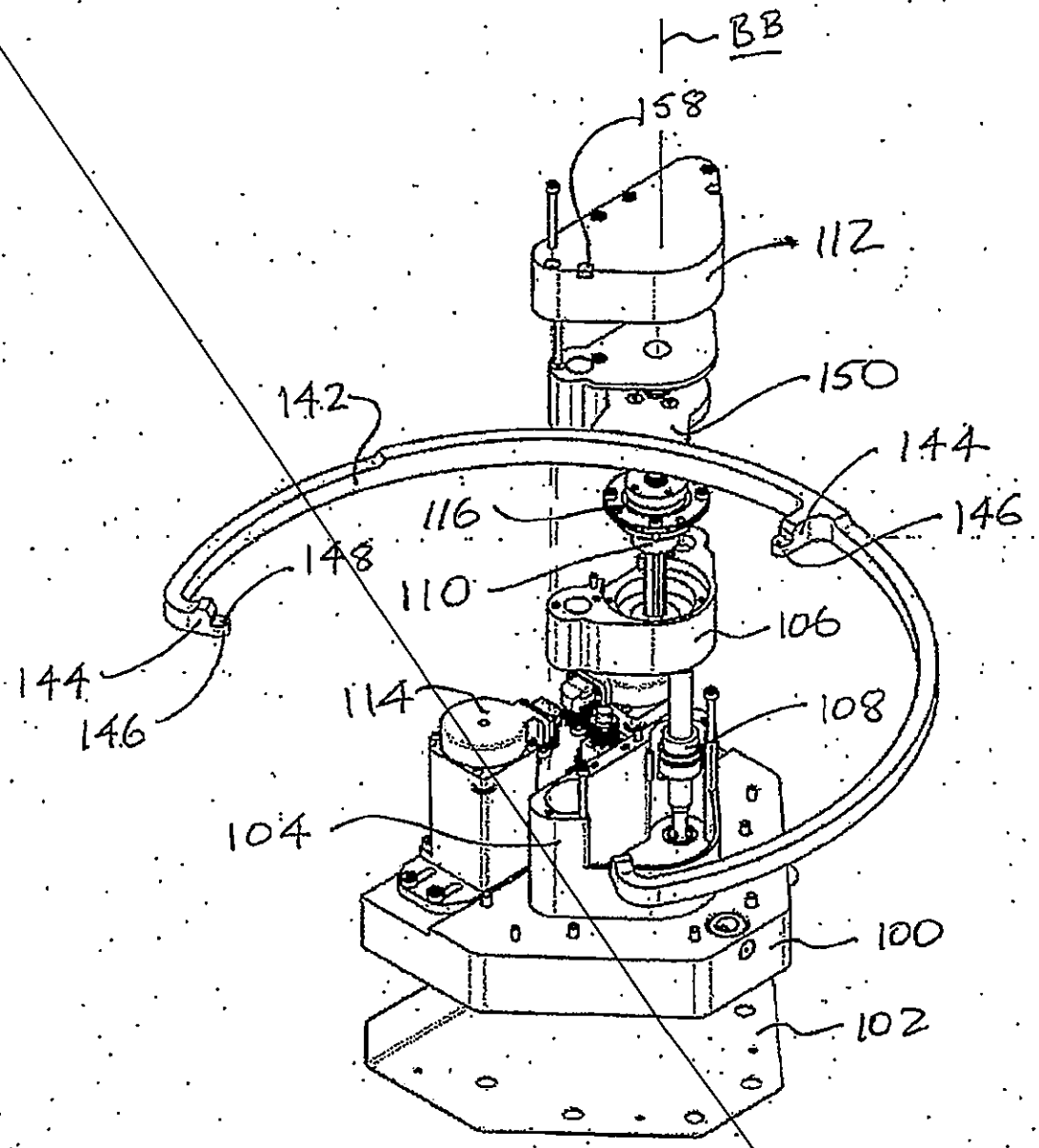
BB
158
112
150
142
144
116
146
148
110
106
144
146
114
108
104
100
102

Fig. 4

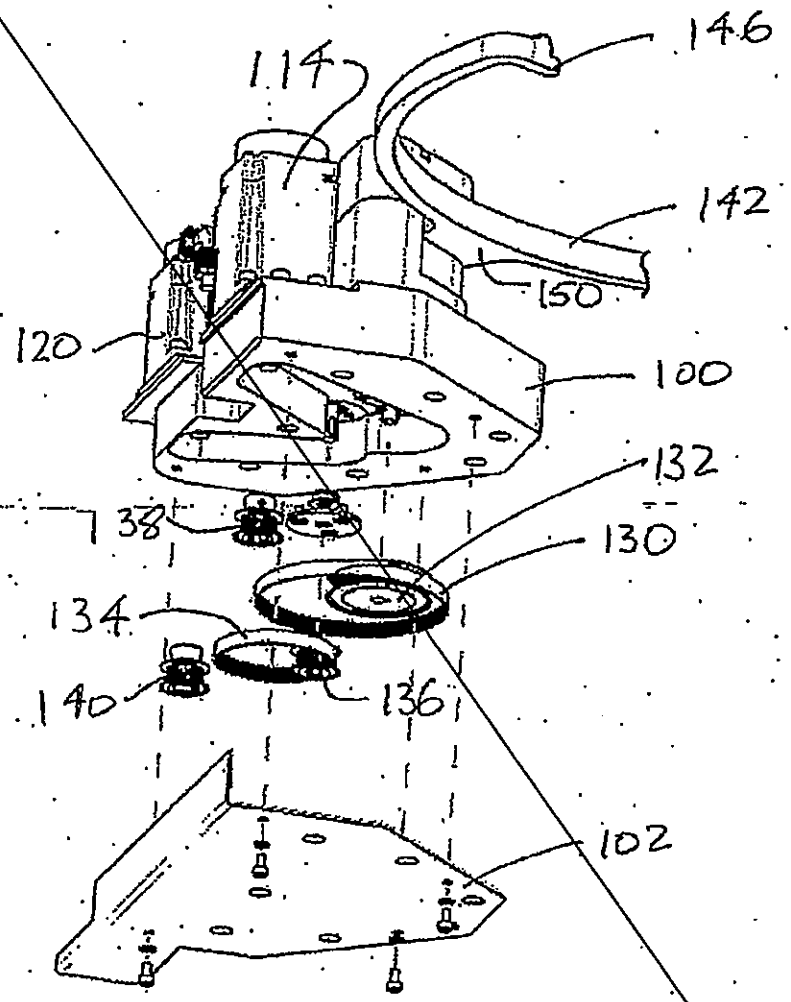

Fig. 5

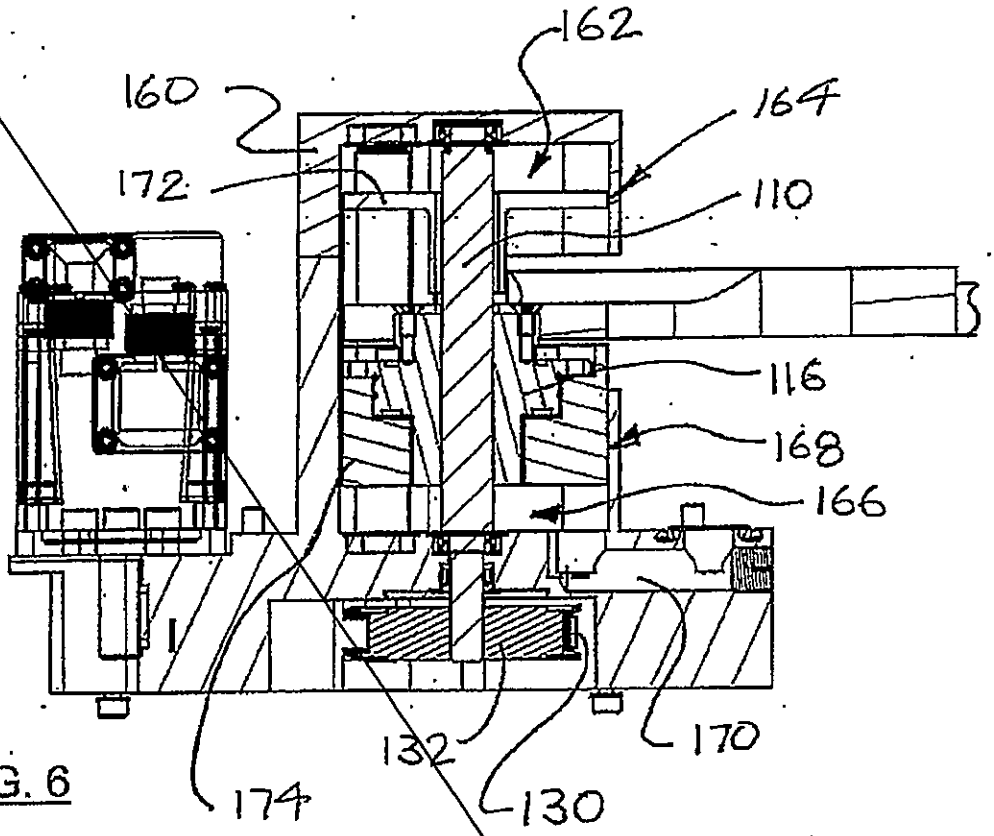

FIG. 6

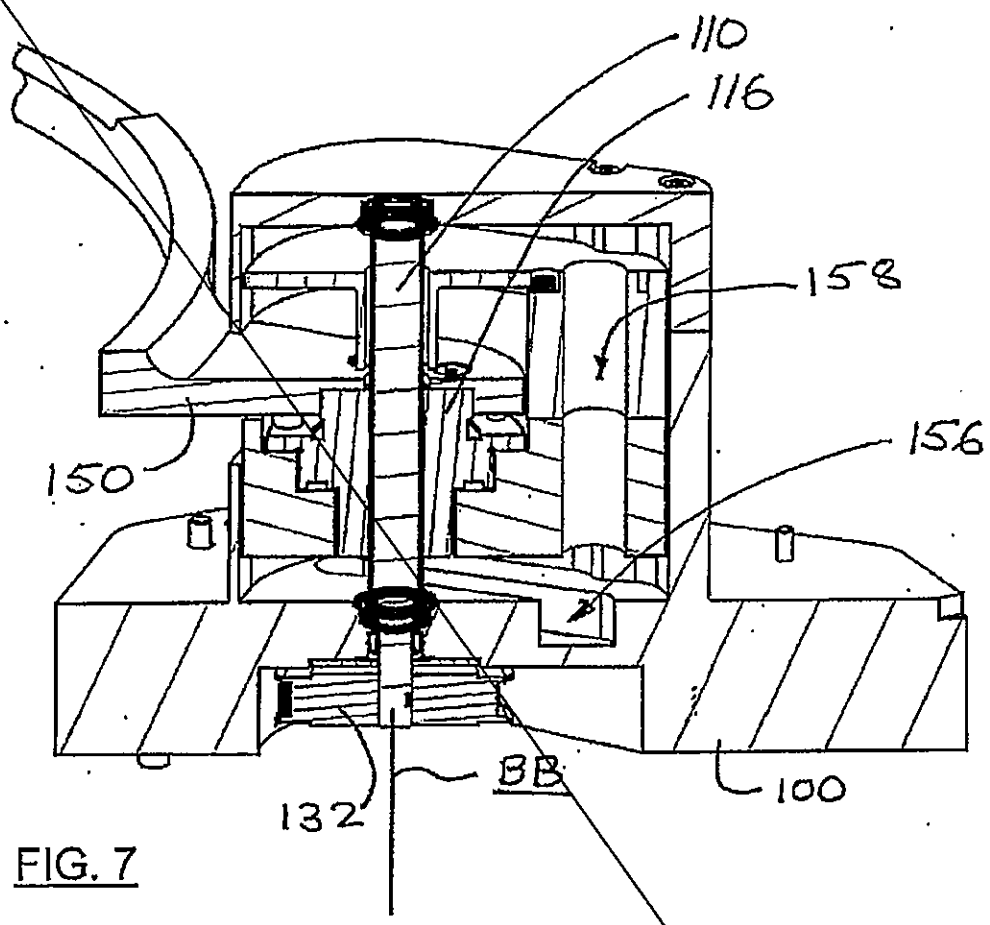

FIG. 7

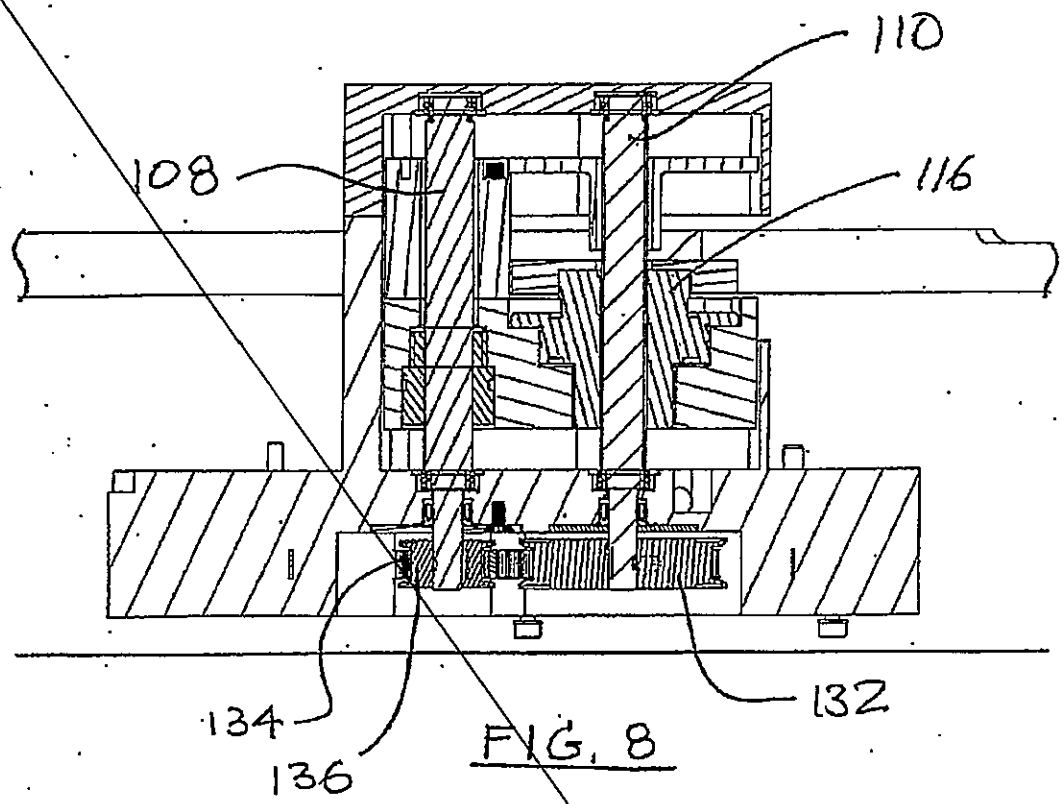

FIG. 8

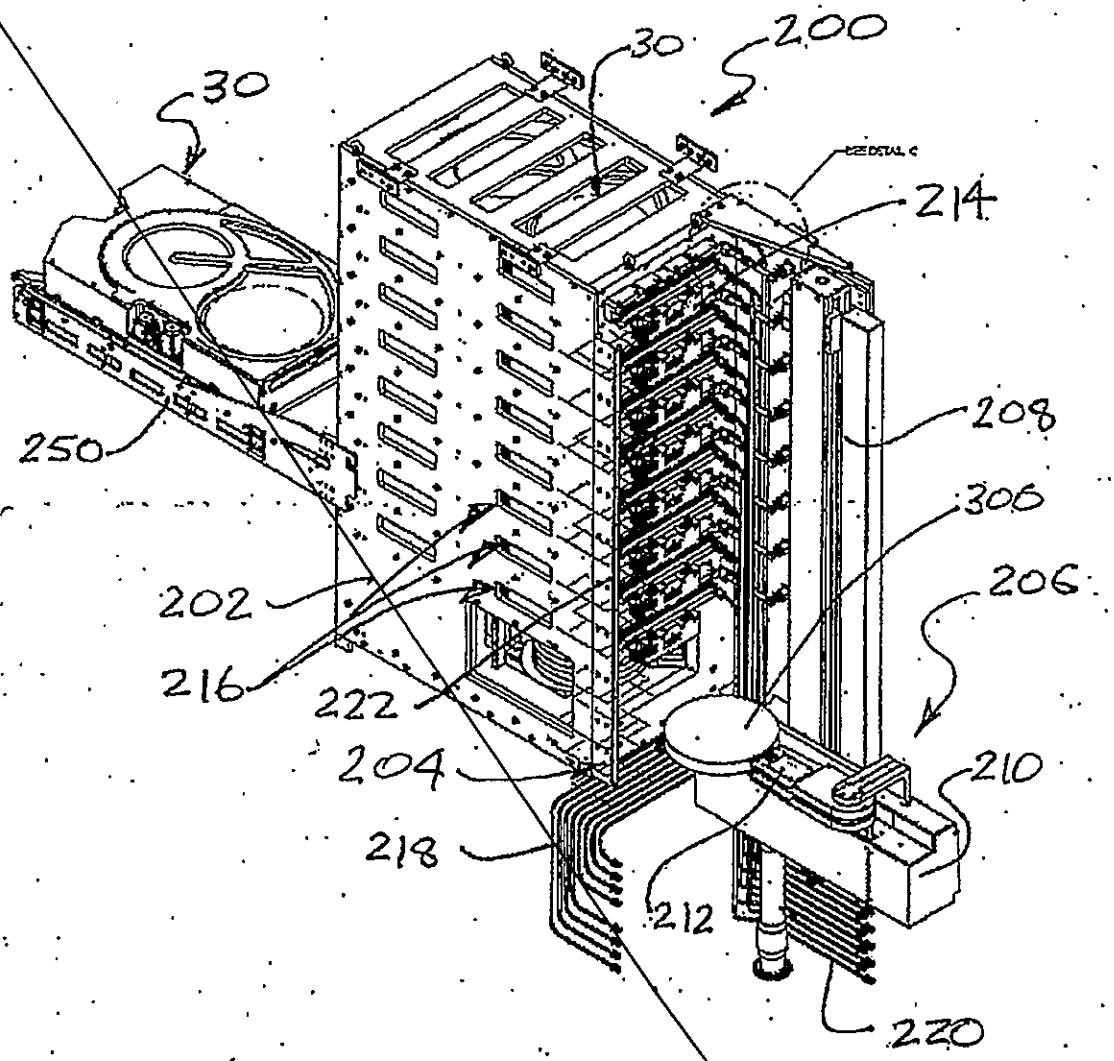

Fig. 9

Fig. 10

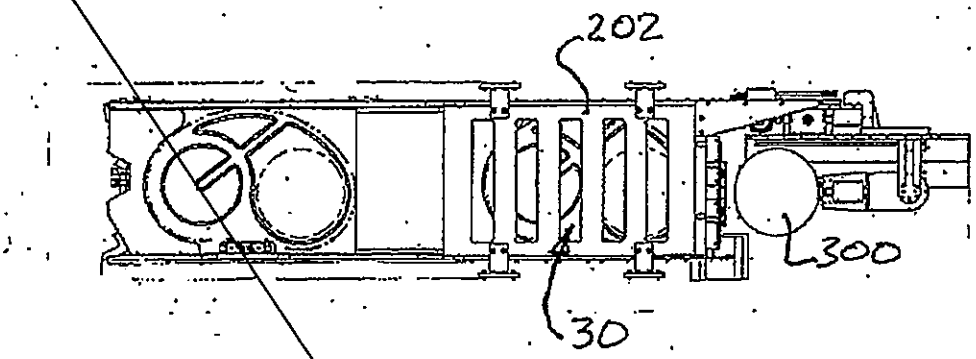

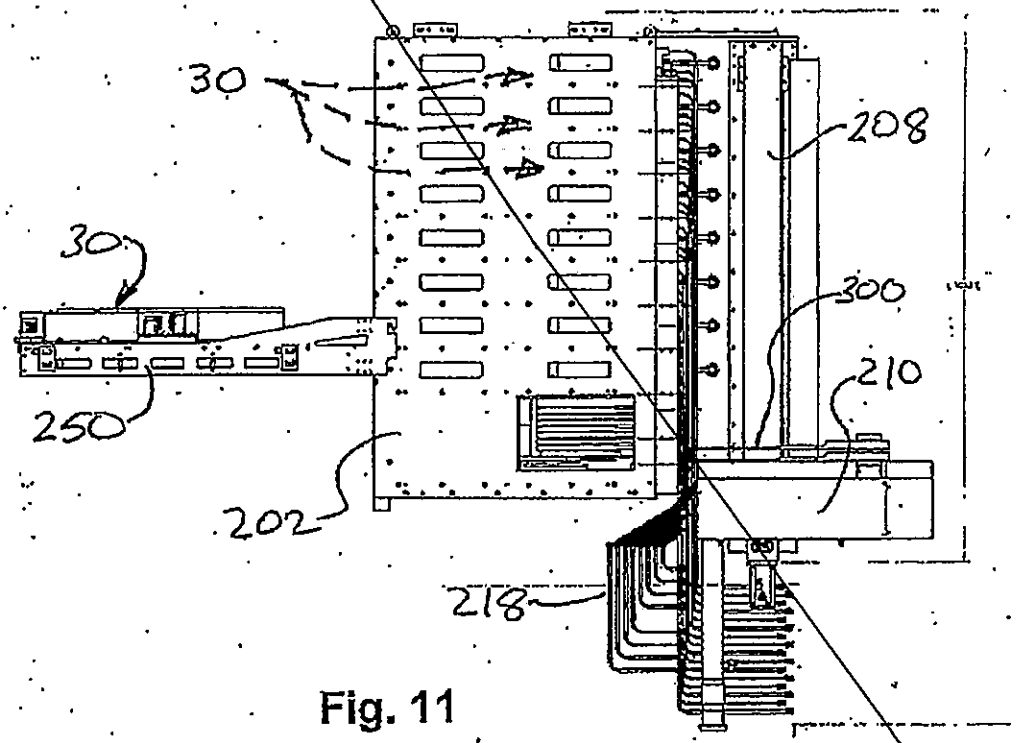

Fig. 11

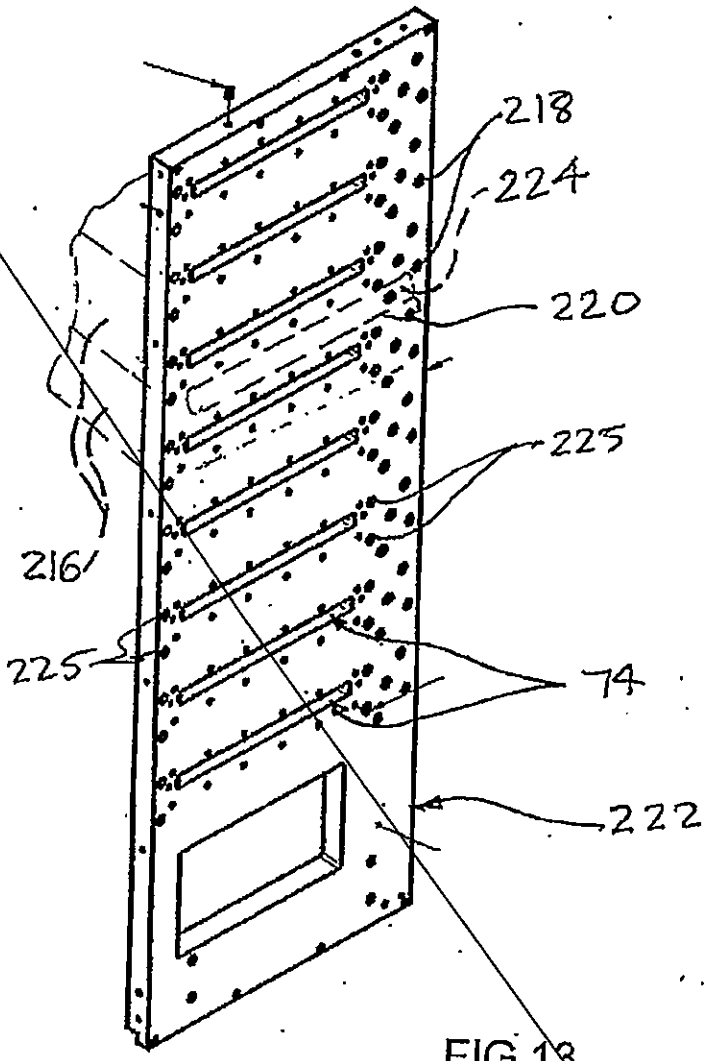

FIG 13

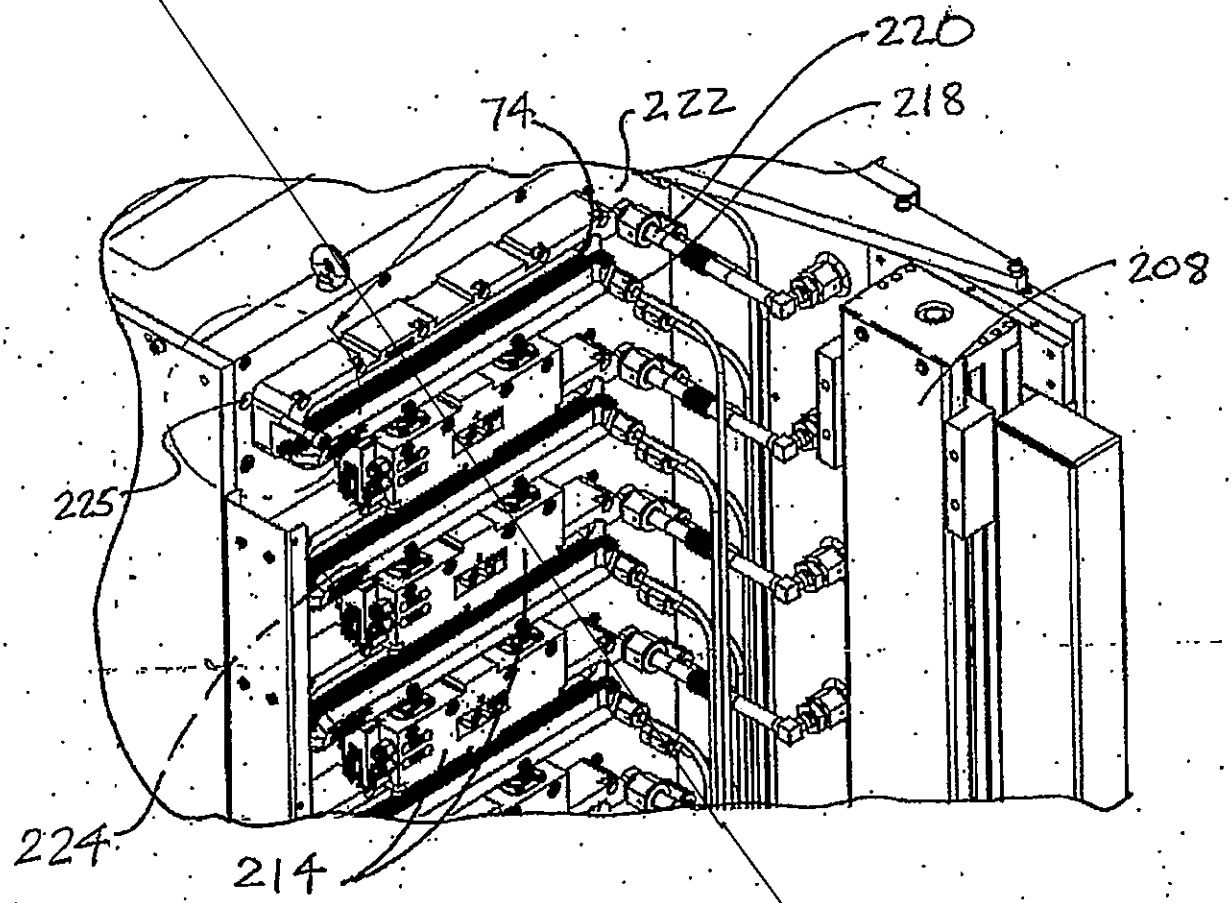

Fig. 12

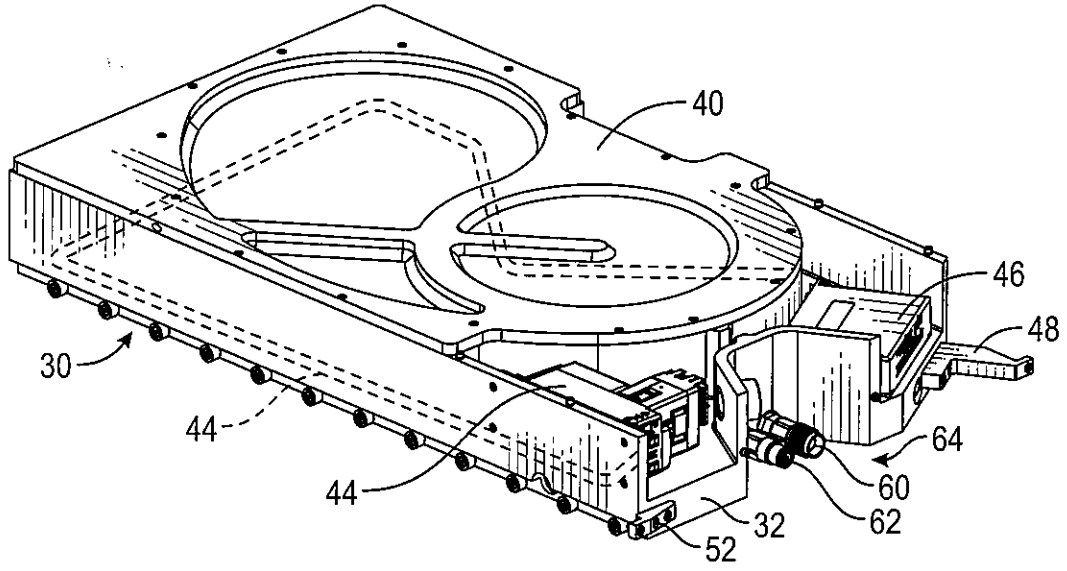

FIG. 1

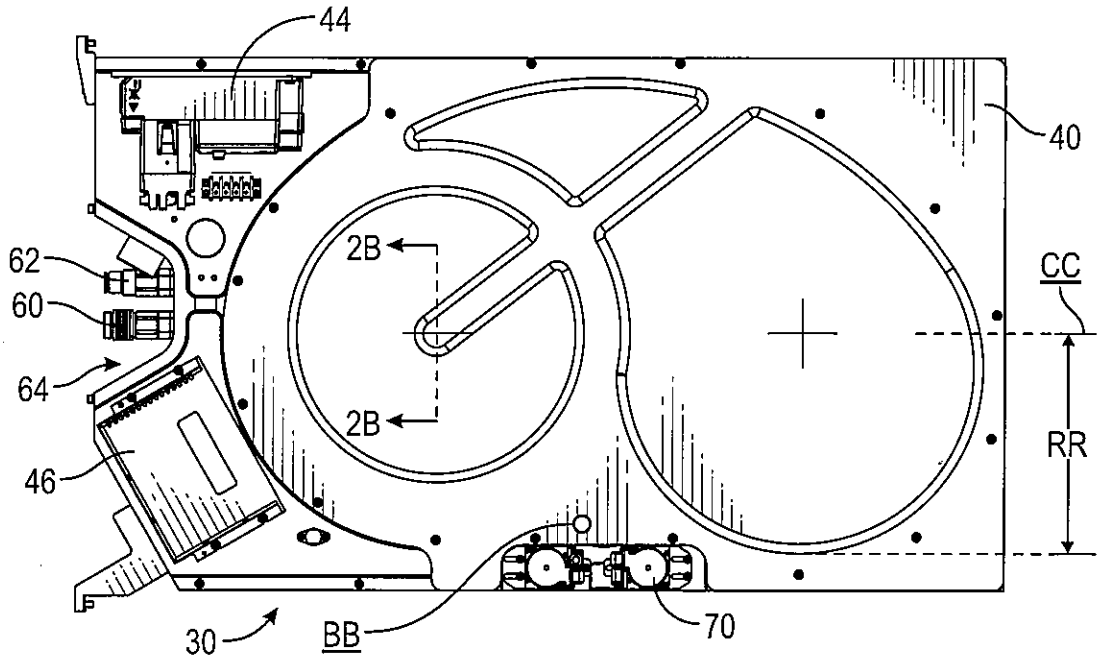

FIG. 2A

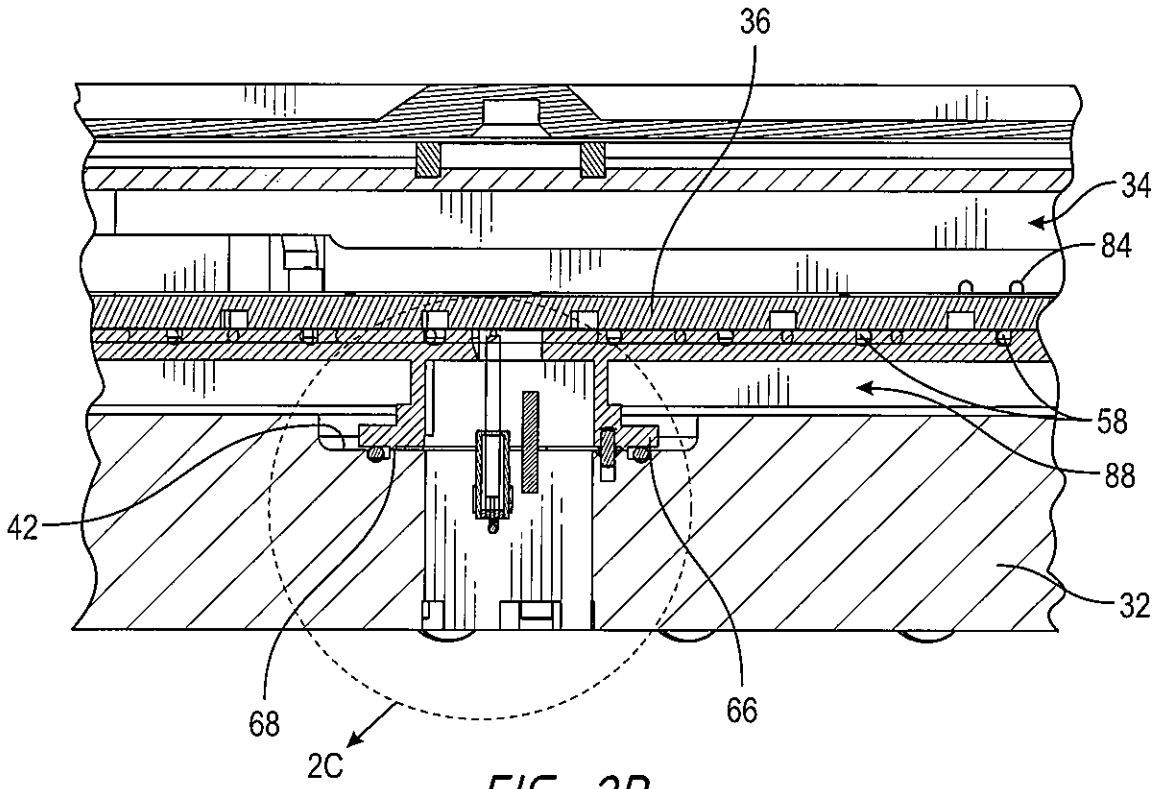

FIG. 2B

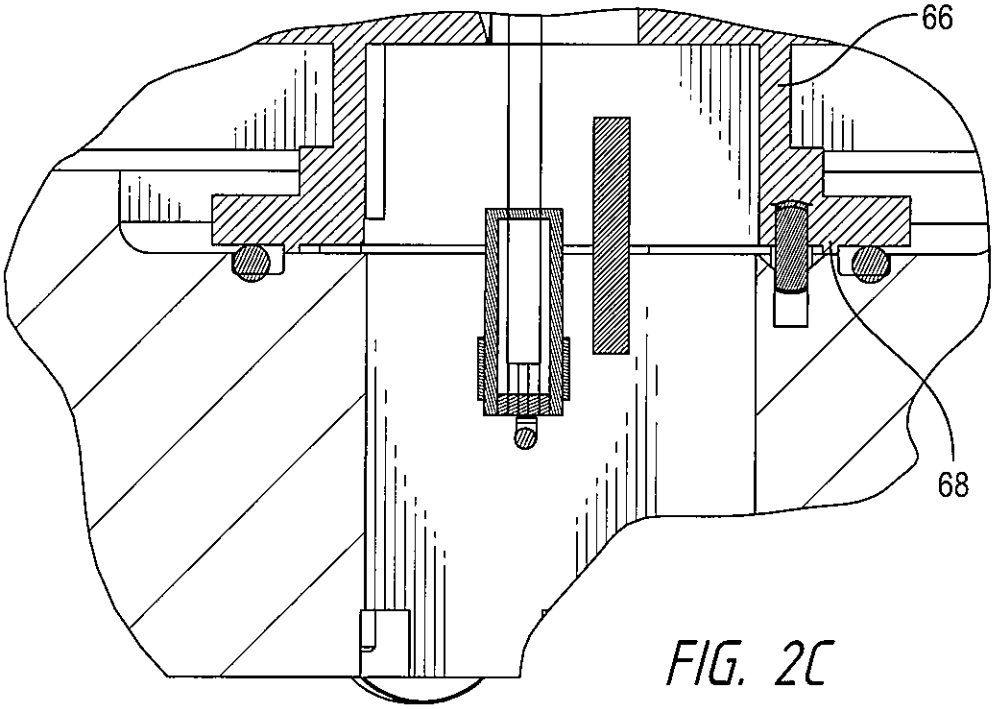

FIG. 2C

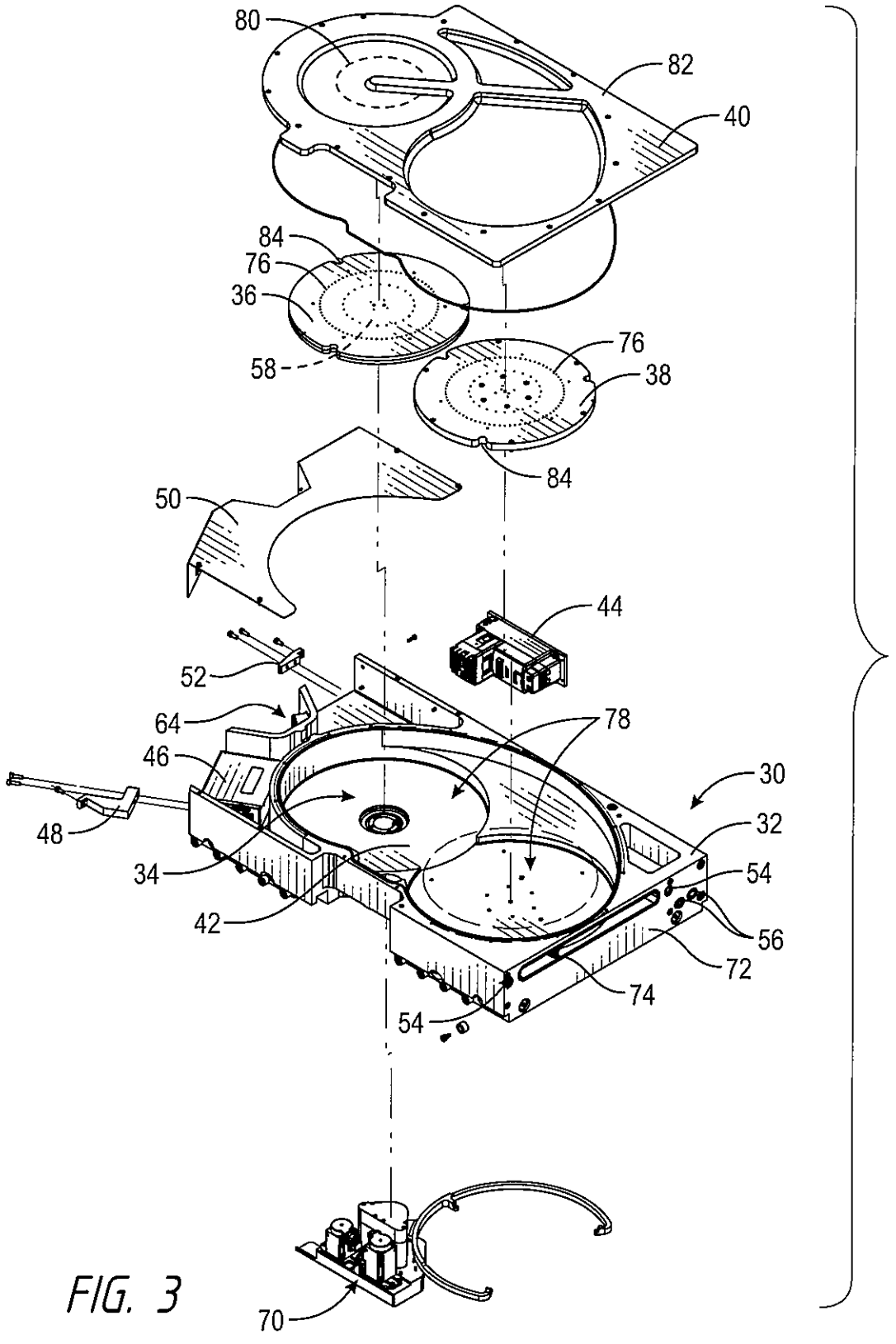
80
82
40
84
76
36
58
76
38
84
50
44
52
64
78
46
30
48
32
34
54
42
56
72
74
54
70

FIG. 3

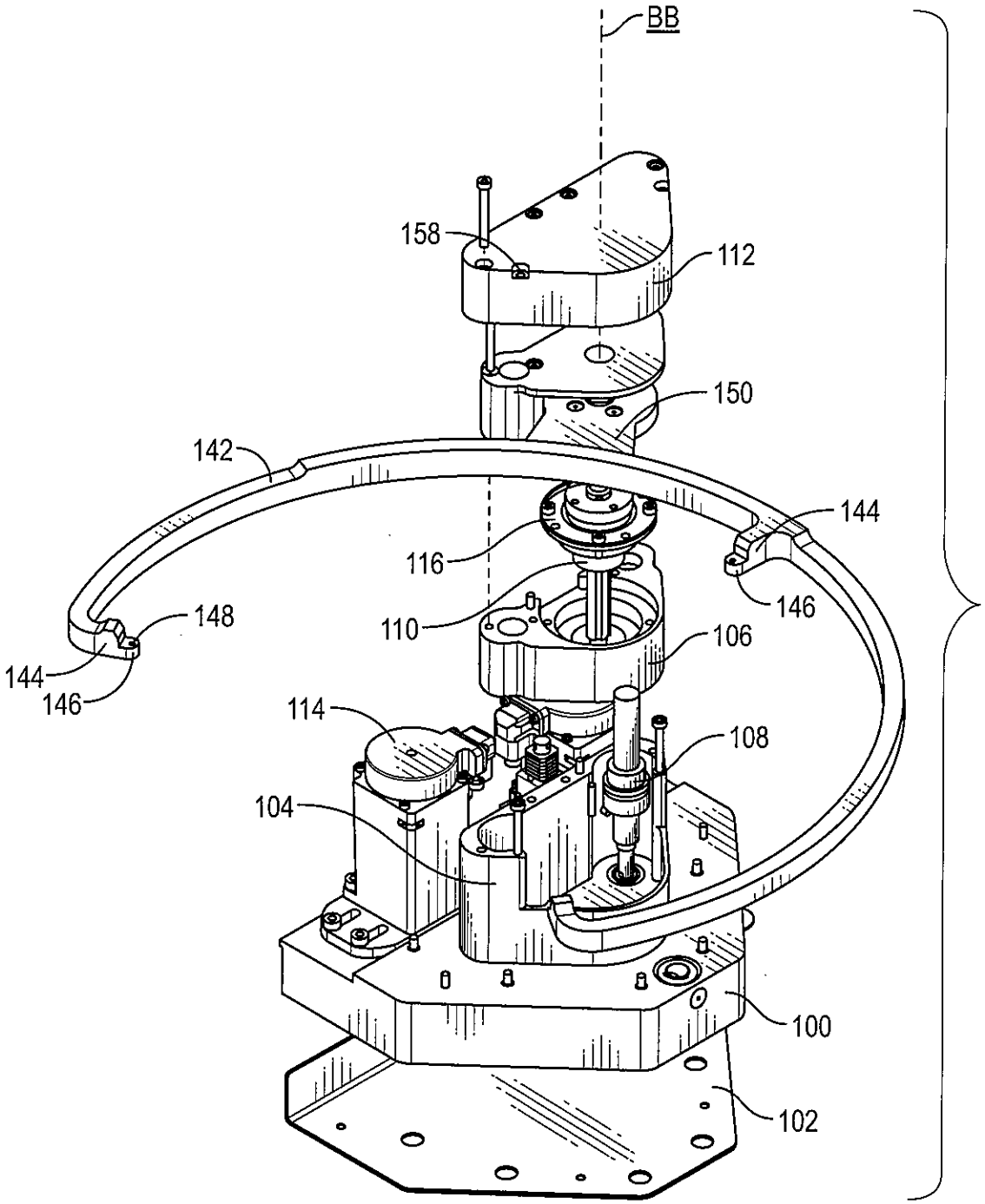
BB
158
112
150
142
144
116
146
148
110
106
144
146
114
108
104
100
102

FIG. 4

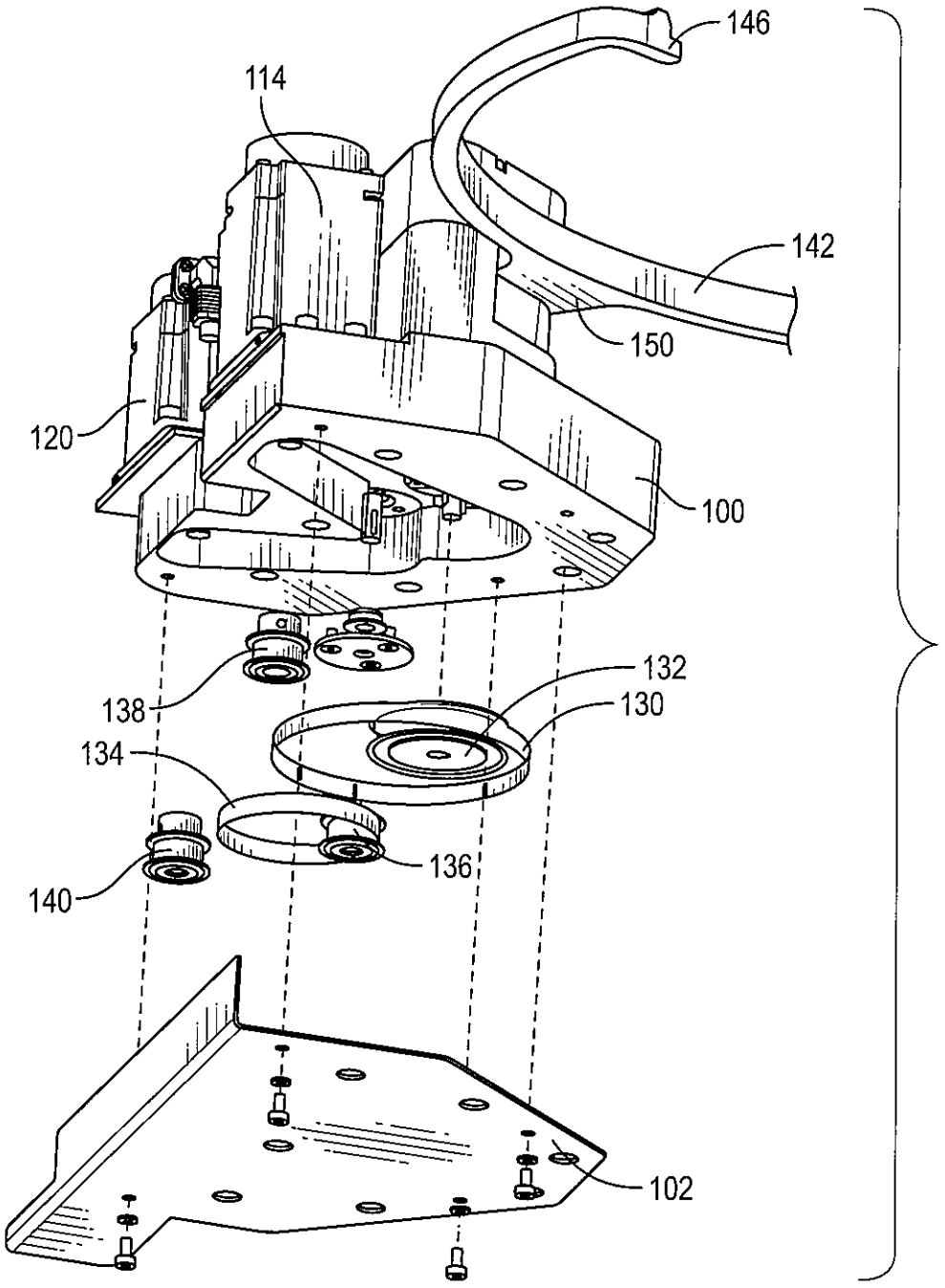

FIG. 5

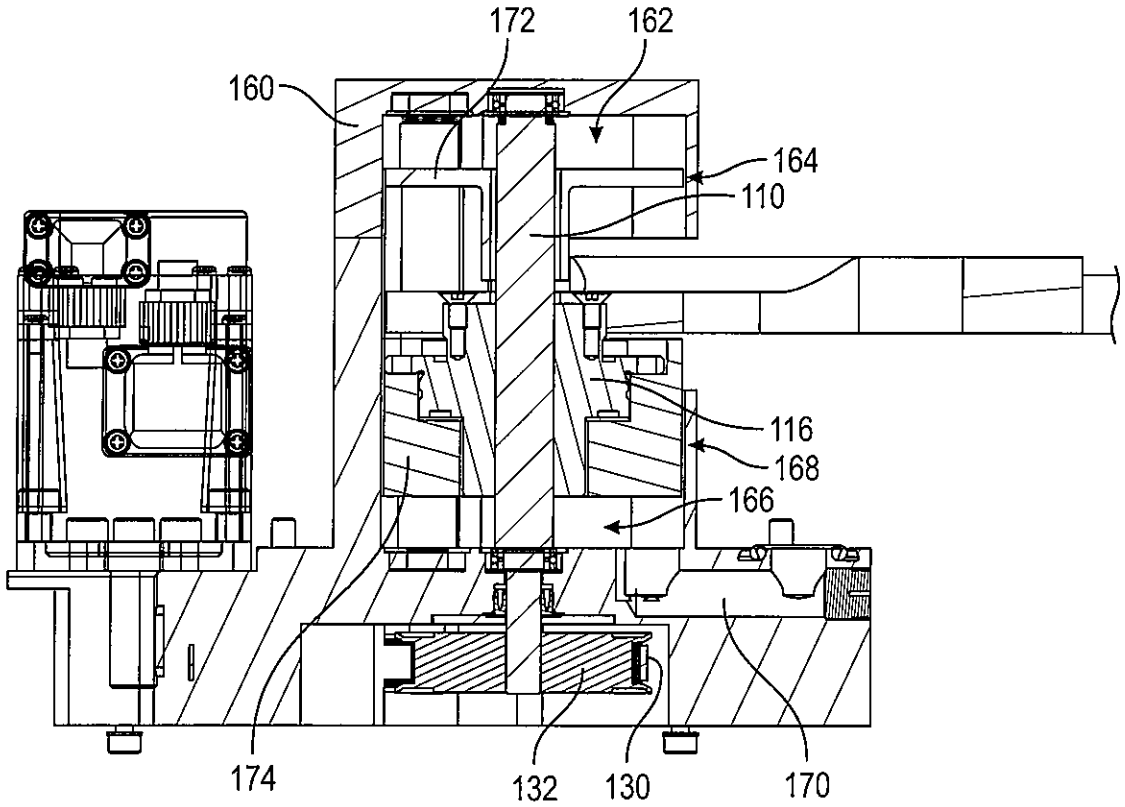

FIG. 6

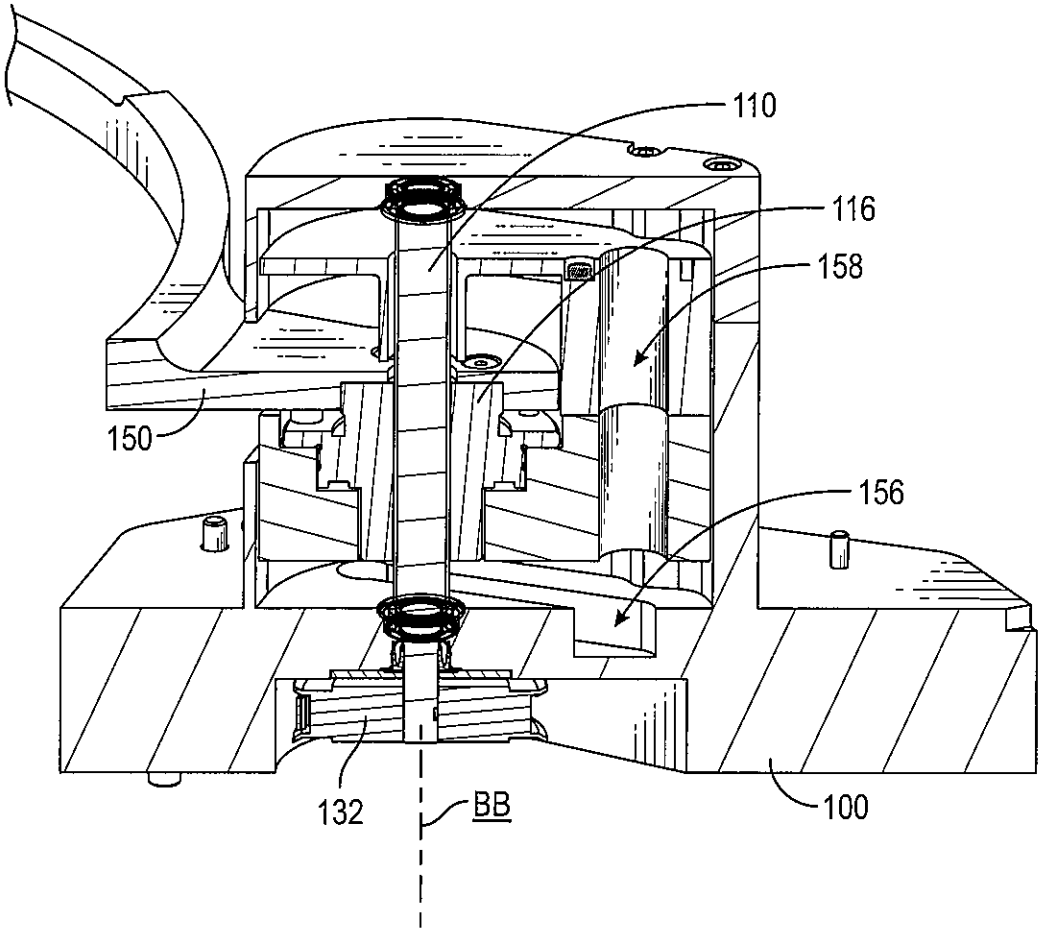

FIG. 7

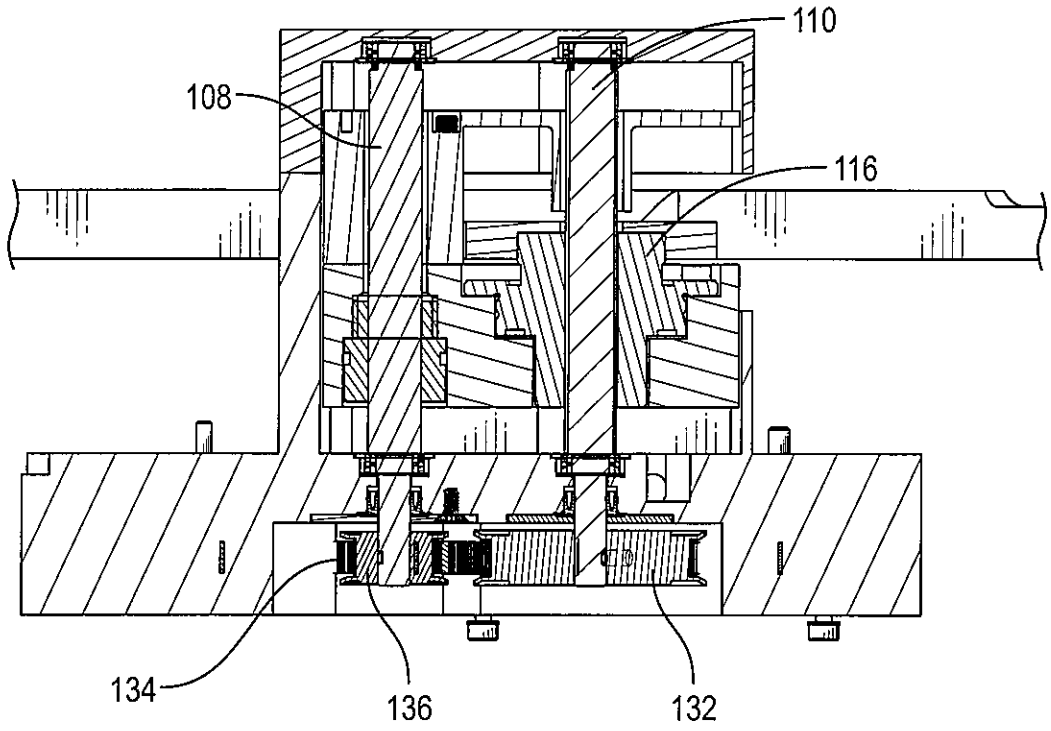

FIG. 8

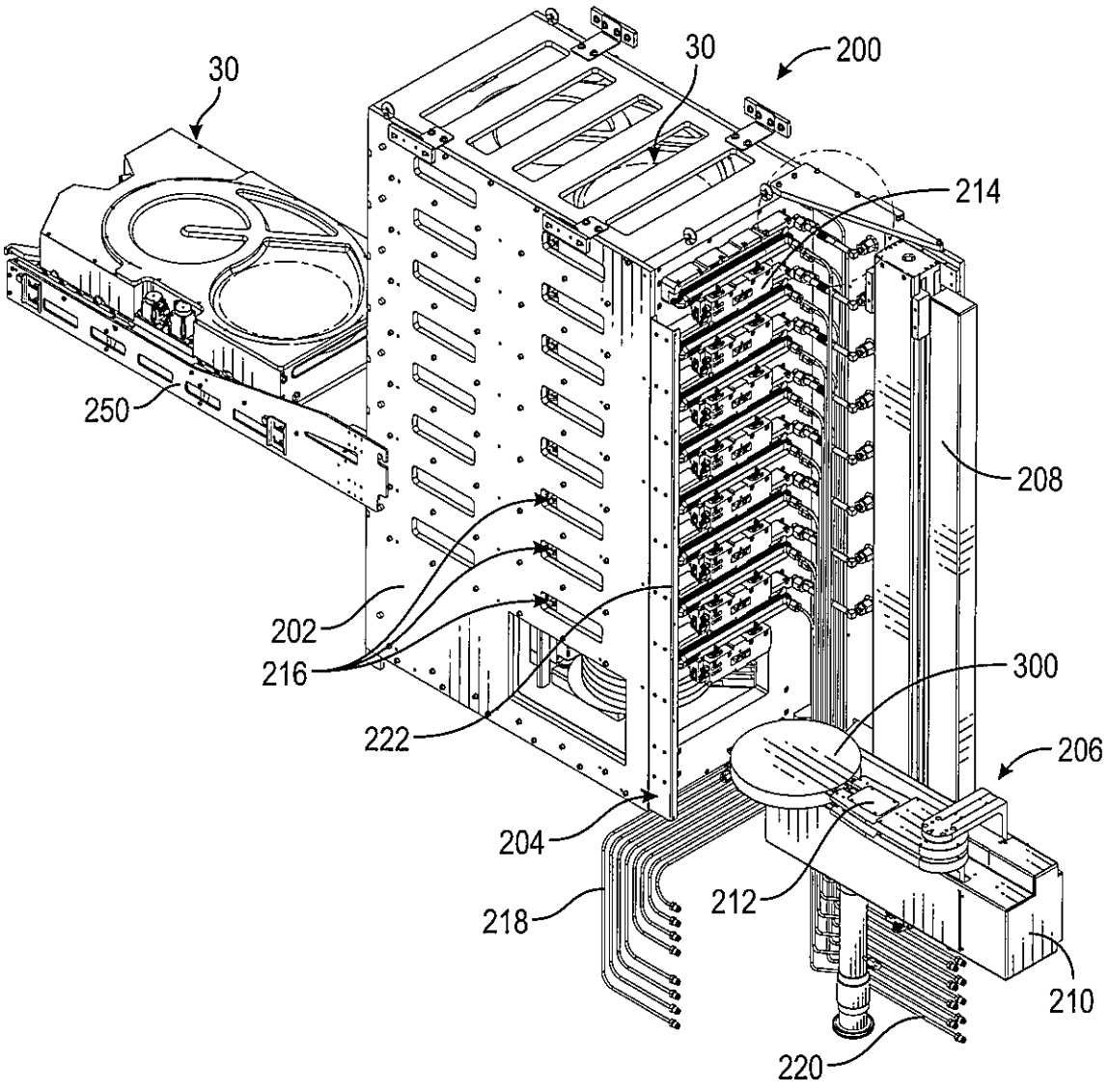

FIG. 9

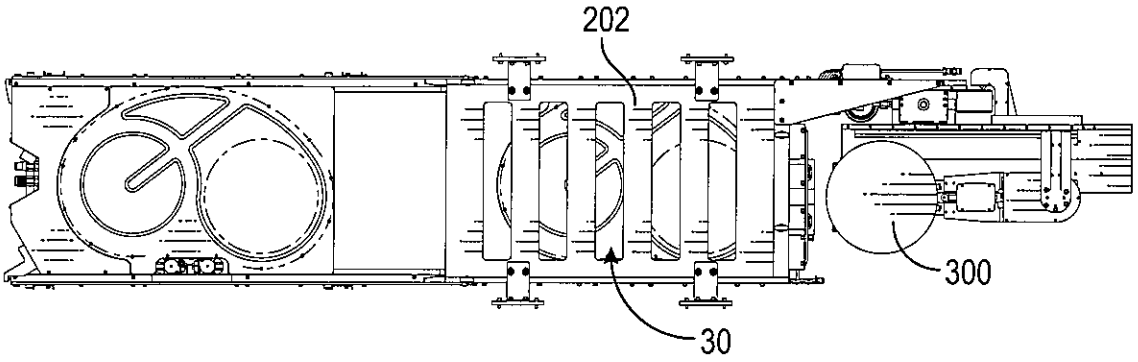

FIG. 10

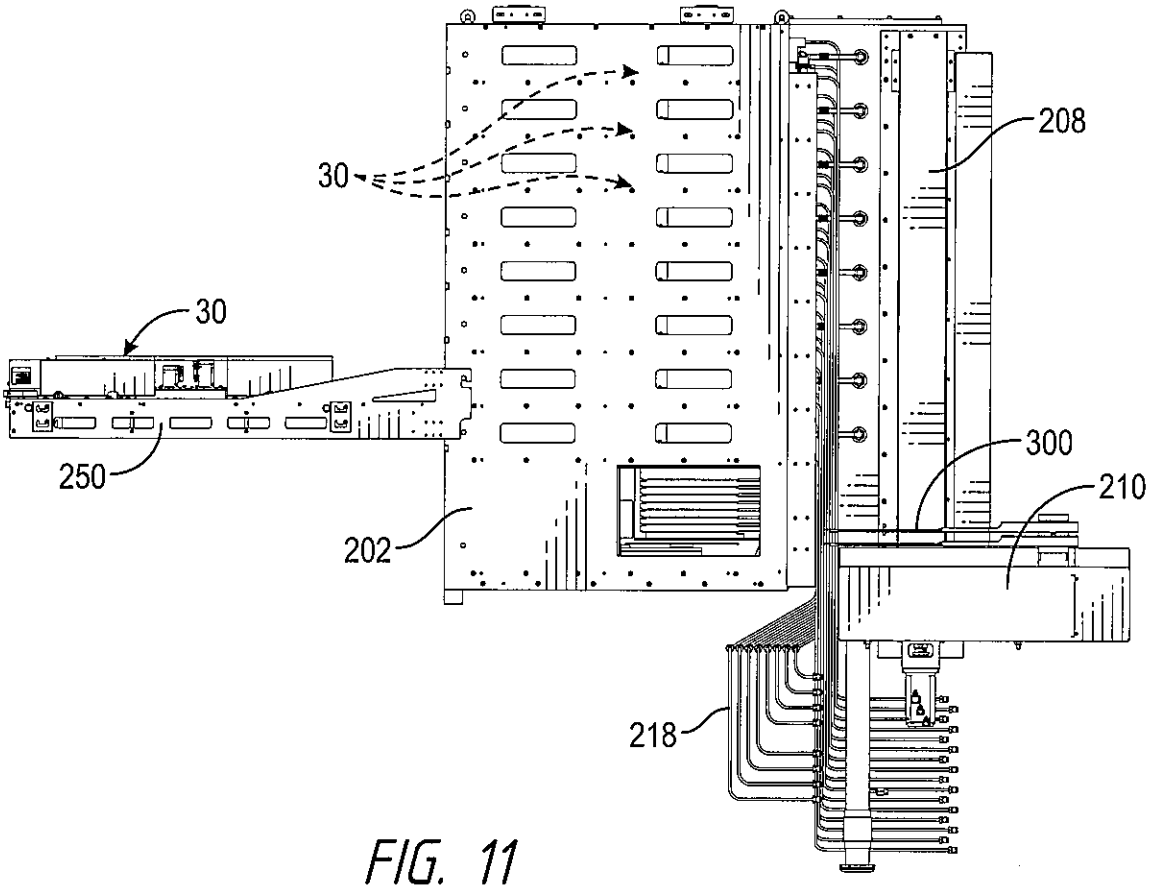

FIG. 11

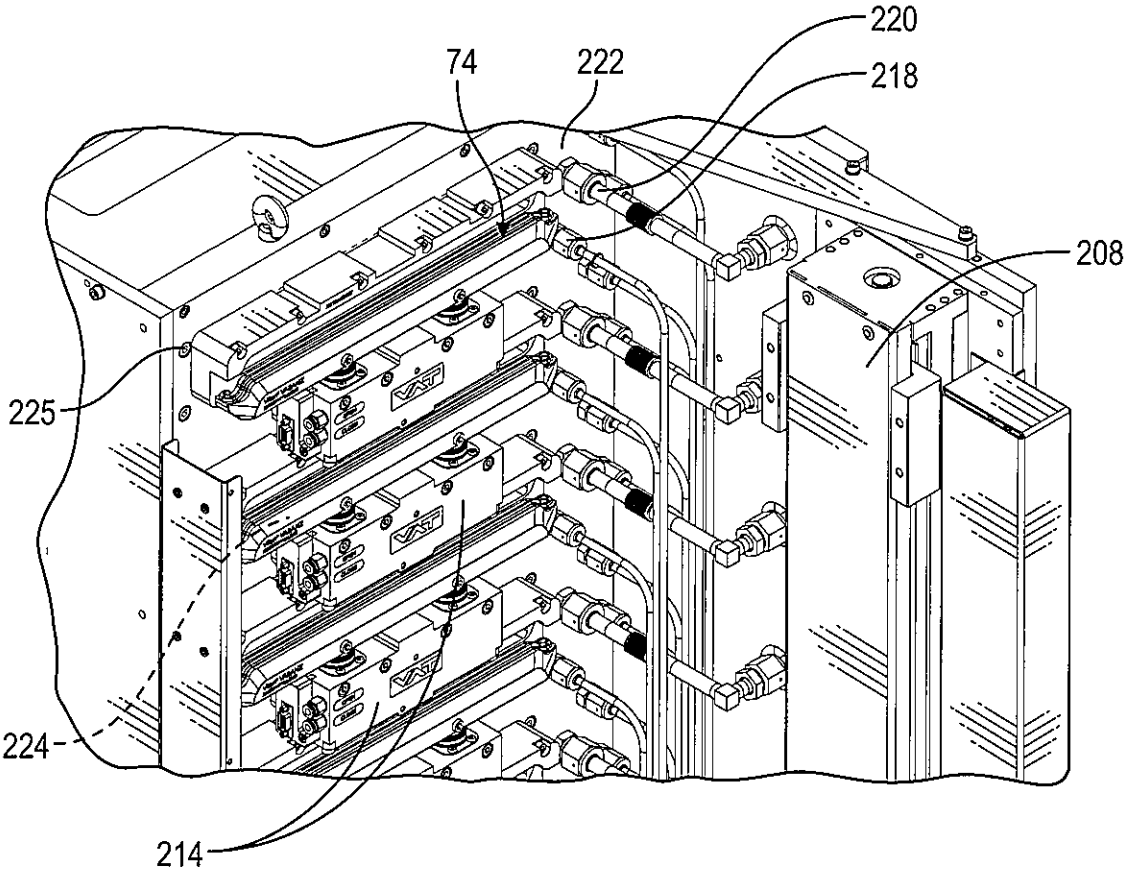

FIG. 12

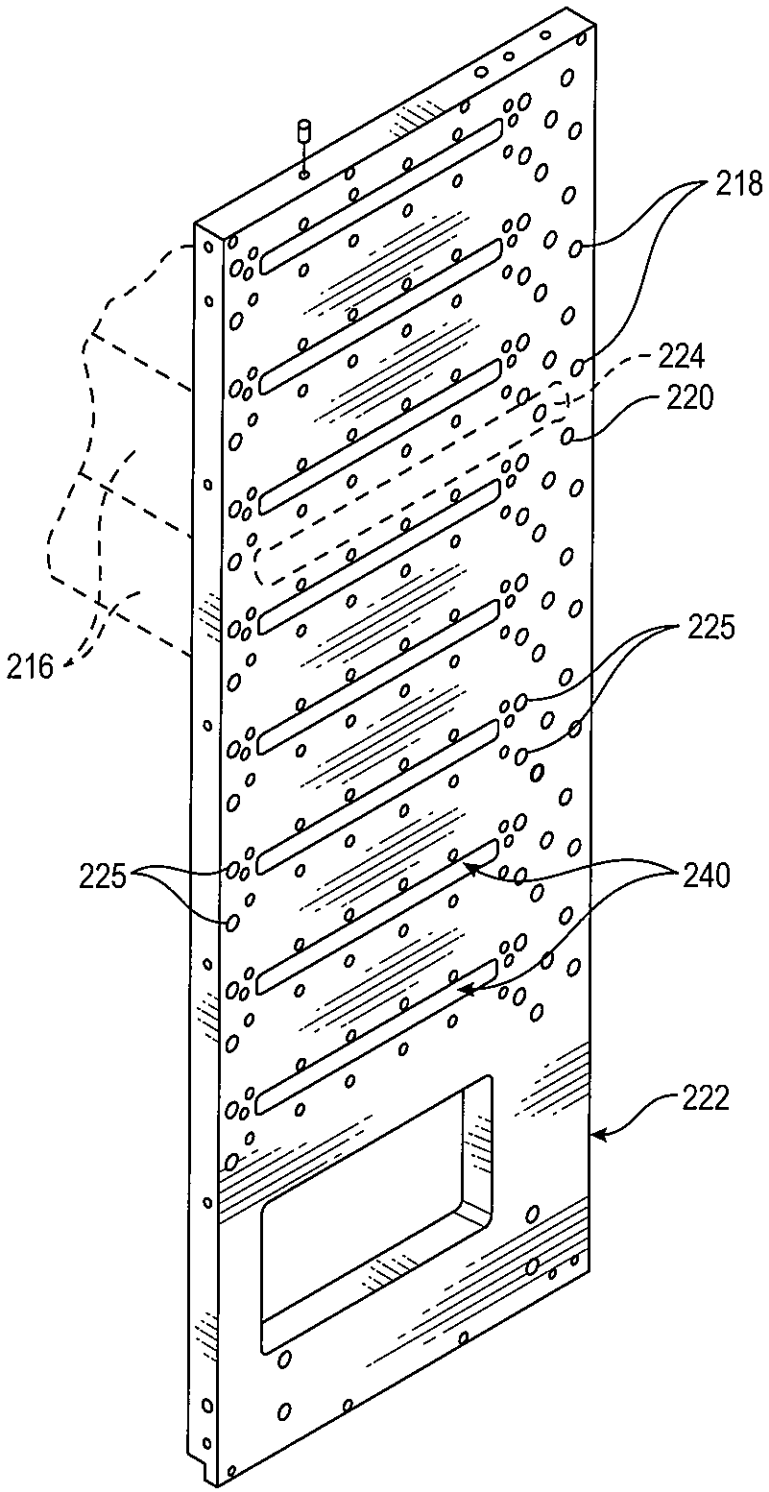

FIG. 13

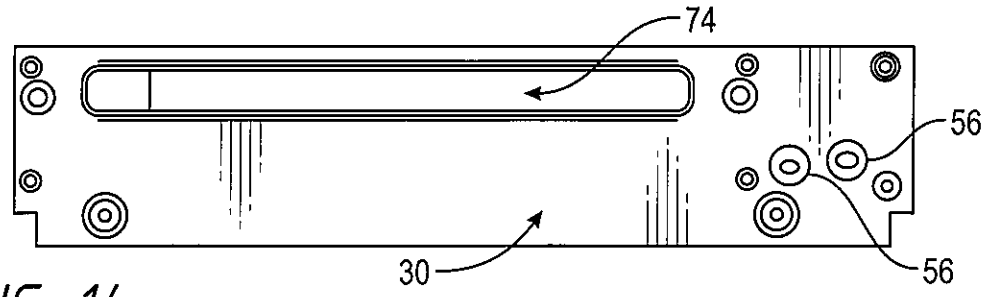

FIG. 14

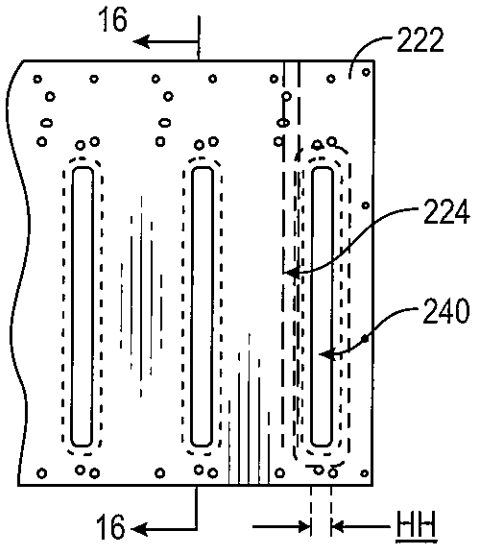

FIG. 15

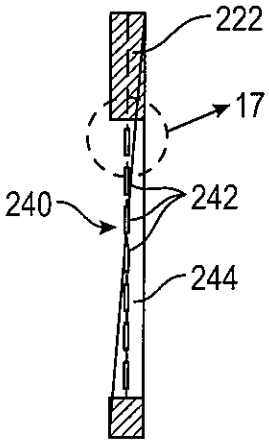

FIG. 16

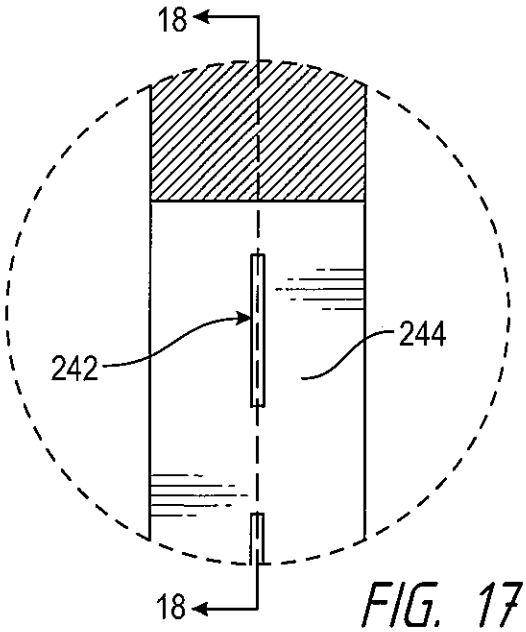

FIG. 17

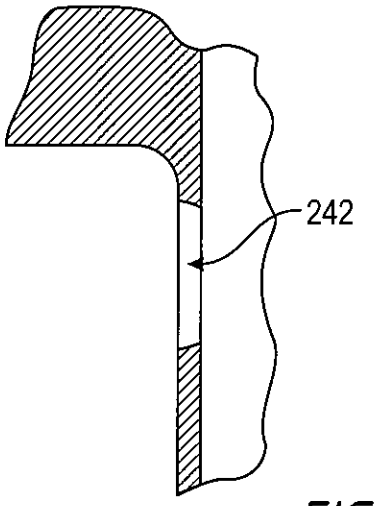

FIG. 18