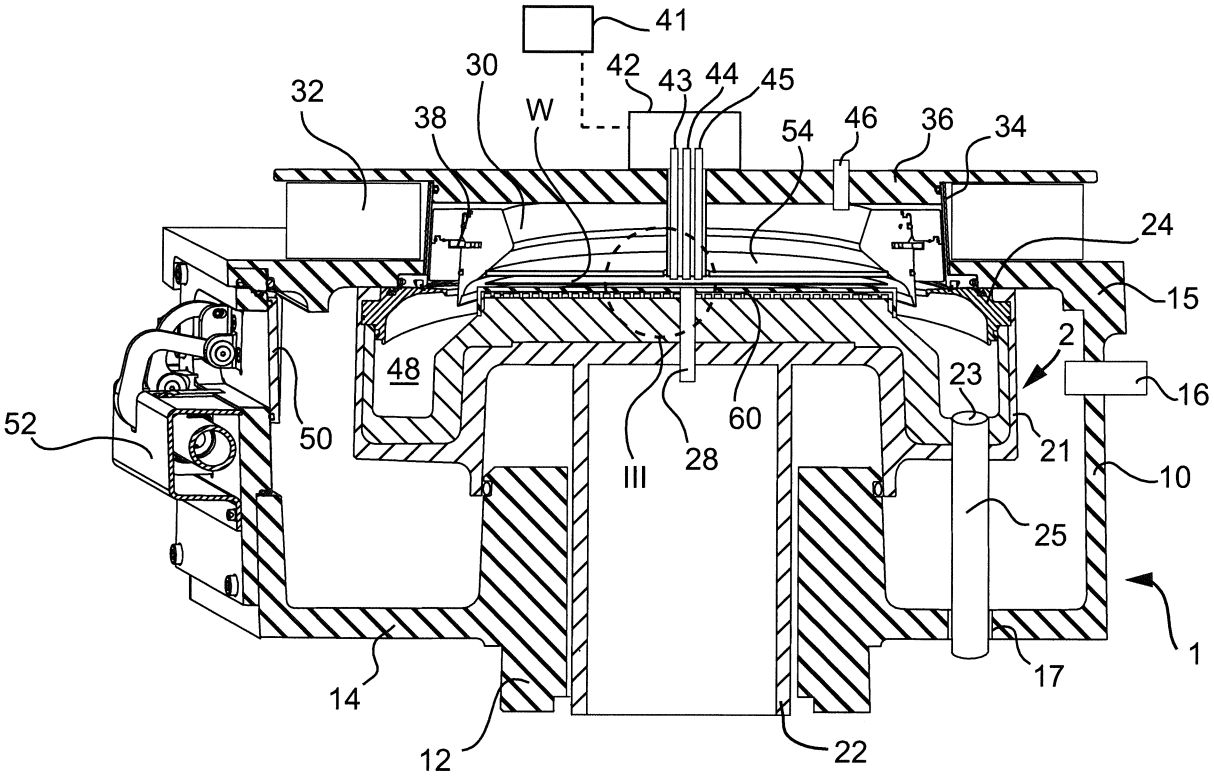
41
30
42
43
44
45
32
38
W
54
46
36
34
24
15
2
48
23
16
52
50
III
28
60
21
10
25
1
14
17
12
22

Fig. 1

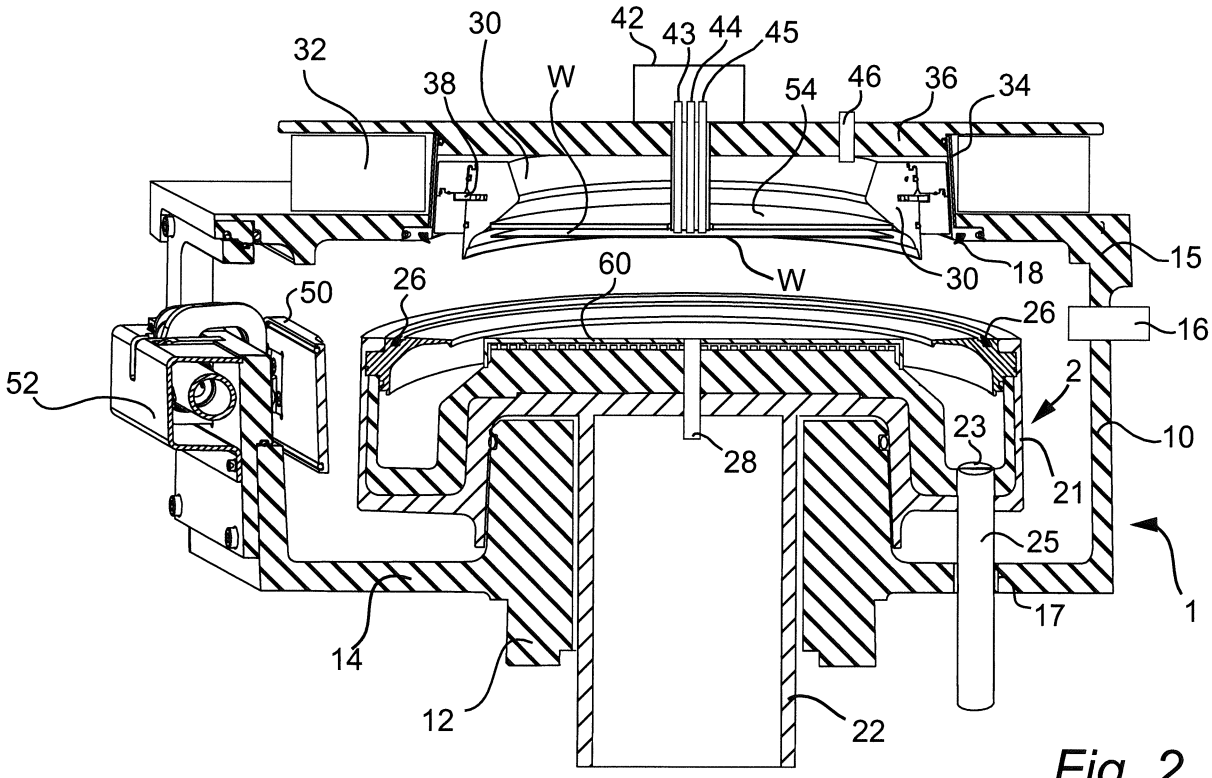
30
42
43
44
45
32
38
W
54
46
36
34
15
60
W
30
18
50
26
26
16
52
2
23
10
28
21
25
1
14
17
12
22

Fig. 2

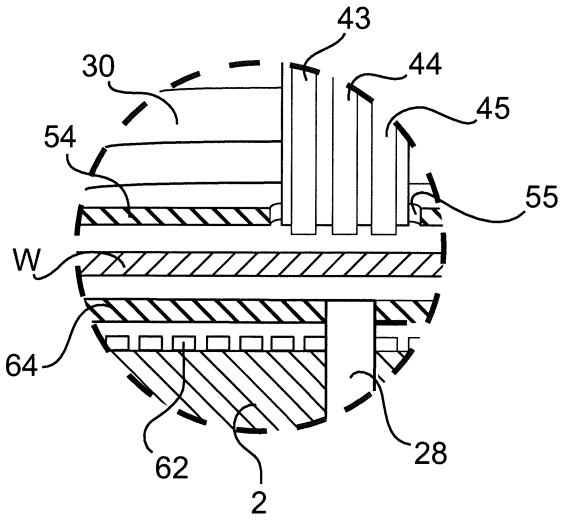

Fig. 3

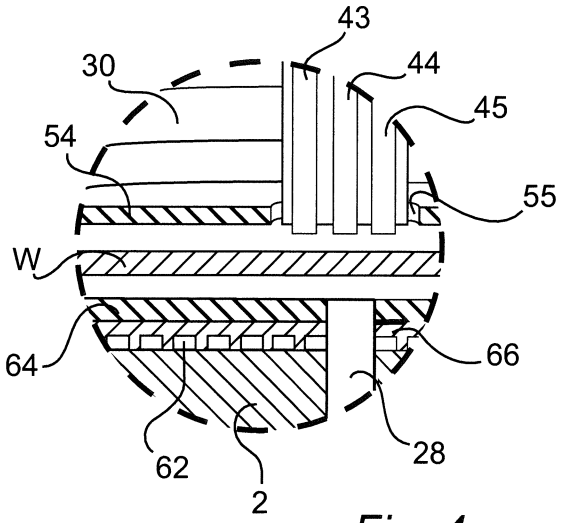

Fig. 4

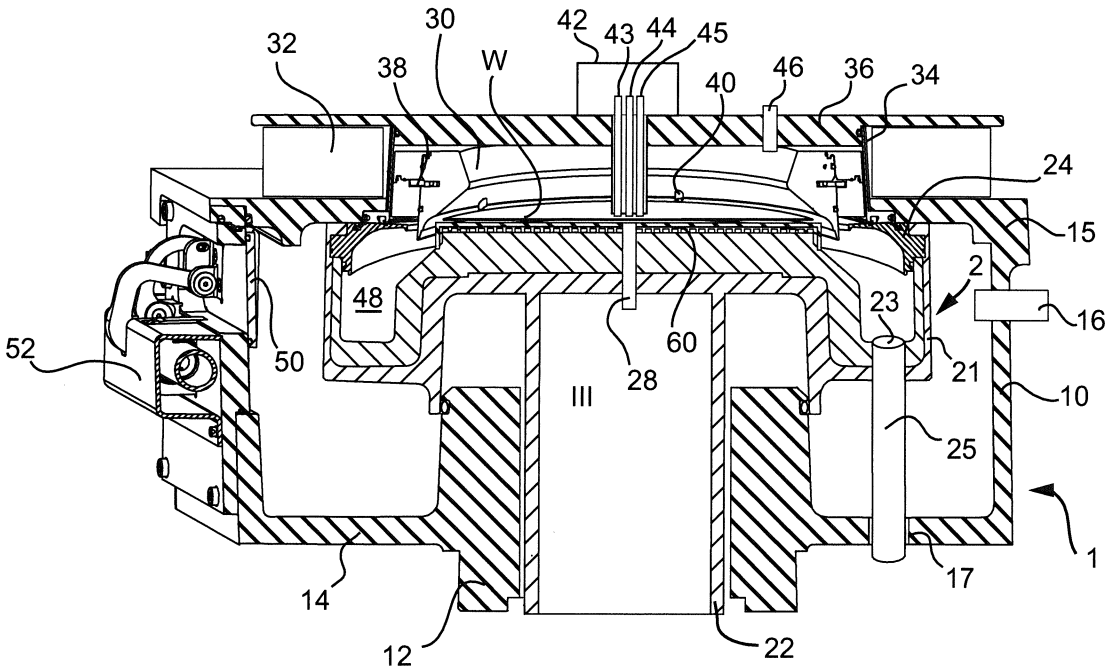

Fig. 5

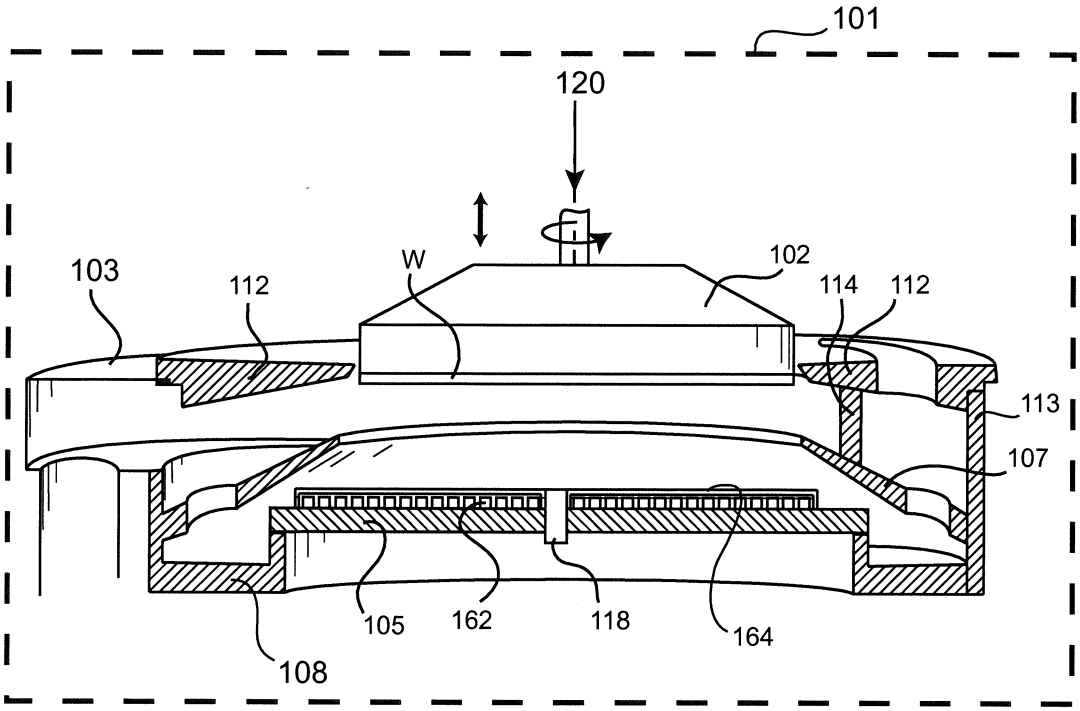
101
120
103
112
W
102
114
112
113
107
105
162
118
164
108

Fig. 6

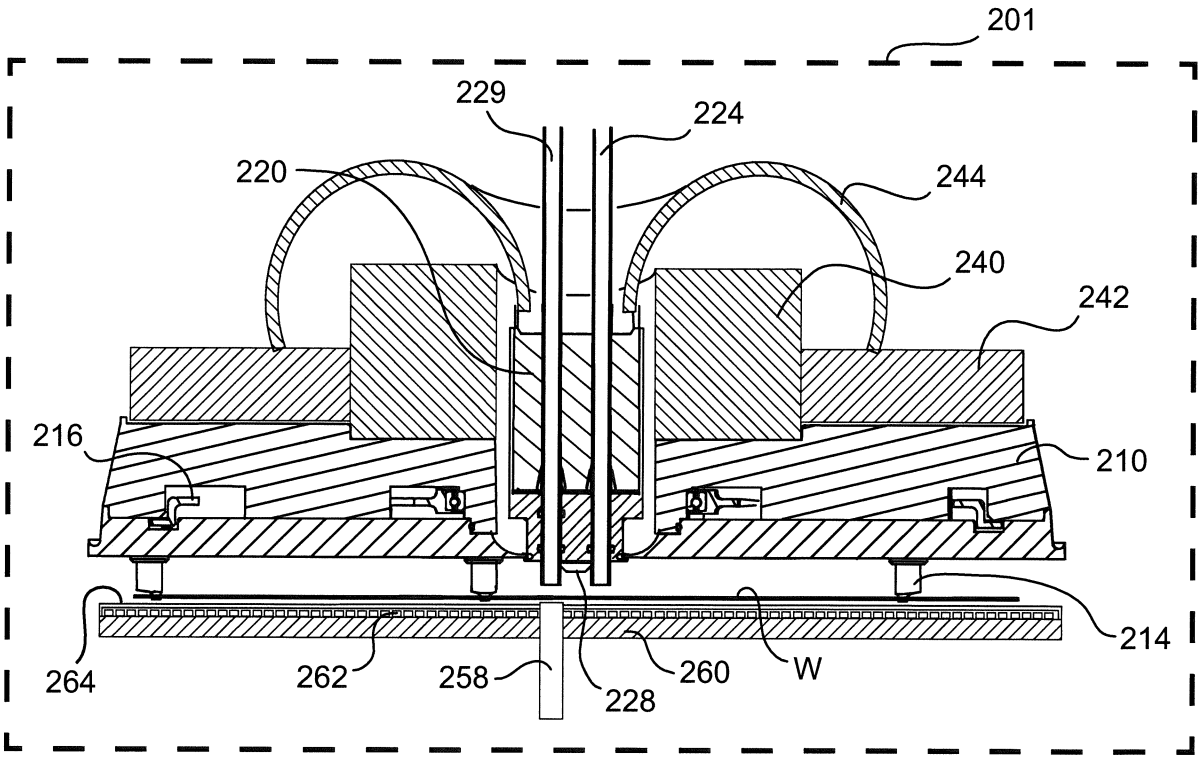
201
229
224
220
244
240
242
216
210
214
264
262
258
228
260
W

Fig. 7