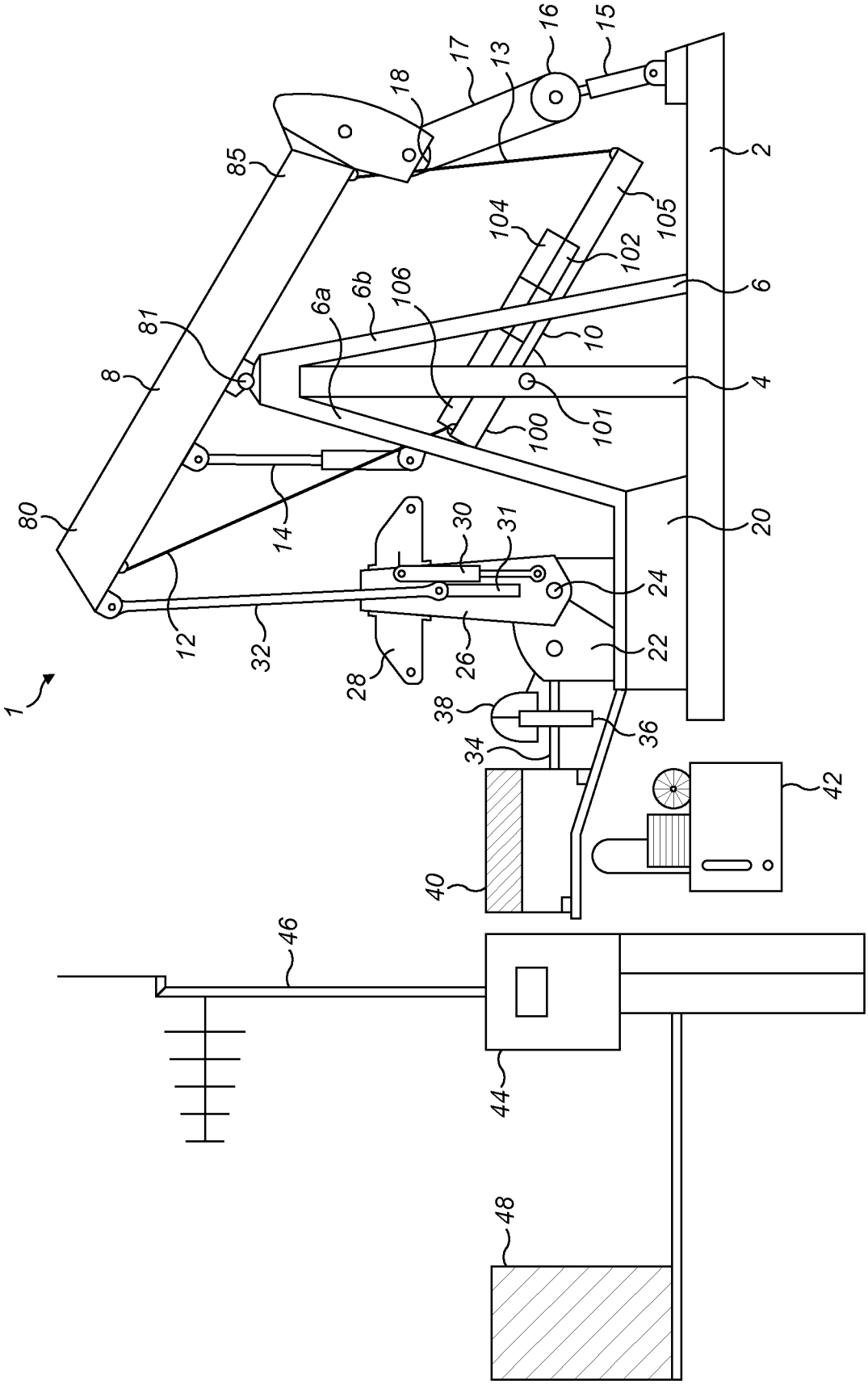
1
2
4
6
6a
6b
8
10
12
13
14
15
16
17
18
20
22
24
26
28
30
31
32
34
36
38
40
42
44
46
48
80
81
85
100
101
102
104
105
106

FIG. 1

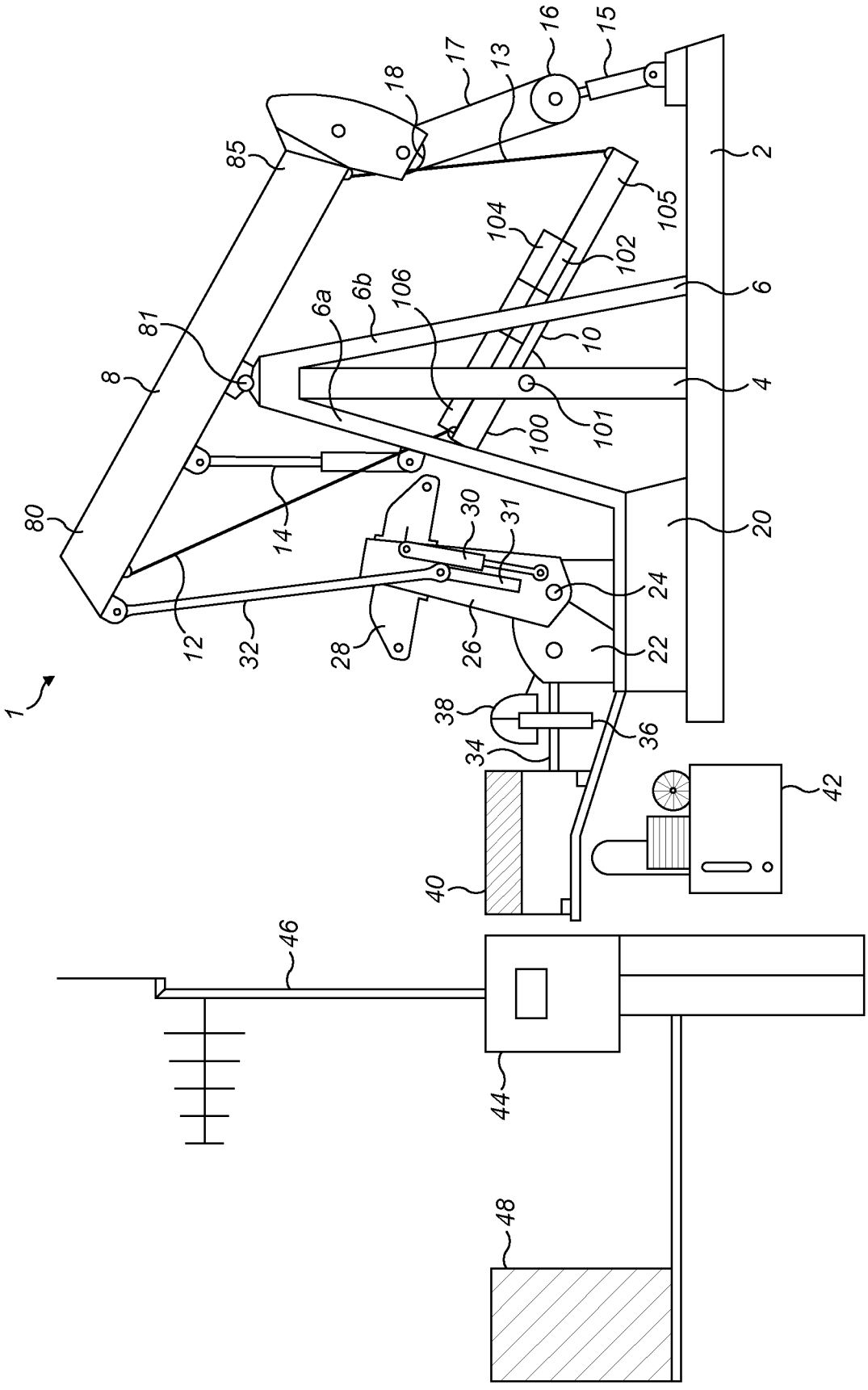
1
2
4
6
6a
6b
8
10
12
13
14
15
16
17
18
20
22
24
26
28
30
31
32
34
36
38
40
42
44
46
48
80
81
85
100
101
102
104
105
106

FIG. 2

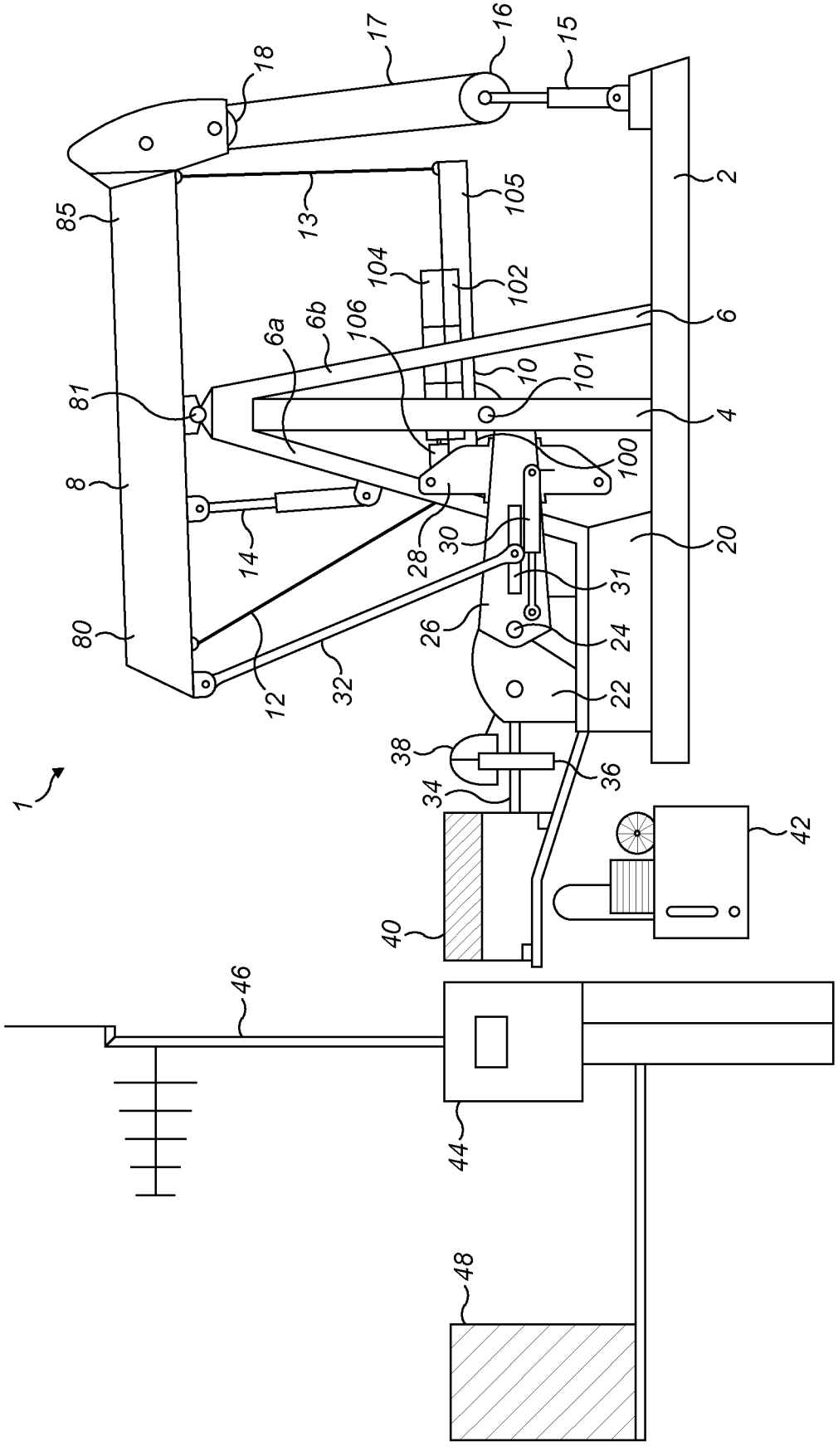
1
2
4
6
6a
6b
8
10
12
13
14
15
16
17
18
20
22
24
26
28
30
31
32
34
36
38
40
42
44
46
48
80
81
85
100
101
102
104
105
106

FIG. 3

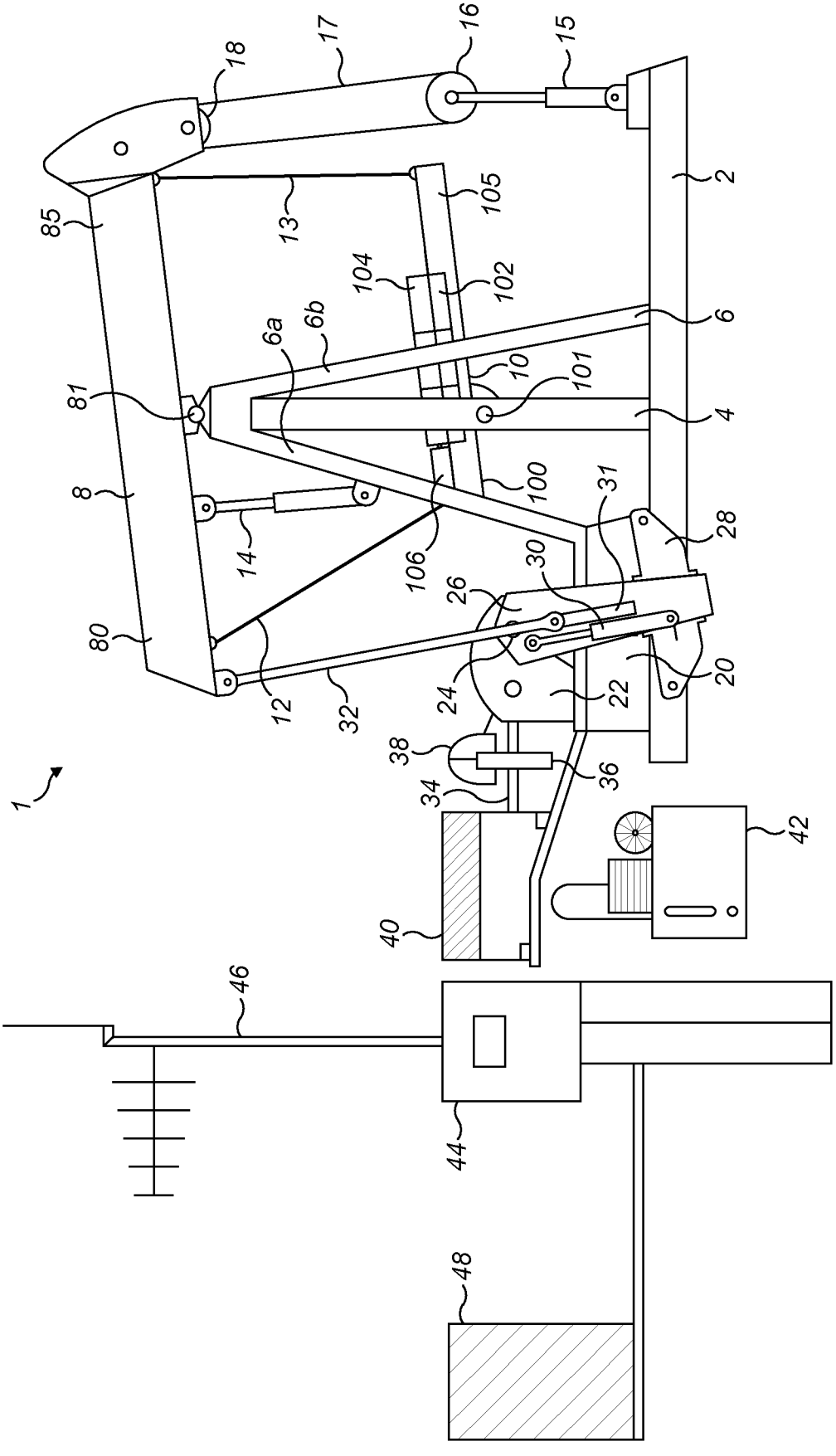
1
2
4
6
6a
6b
8
10
12
13
14
15
16
17
18
20
22
24
26
28
30
31
32
34
36
38
40
42
44
46
48
80
81
85
100
101
102
104
105
106

FIG. 4

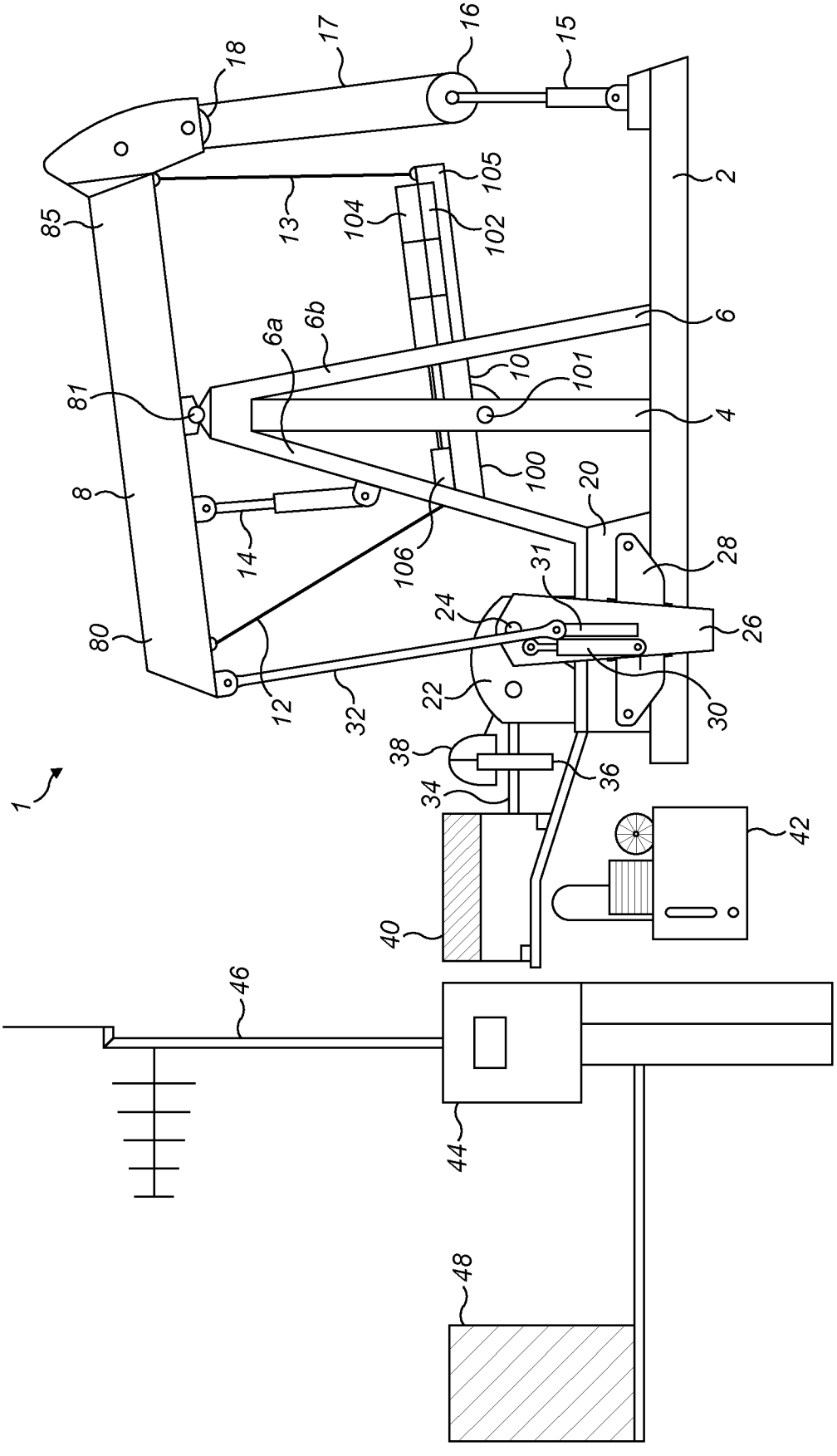
1
2
4
6
6a
6b
8
10
12
13
14
15
16
17
18
20
22
24
26
28
30
31
32
34
36
38
40
42
44
46
48
80
81
85
100
101
102
104
105
106

FIG. 5

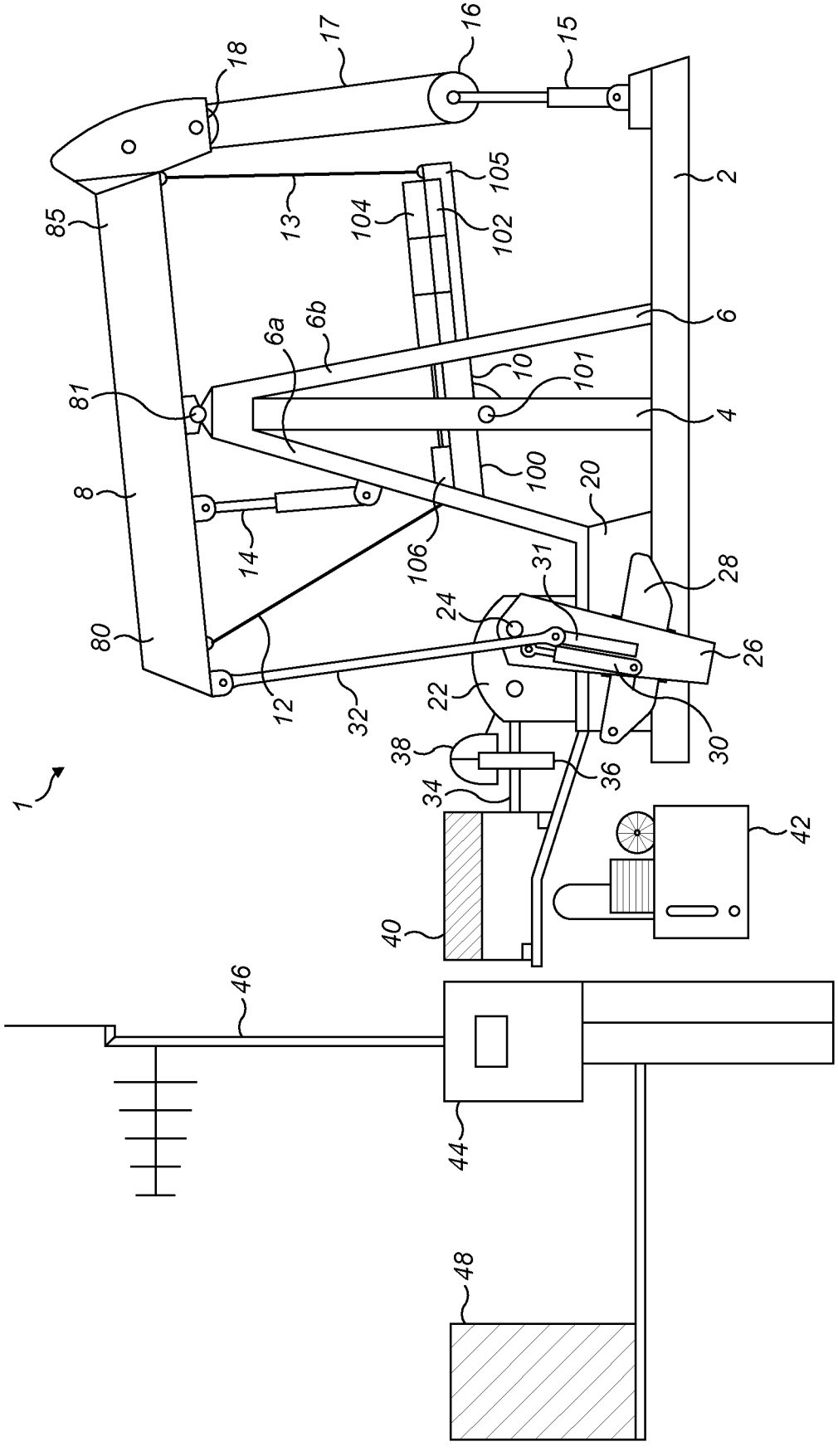
1
2
4
6
6a
6b
8
10
12
13
14
15
16
17
18
20
22
24
26
28
30
31
32
34
36
38
40
42
44
46
48
80
81
85
100
101
102
104
105
106

FIG. 6

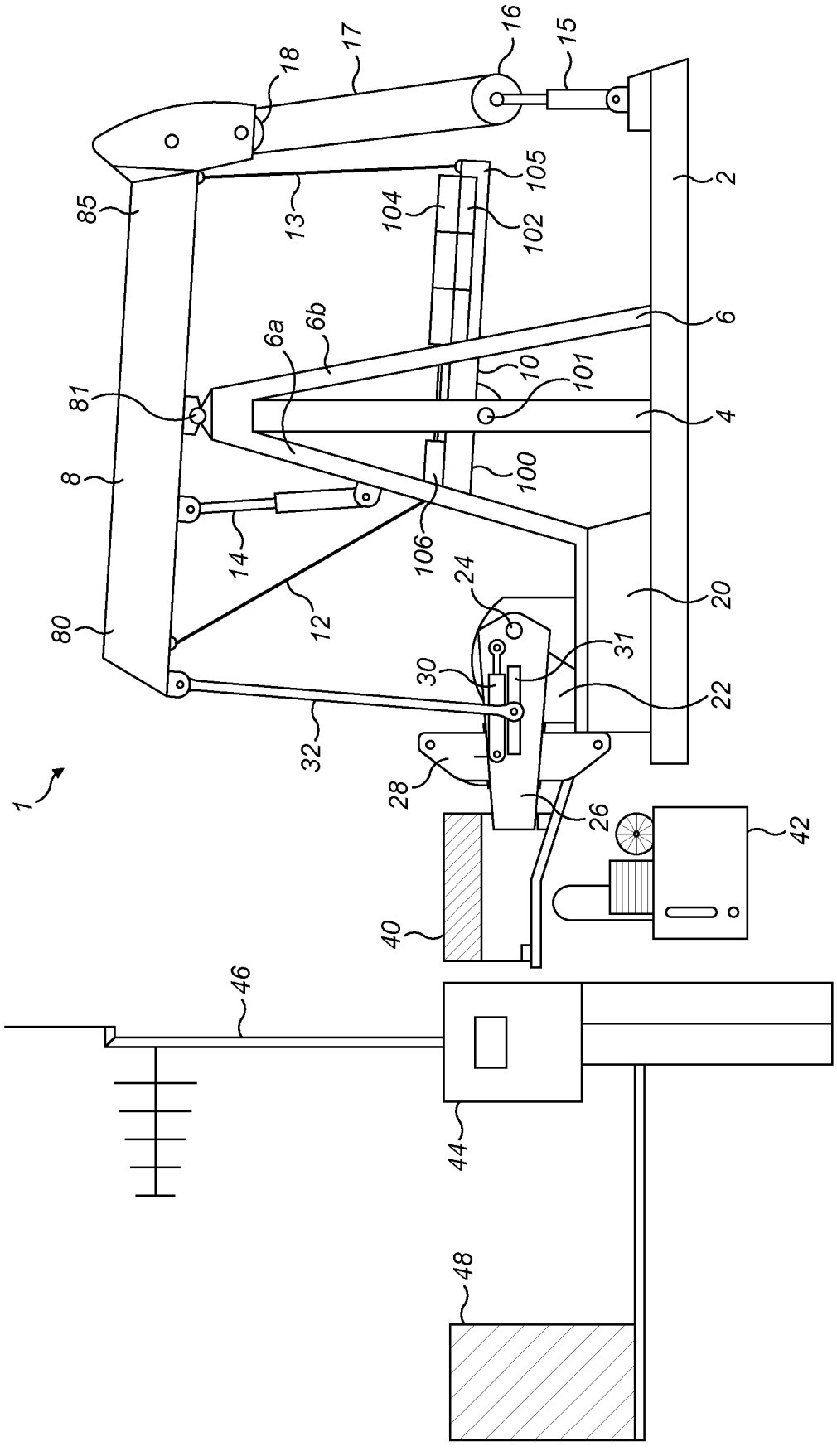
1
2
4
6
6a
6b
8
10
12
13
14
15
16
17
18
20
22
24
26
28
30
31
32
40
42
44
46
48
80
81
85
100
101
102
104
105
106

FIG. 7

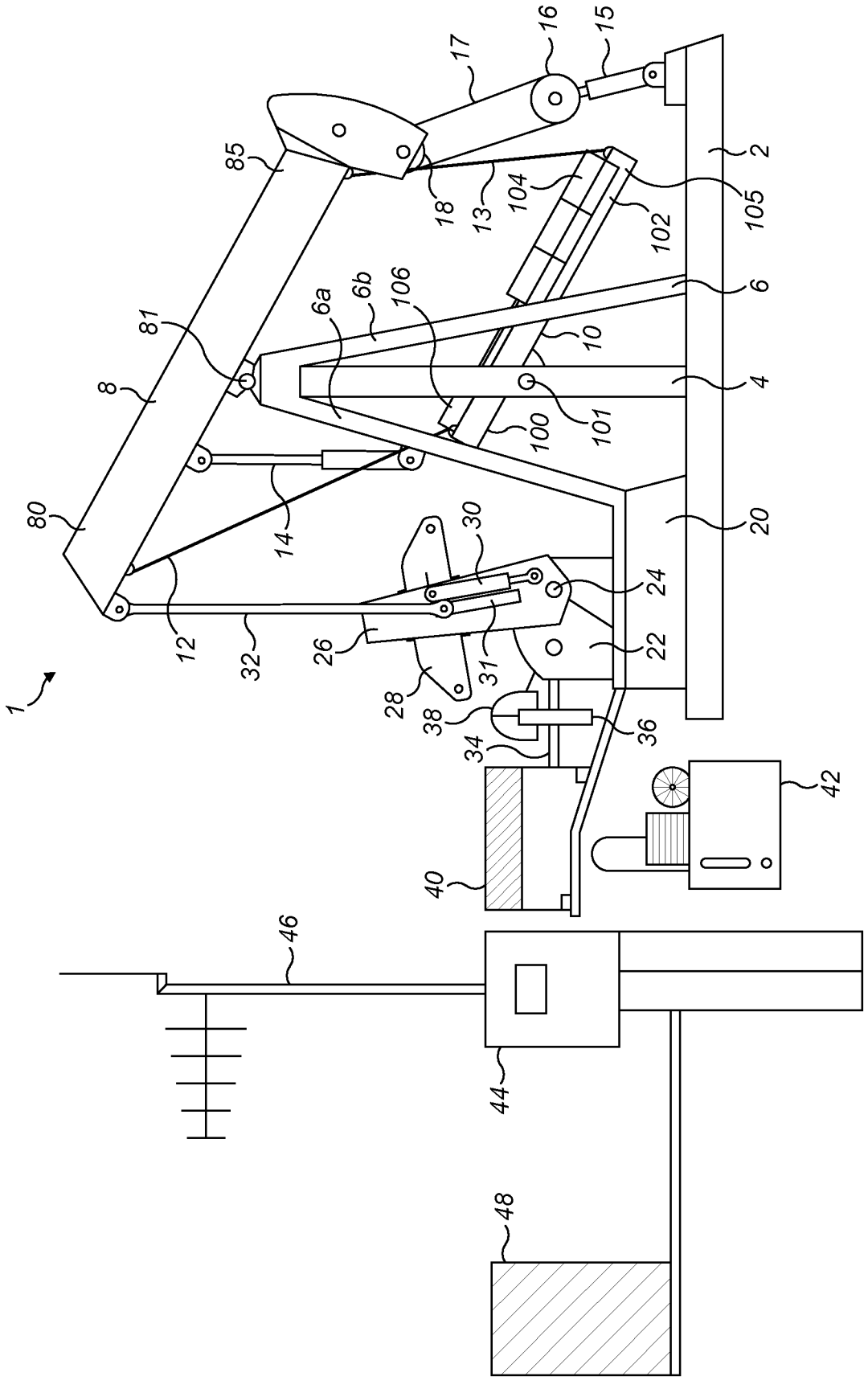
1
2
4
6
8
10
12
13
14
15
16
17
18
20
22
24
26
28
30
31
32
34
36
38
40
42
44
46
48
80
81
85
100
101
102
104
105
106
6a
6b

FIG. 8

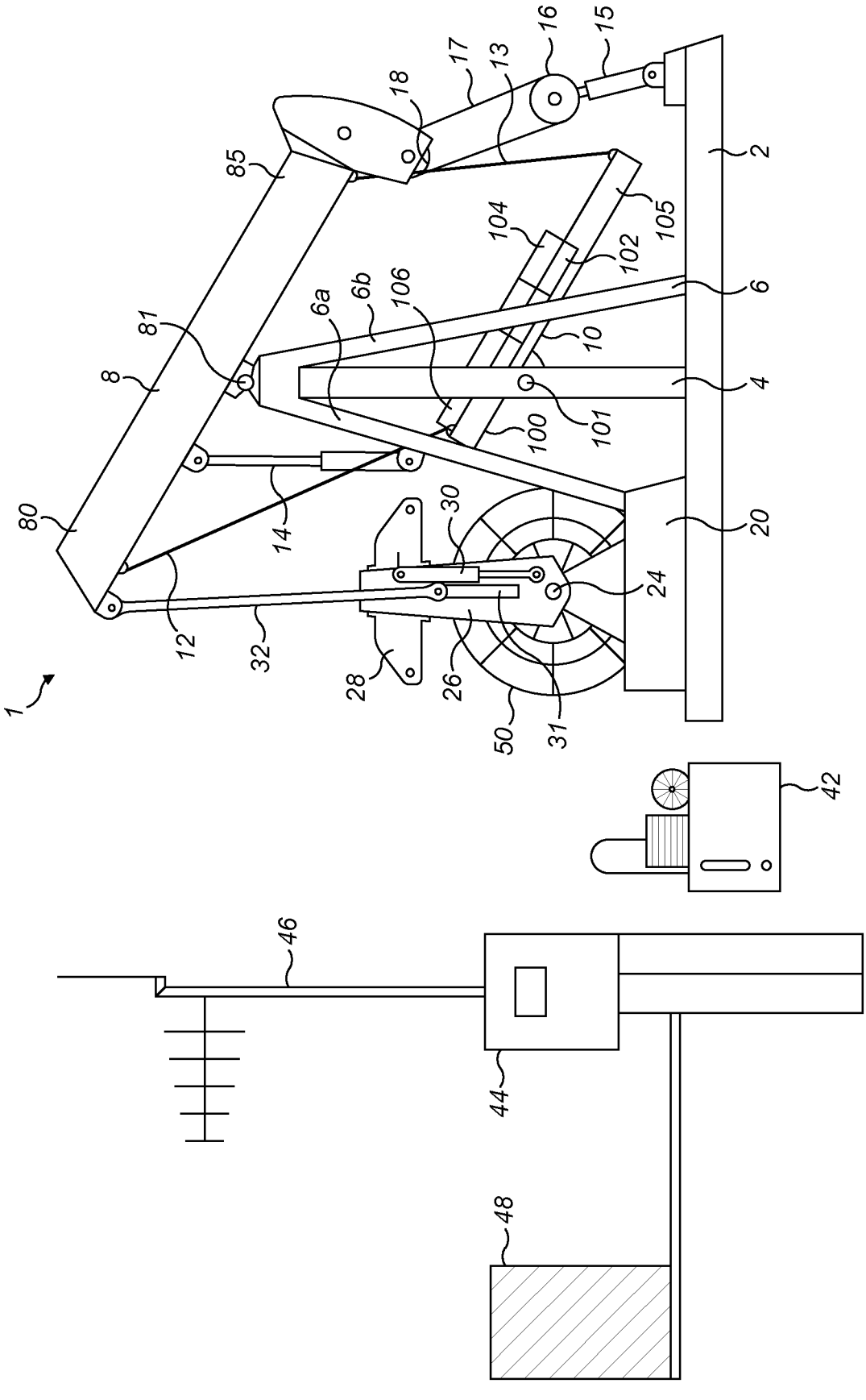
1
2
4
6
8
10
12
13
14
15
16
17
18
20
24
26
28
30
31
32
42
44
46
48
50
80
81
85
100
101
102
104
105
106
6a
6b

FIG. 9

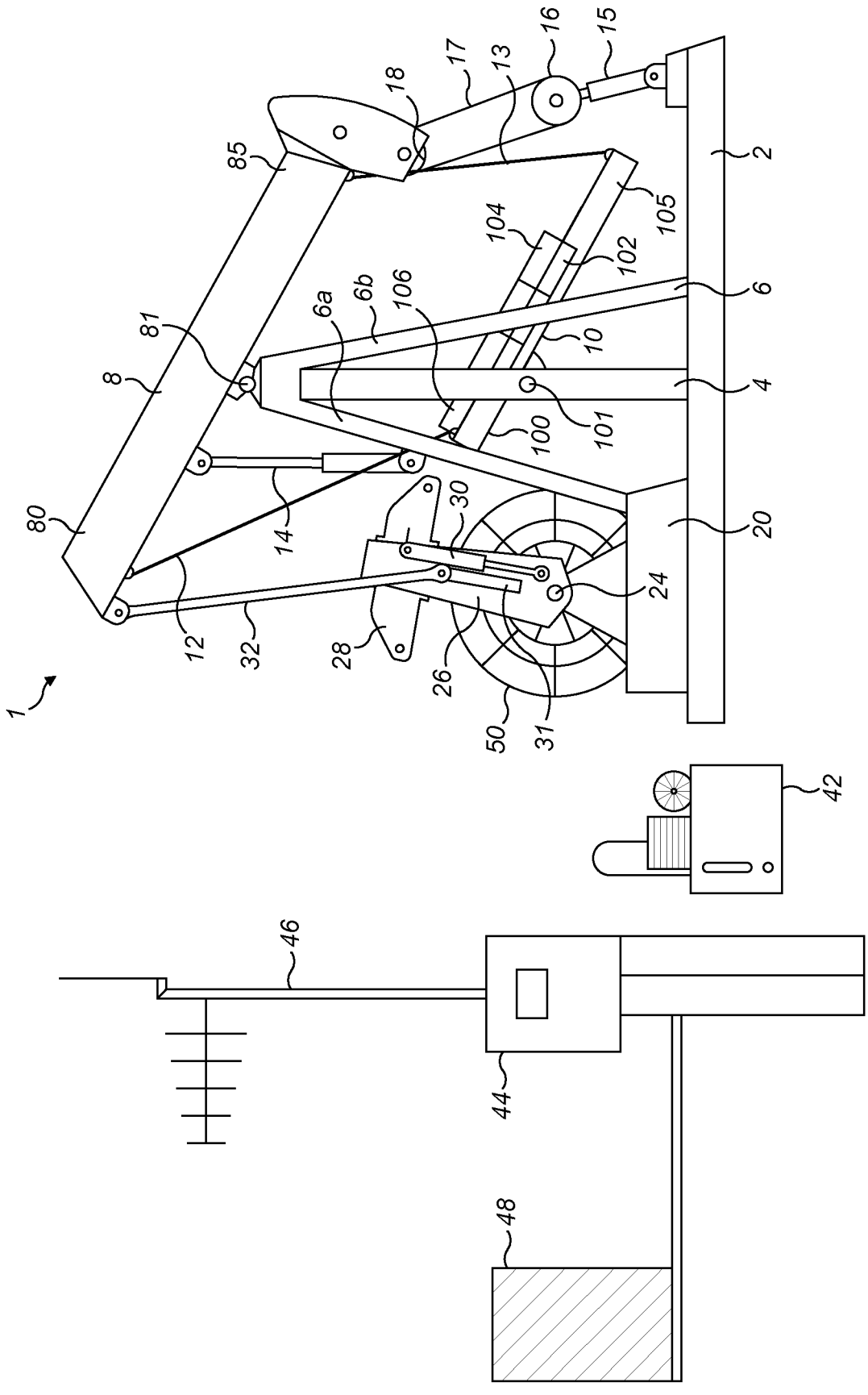
1
2
4
6
6a
6b
8
10
12
13
14
15
16
17
18
20
24
26
28
30
31
32
42
44
46
48
50
80
81
85
100
101
102
104
105
106

FIG. 10

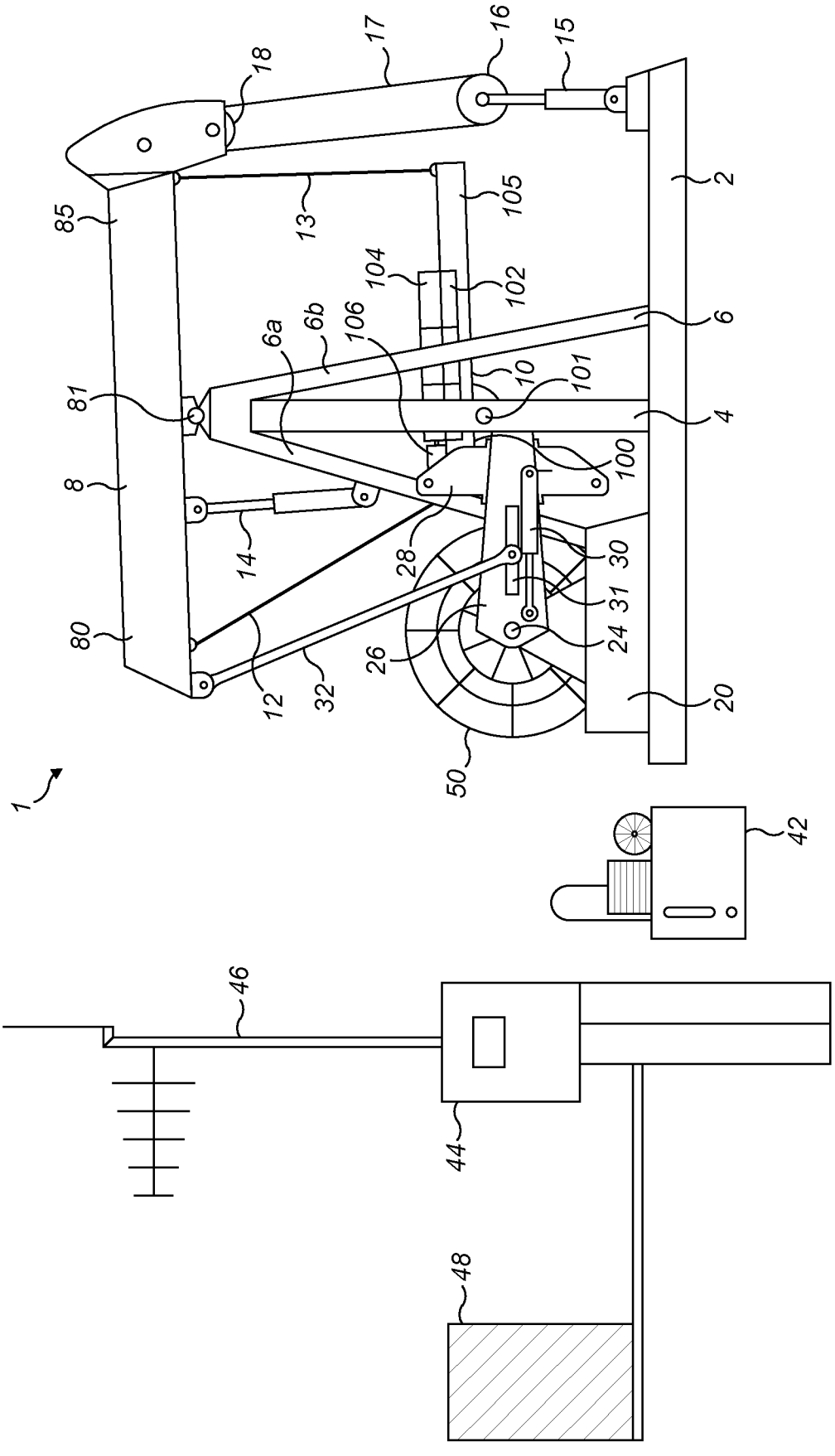
1
2
4
6
6a
6b
8
10
12
13
14
15
16
17
18
20
24
26
28
30
31
32
42
44
46
48
50
80
81
85
100
101
102
104
105
106

FIG. 11

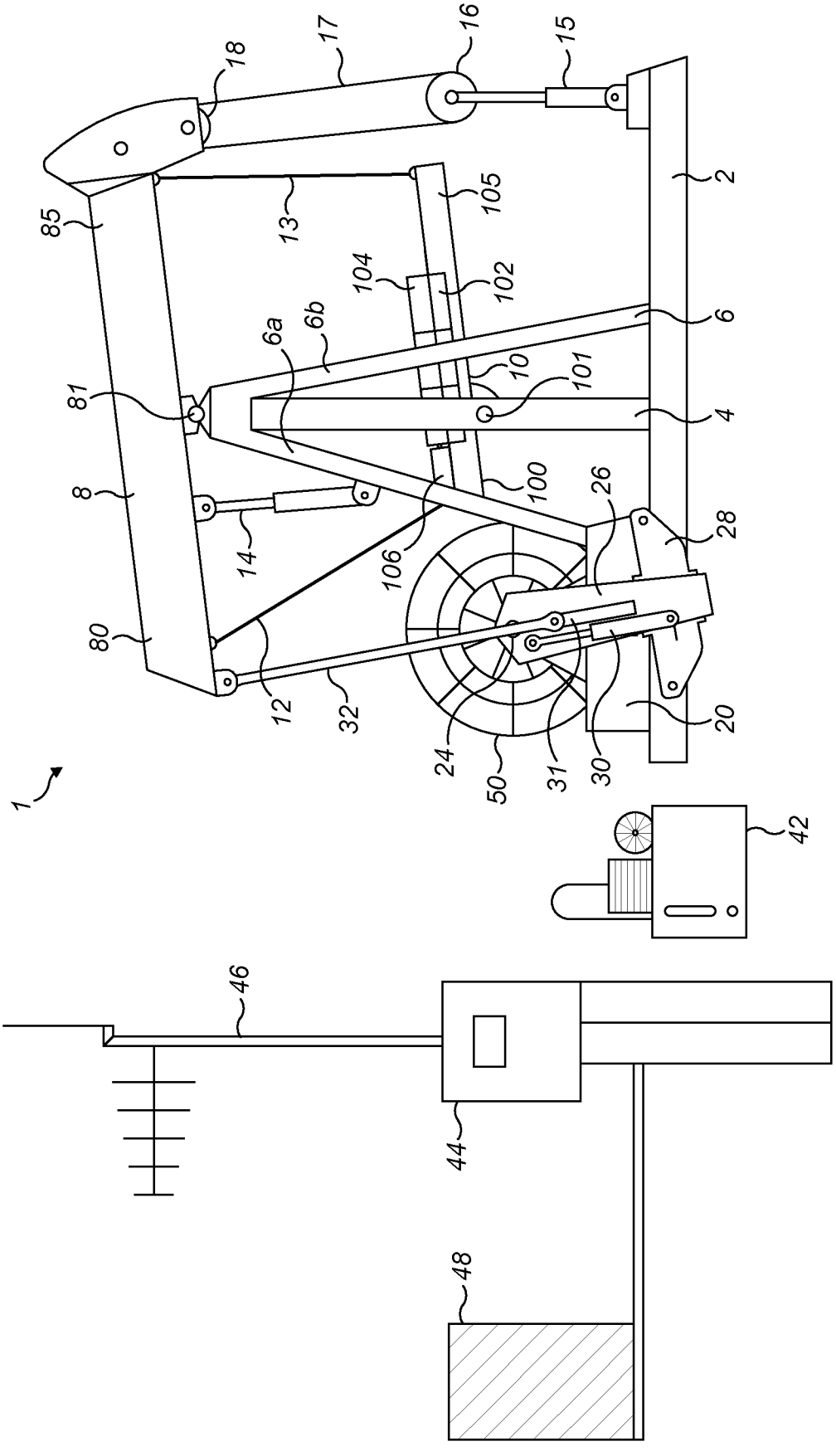
1
2
4
6
6a
6b
8
10
12
13
14
15
16
17
18
20
24
26
28
30
31
32
42
44
46
48
50
80
81
85
100
101
102
104
105
106

FIG. 12

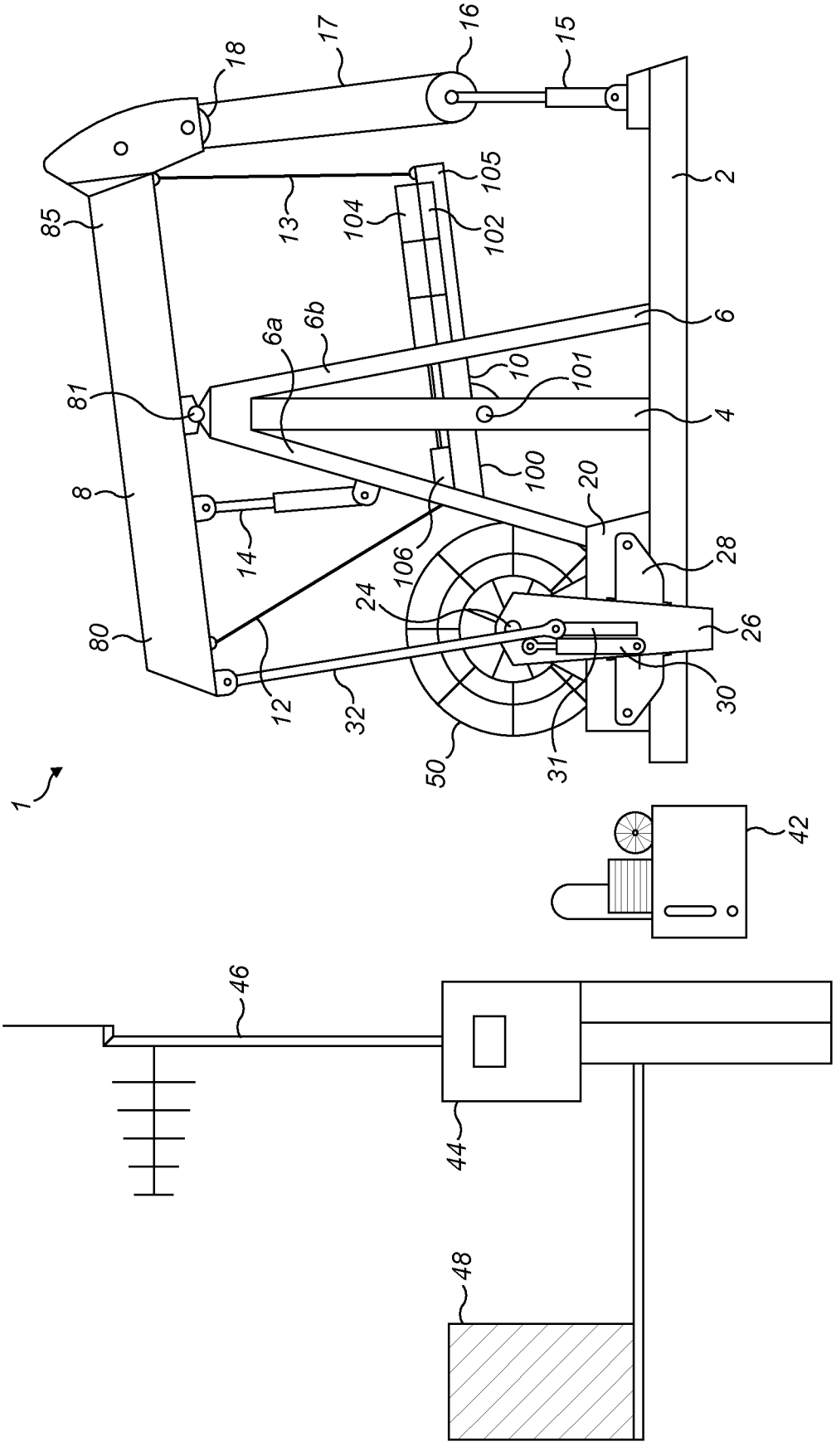
1
2
4
6
6a
6b
8
10
12
13
14
15
16
17
18
20
24
26
28
30
31
32
42
44
46
48
50
80
81
85
100
101
102
104
105
106

FIG. 13

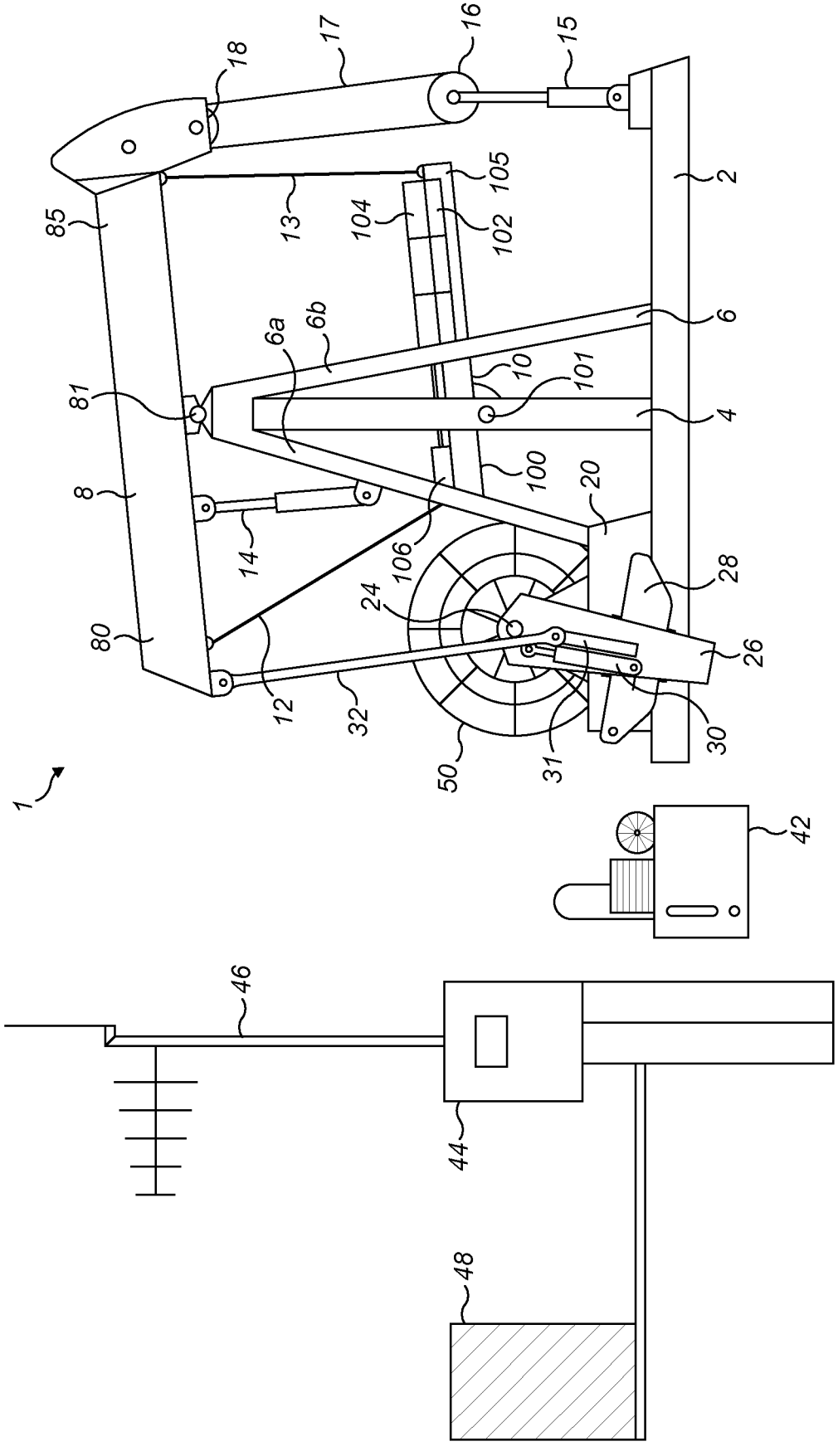
1
2
4
6
6a
6b
8
10
12
13
14
15
16
17
18
20
24
26
28
30
31
32
42
44
46
48
50
80
81
85
100
101
102
104
105
106

FIG. 14

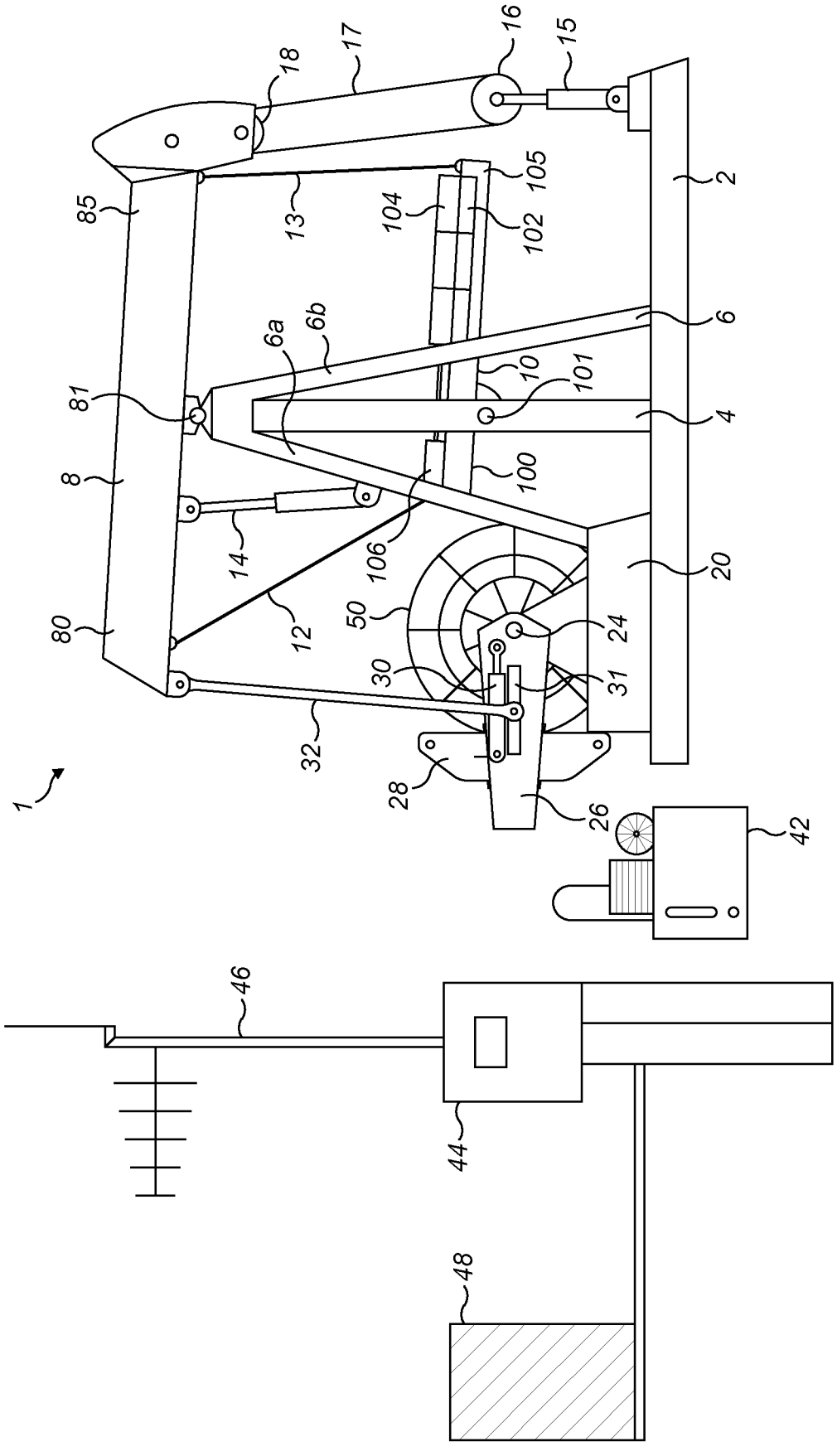
1
2
4
6
6a
6b
8
10
12
13
14
15
16
17
18
20
24
26
28
30
31
32
42
44
46
48
50
80
81
85
100
101
102
104
105
106

FIG. 15

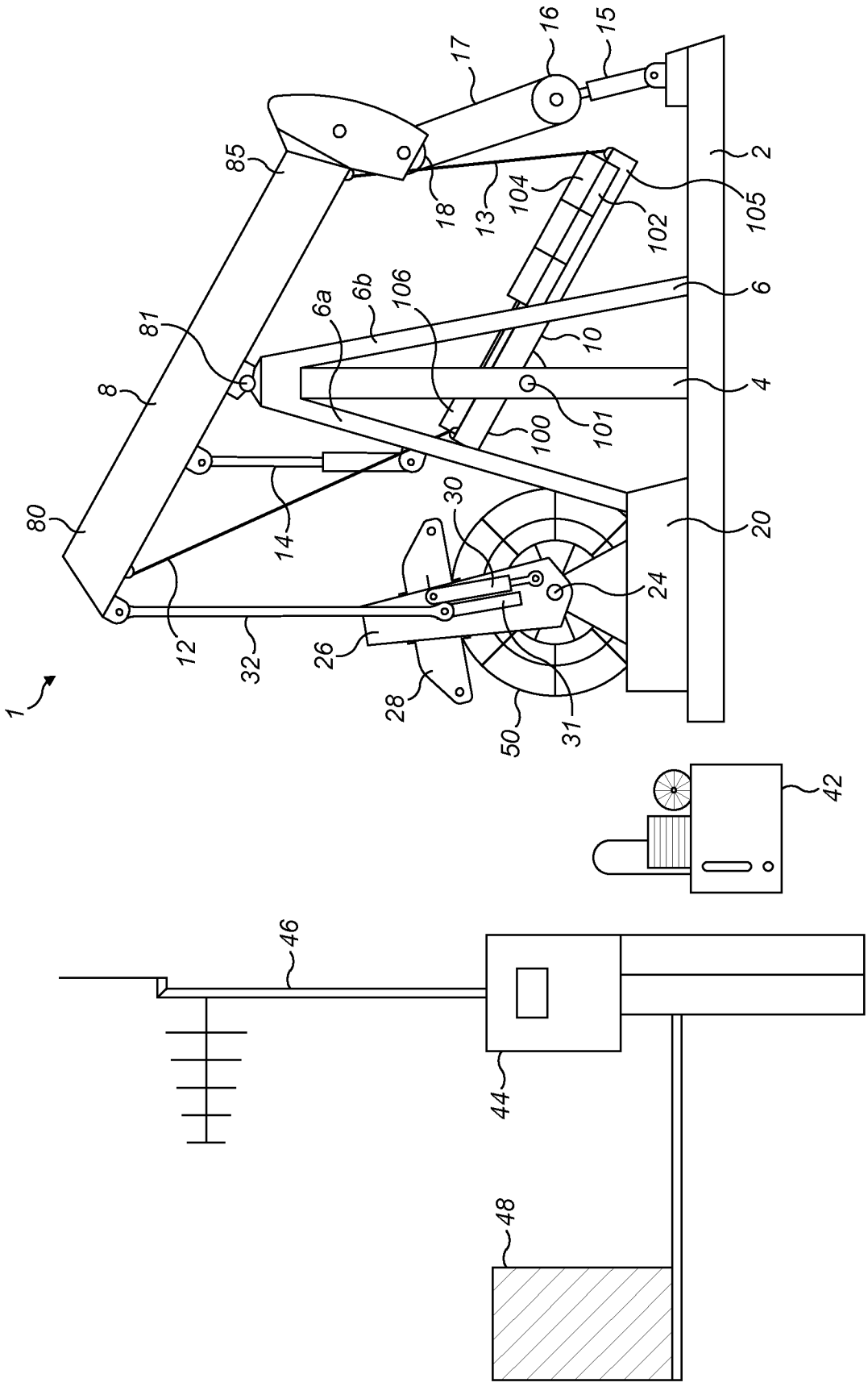
1
2
4
6
6a
6b
8
10
12
13
14
15
16
17
18
20
24
26
28
30
31
32
42
44
46
48
50
80
81
85
100
101
102
104
105
106

FIG. 16