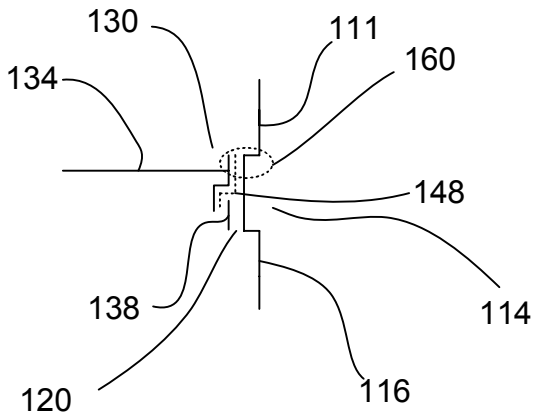

Fig. 1

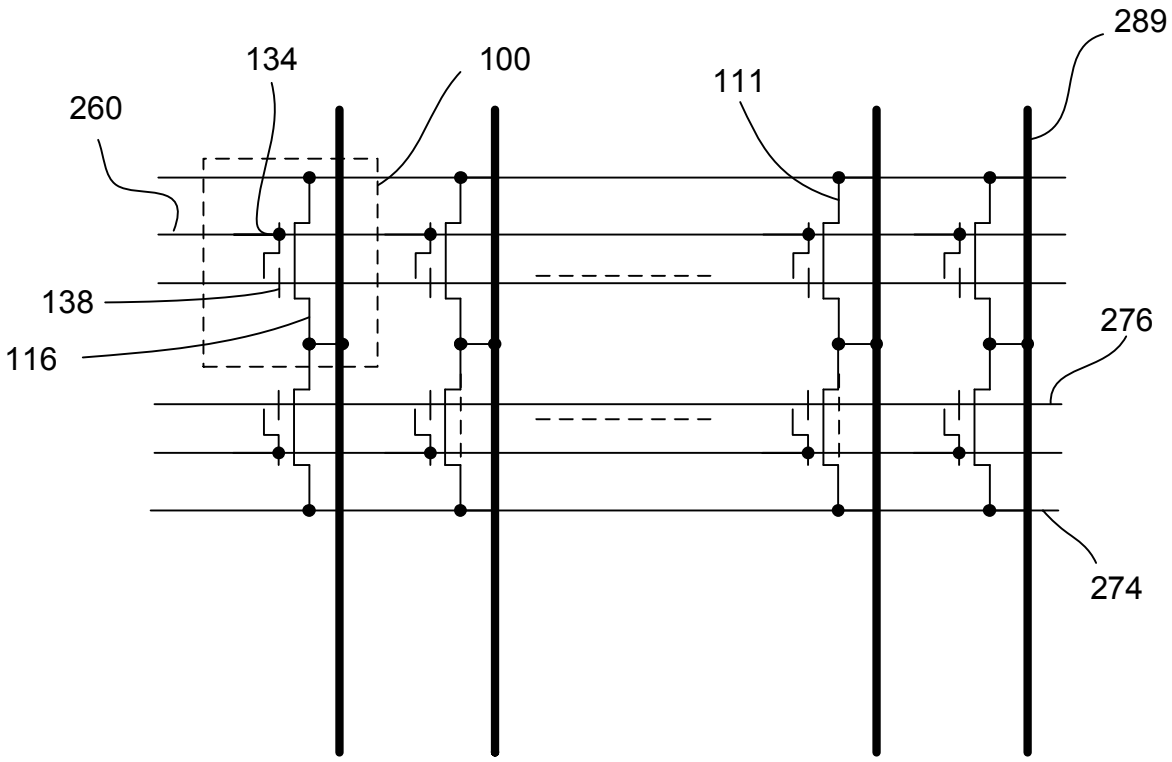

Fig. 2

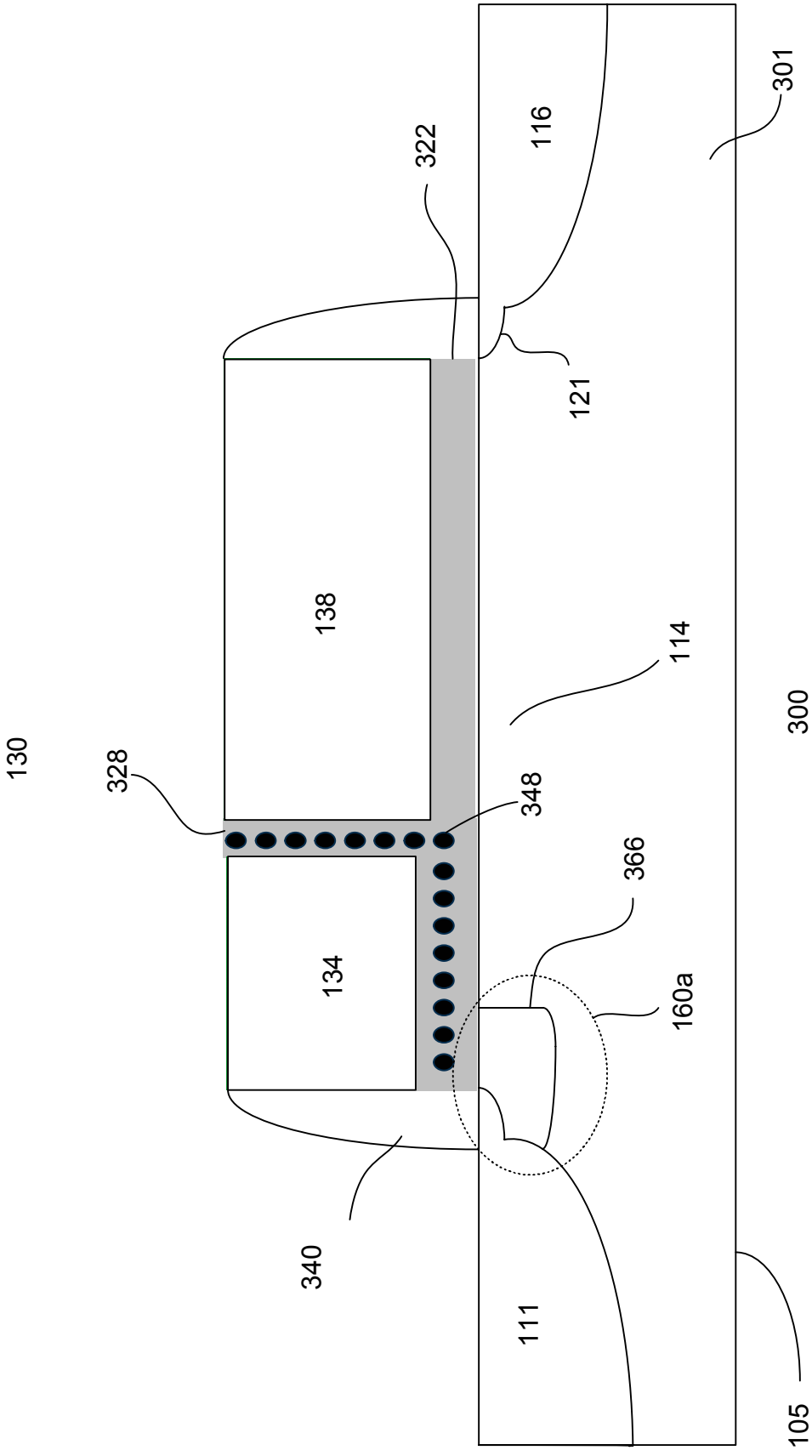

Fig. 3a

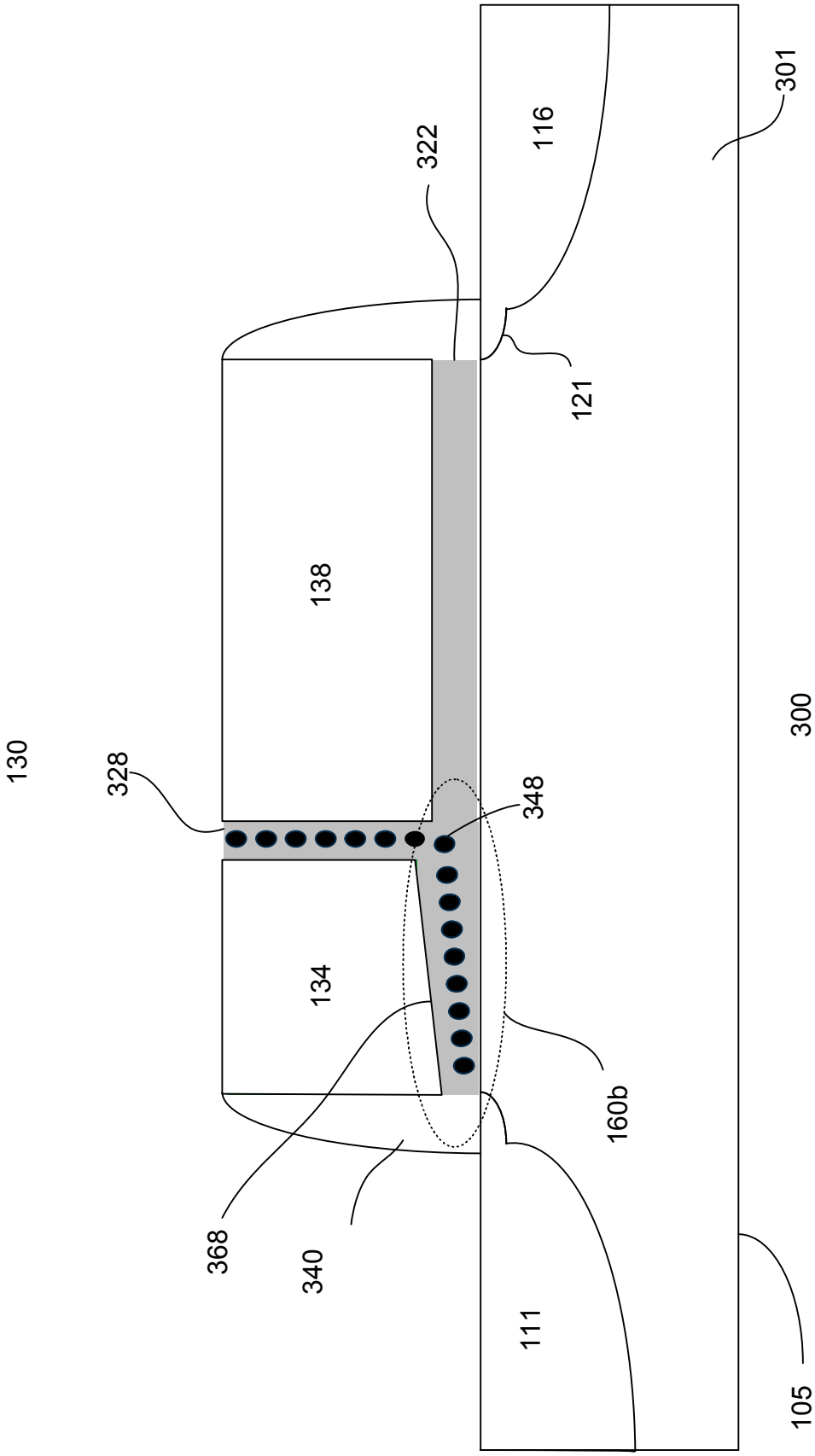

Fig. 3b

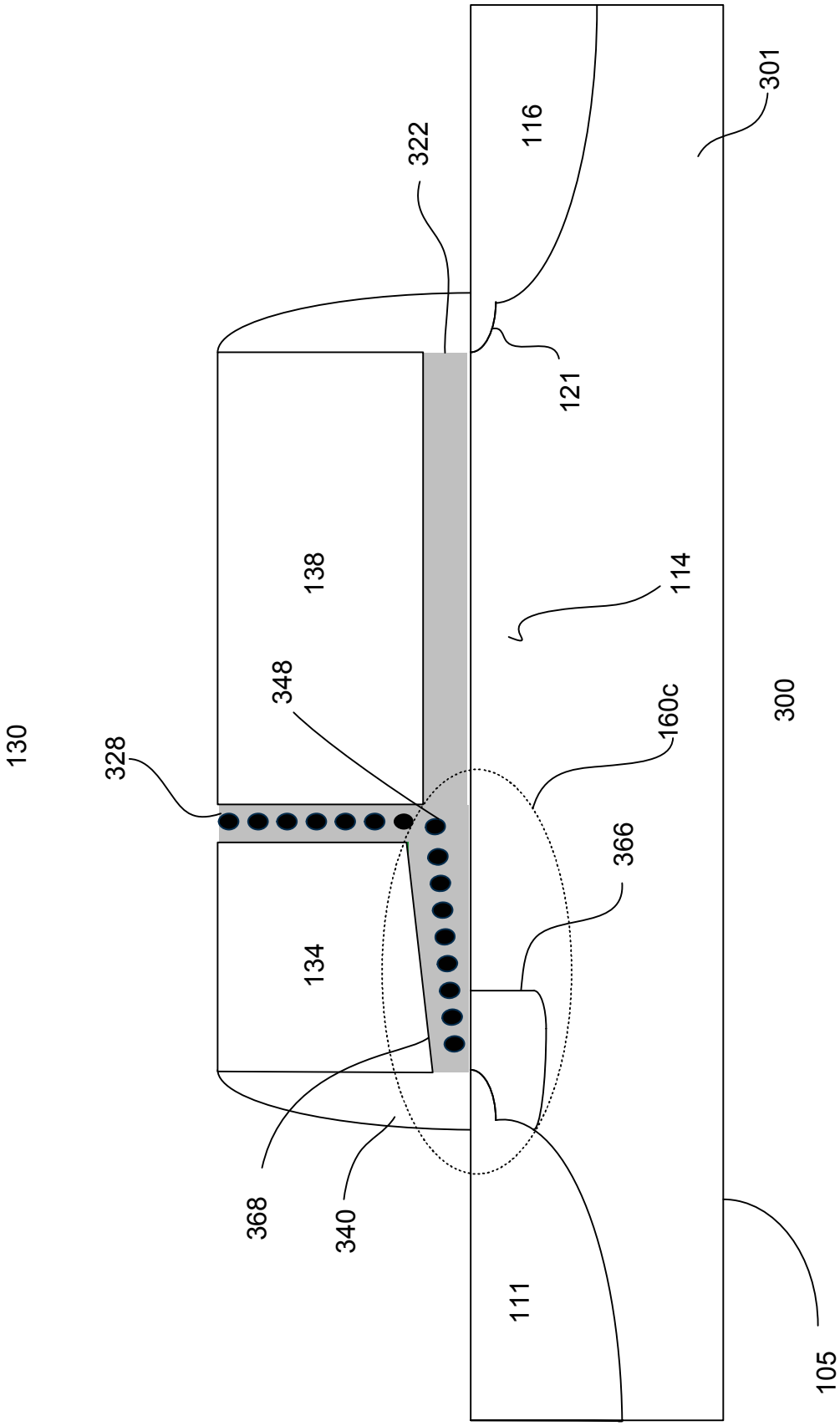
130
328
348
322
116
301
121
138
114
160c
300
366
134
368
340
111
105

Fig. 3c

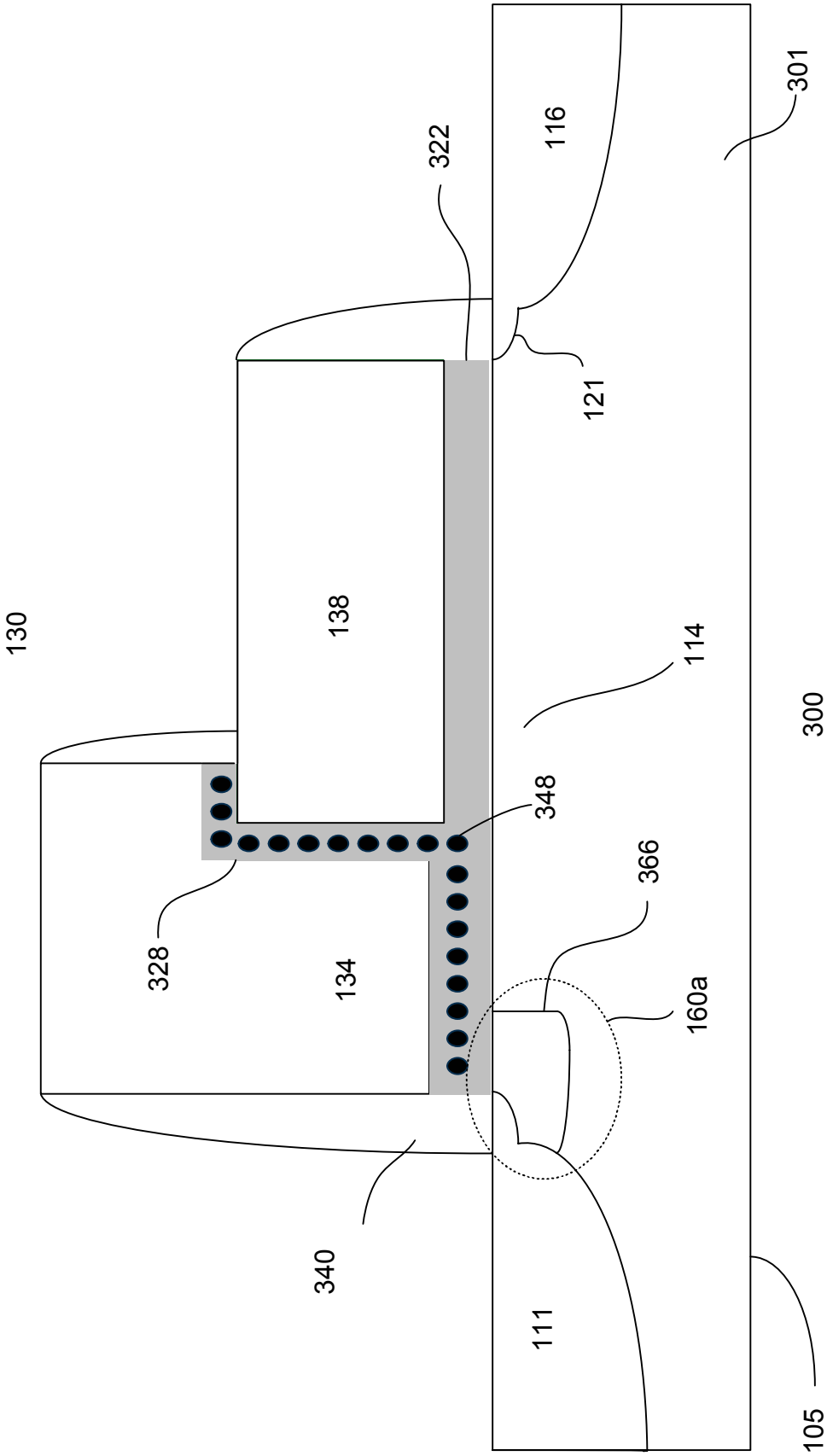

Fig. 3d

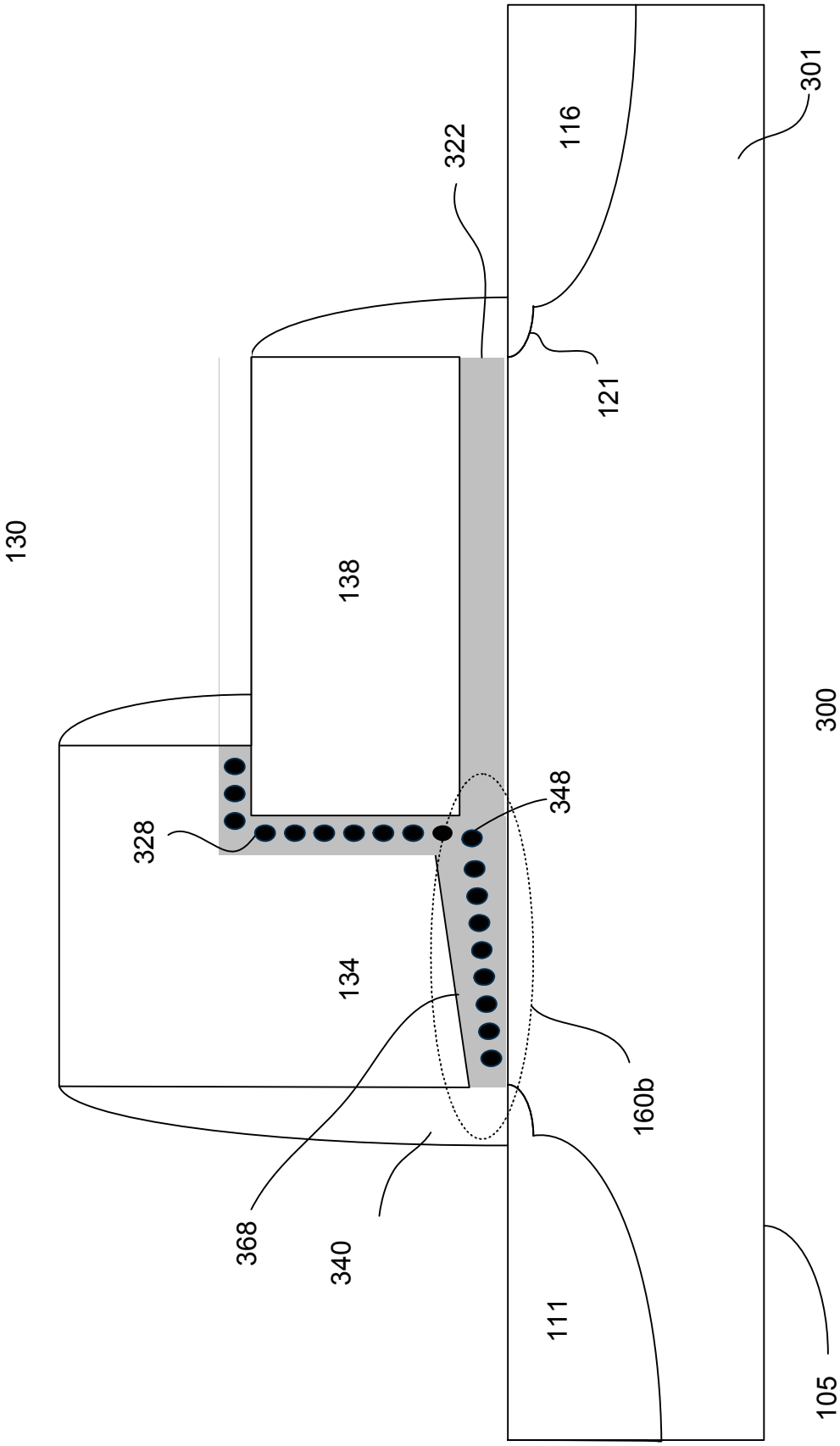

Fig. 3e

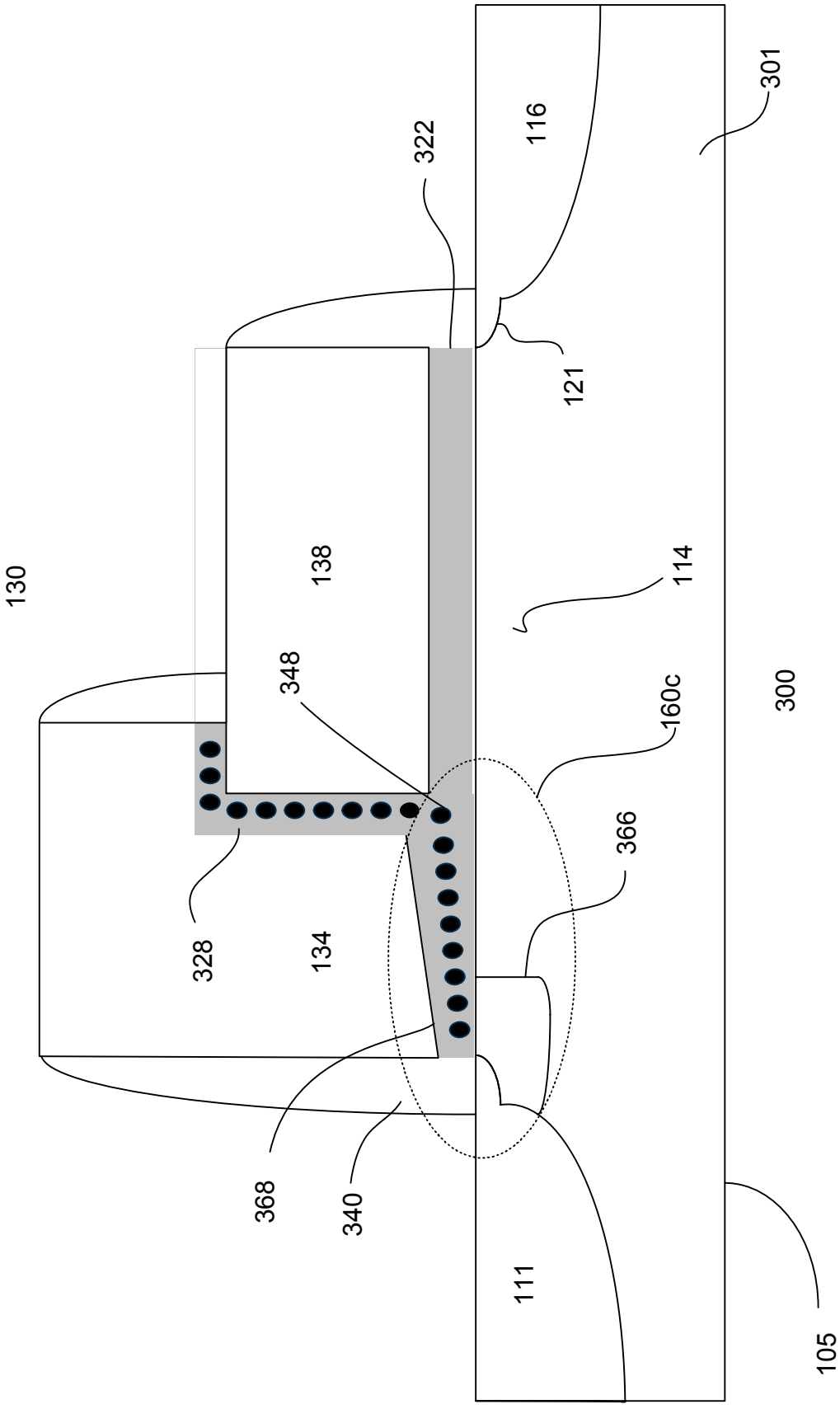
130
138
348
328
134
322
116
121
301
114
160c
366
300
368
340
111
105

Fig. 3f

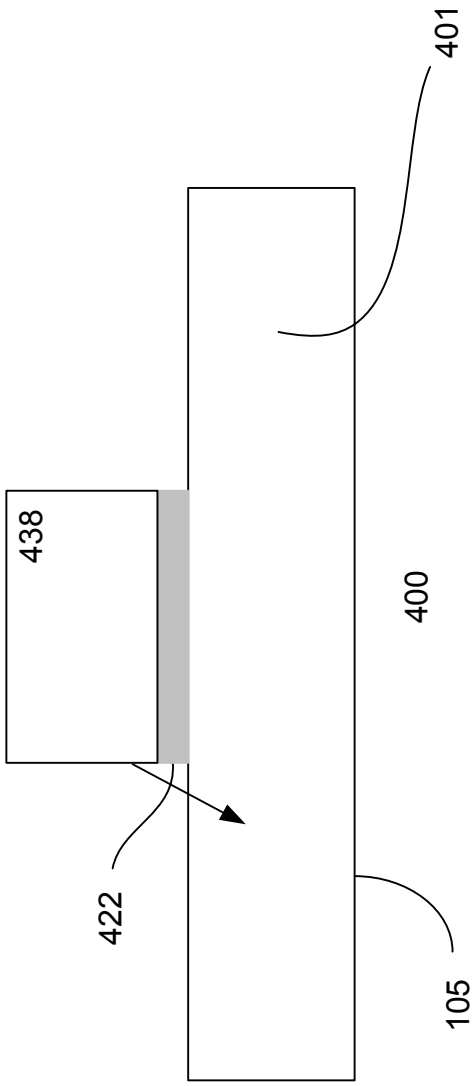

Fig. 4a

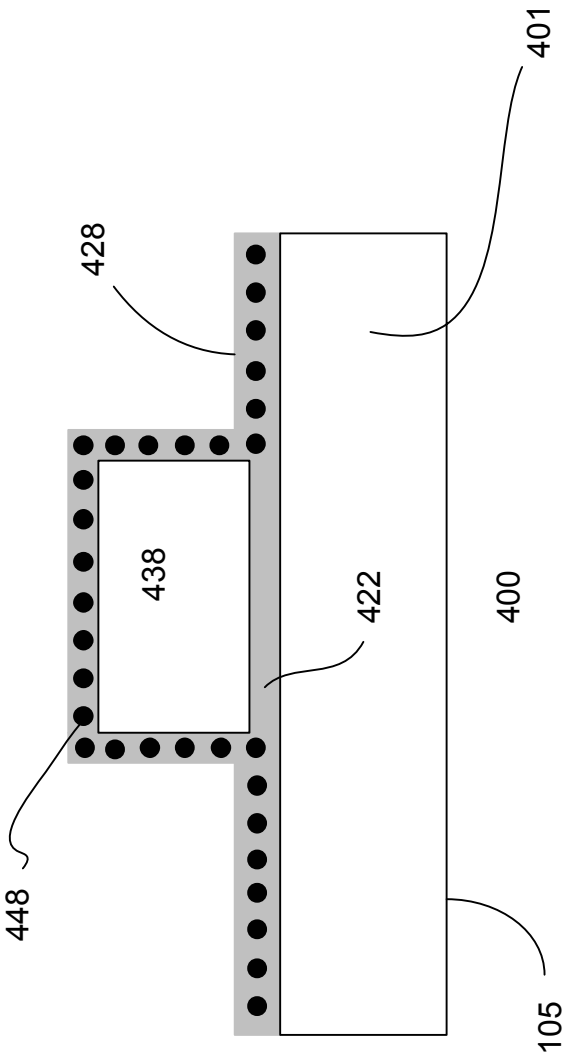

Fig. 4b

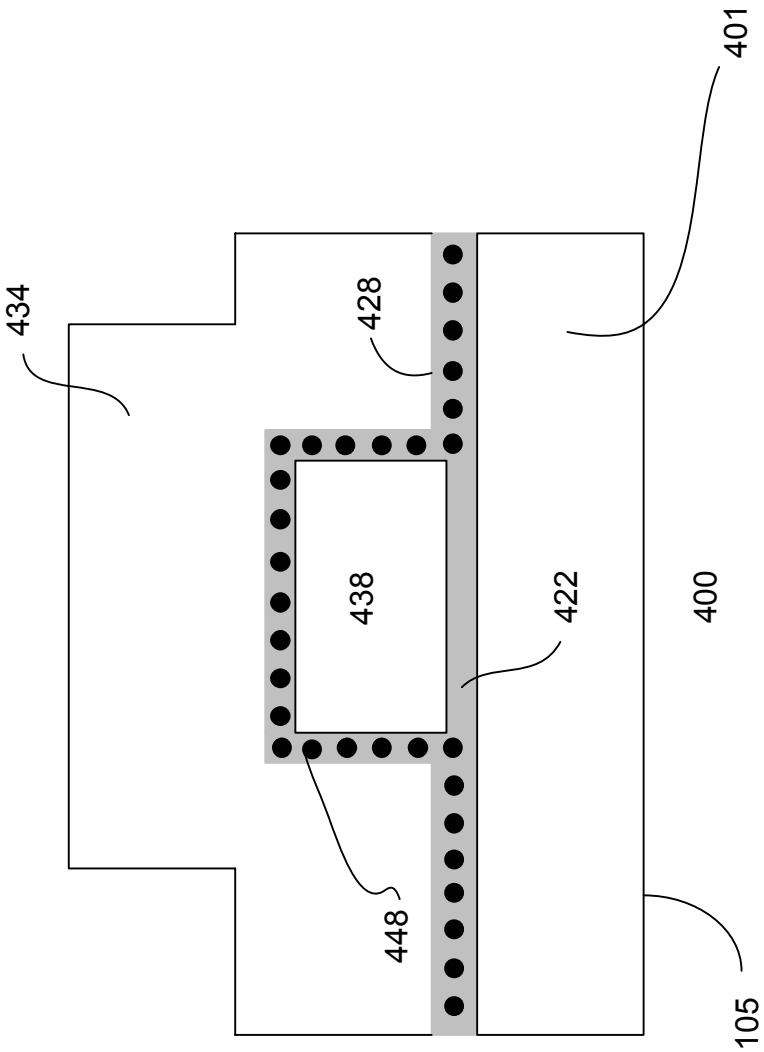

Fig. 4c

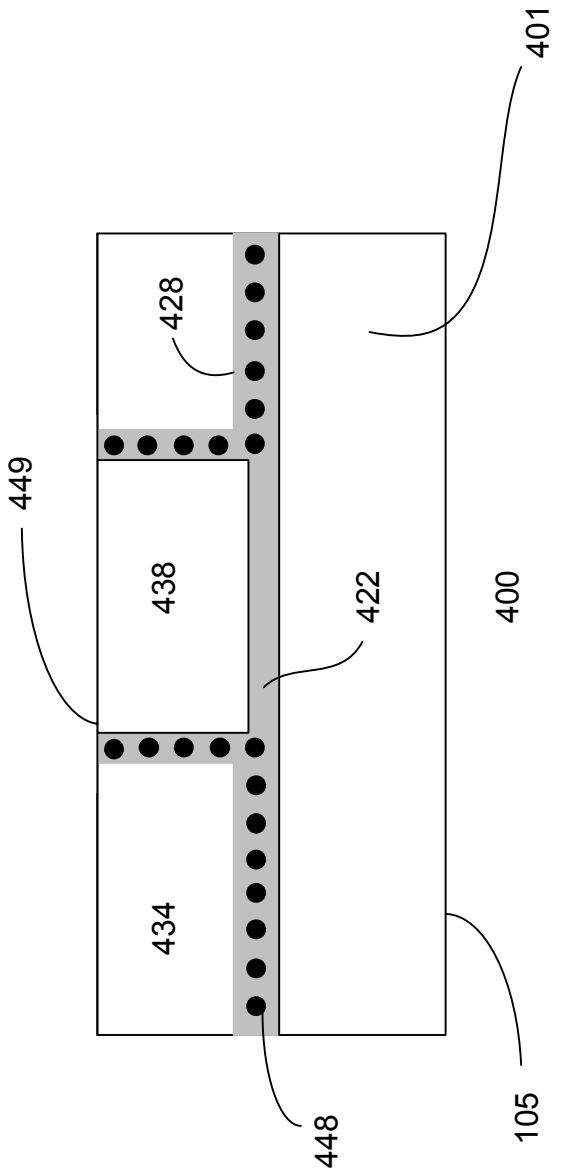

Fig. 4d

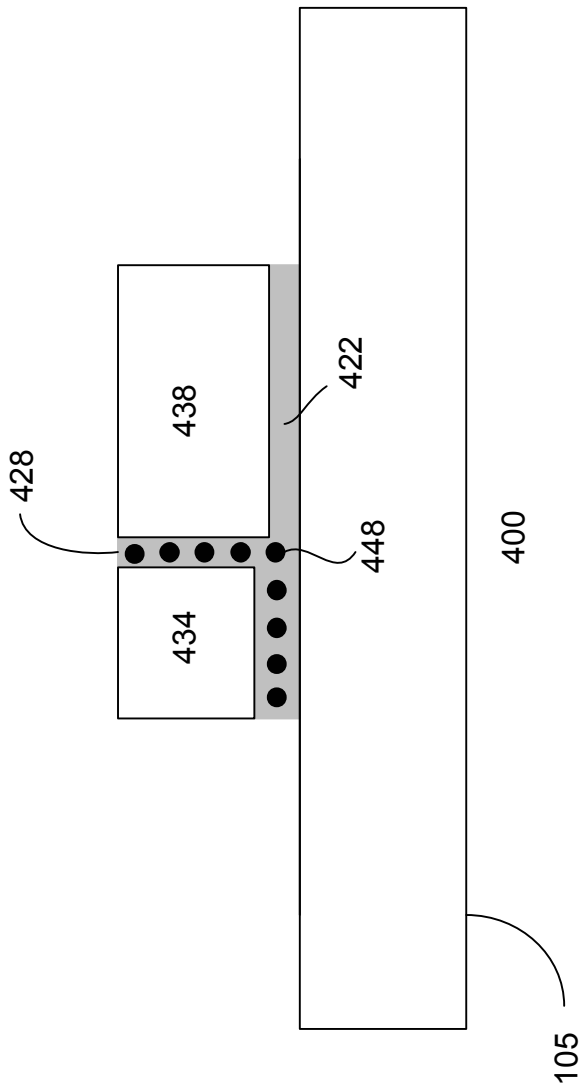

Fig. 4e

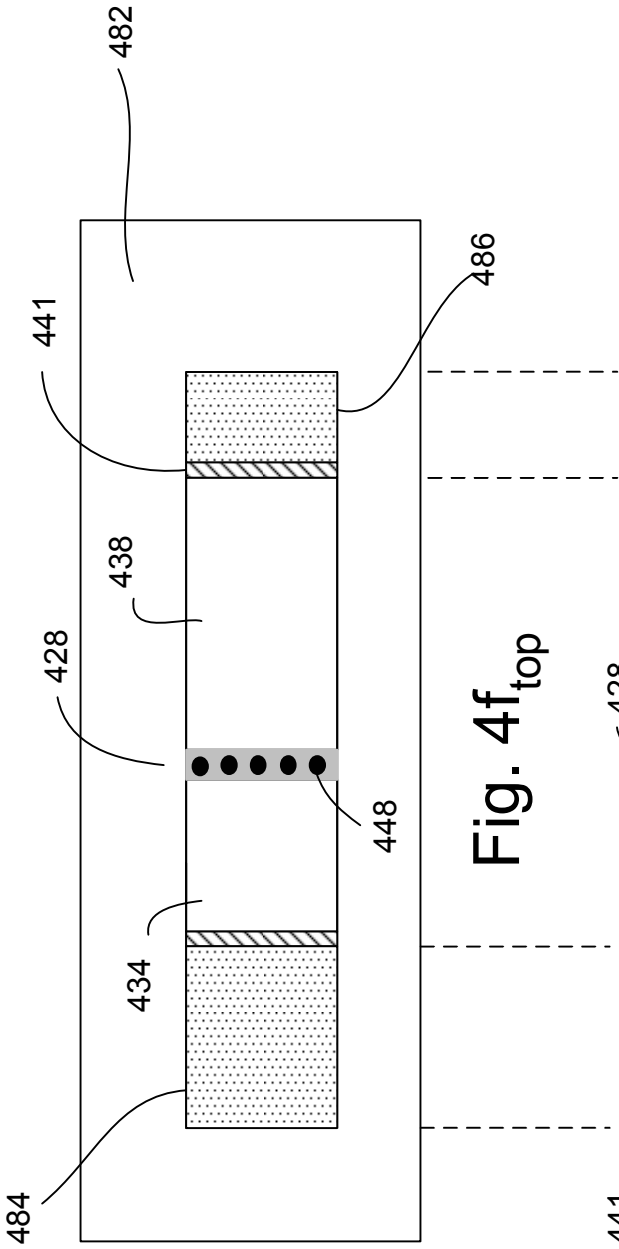

Fig. 4f$_{top}$

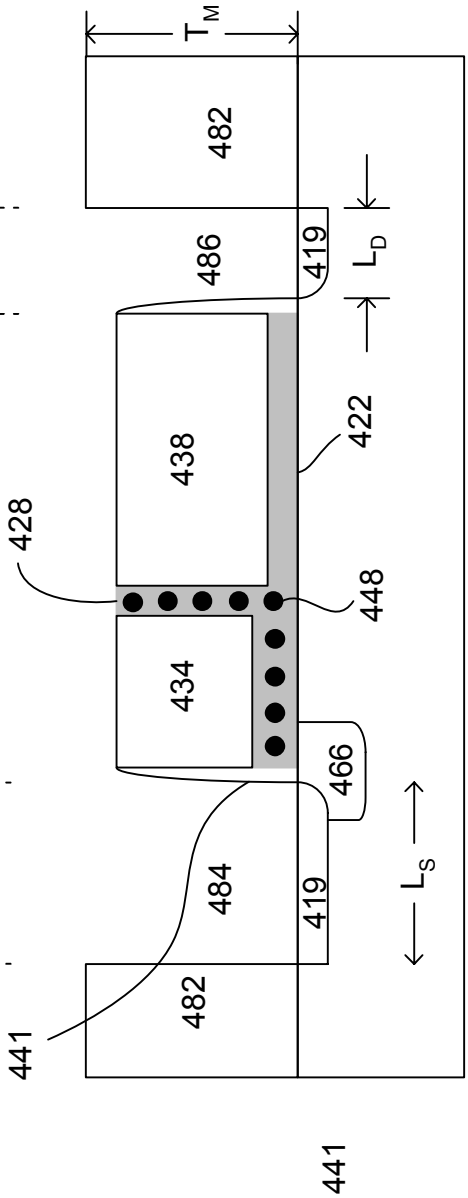

Fig. 4f

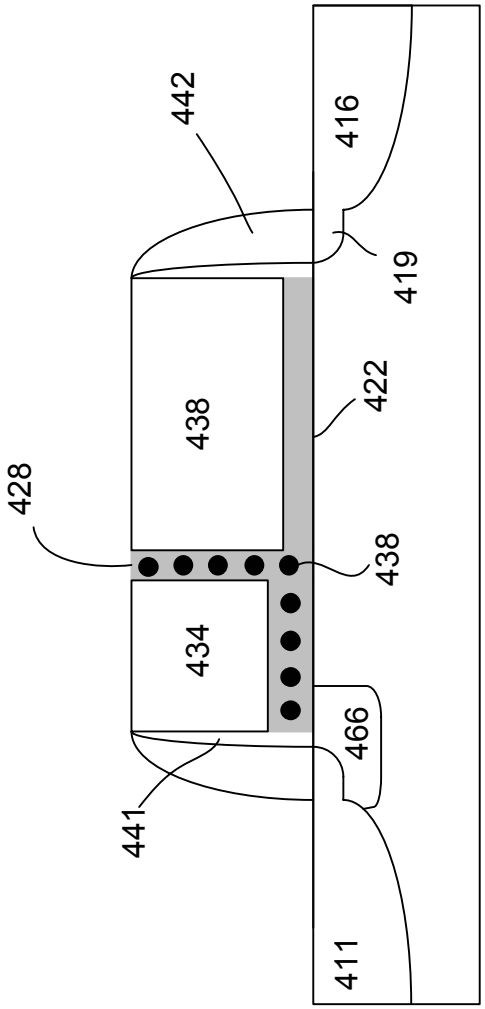

Fig. 4g

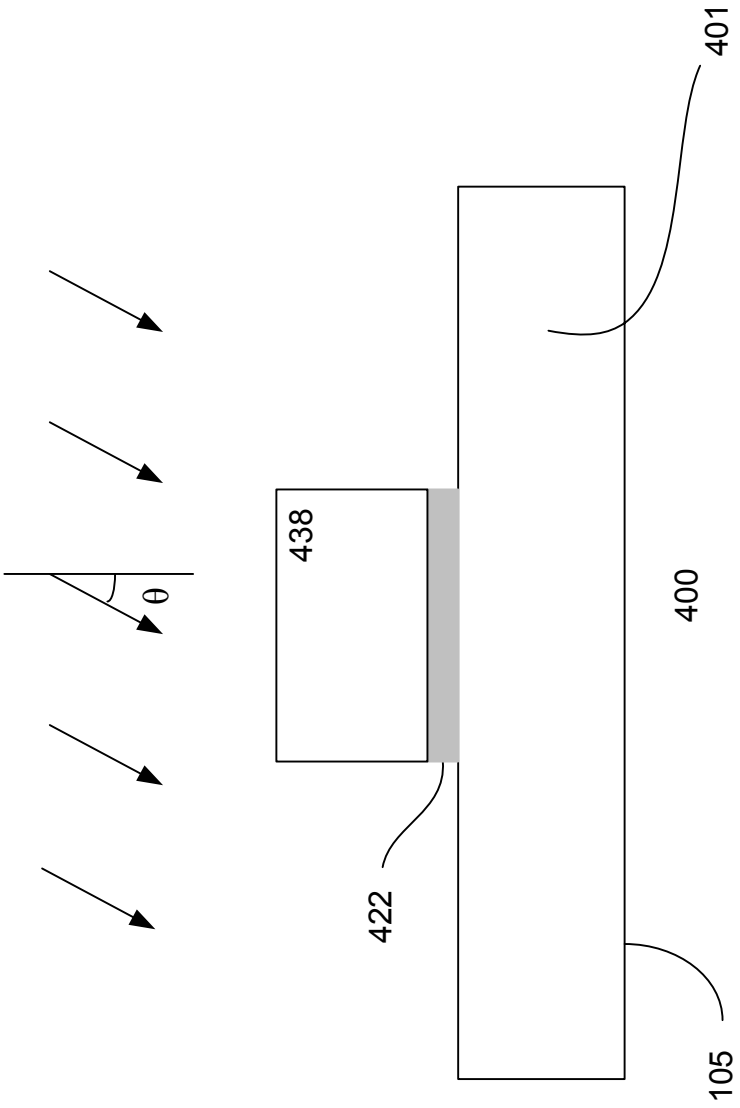

Fig. 5a

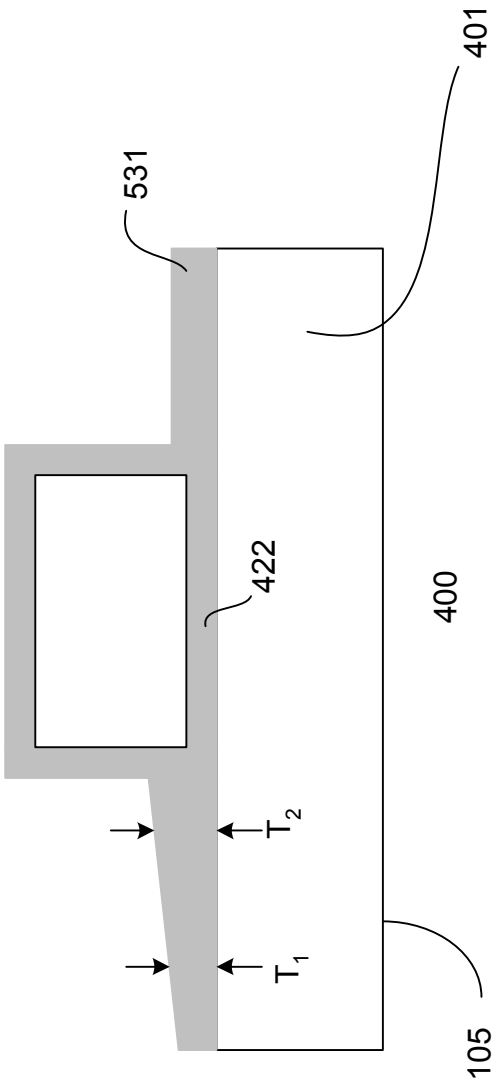

Fig. 5b

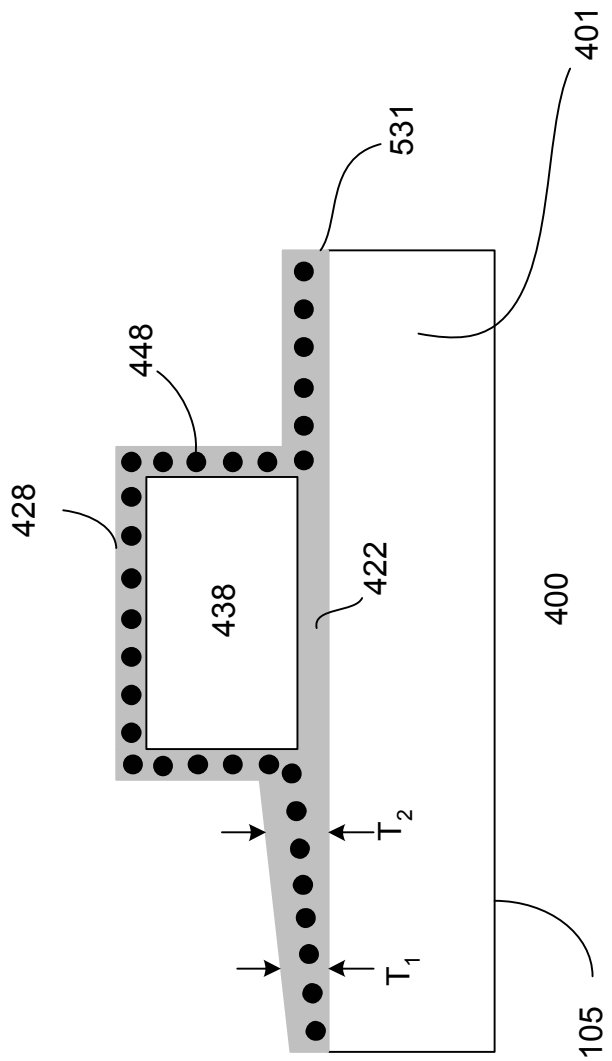

Fig. 5c

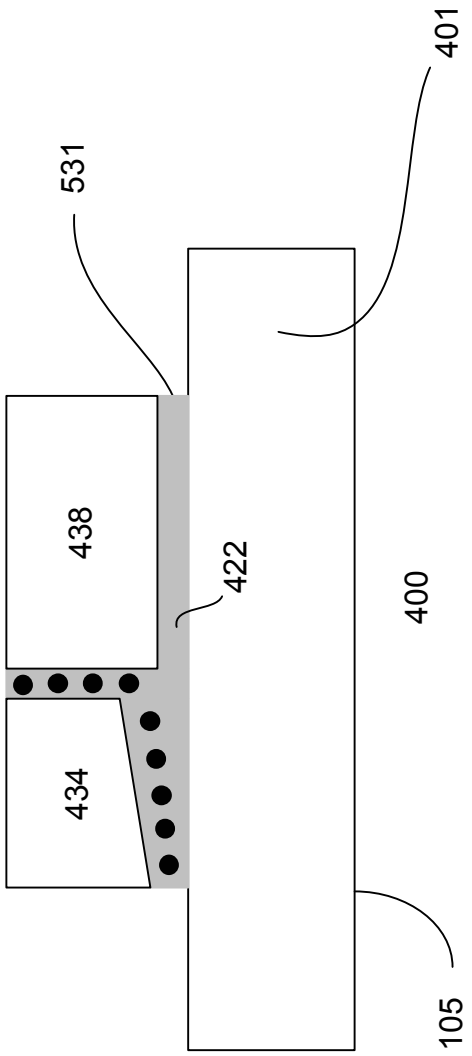

Fig. 5d