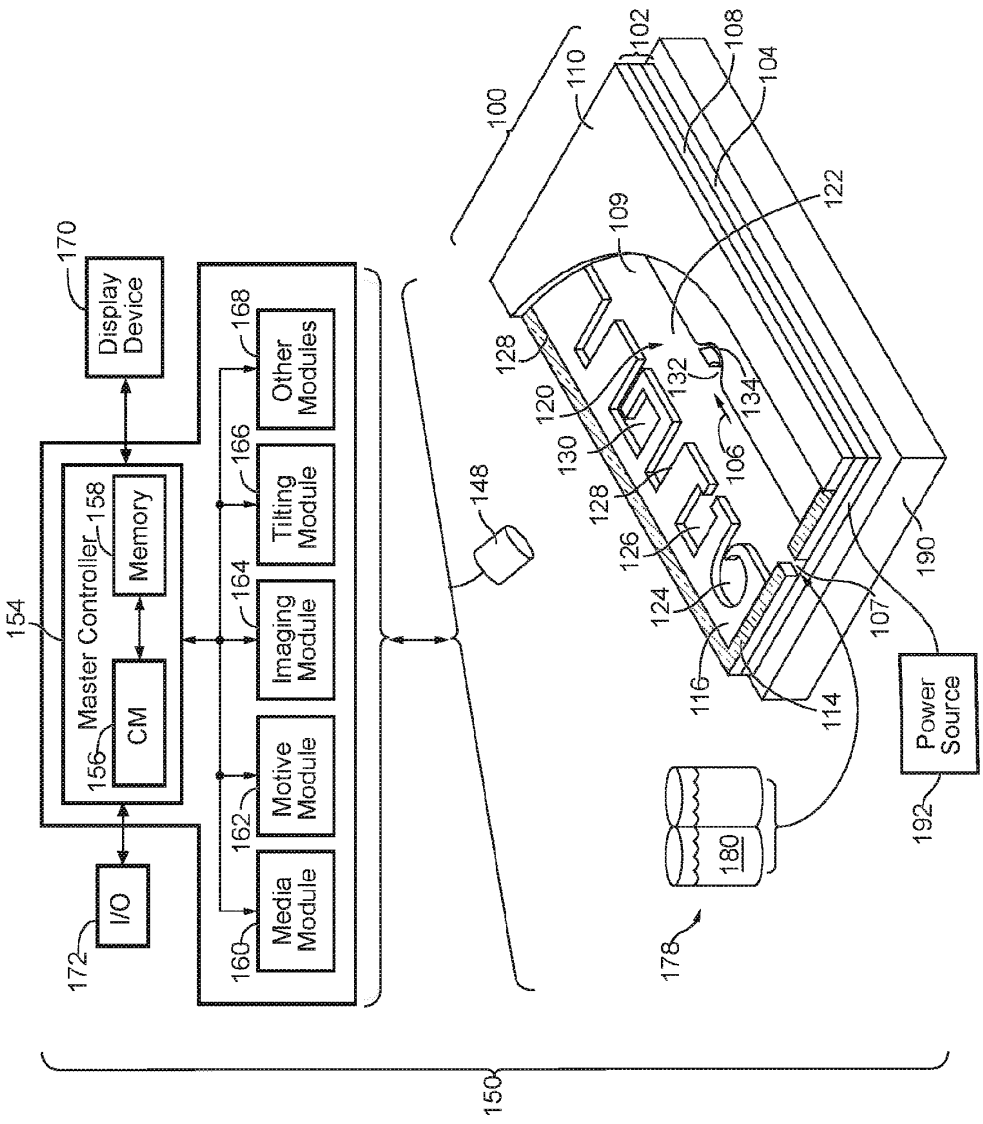
Display Device
170
Master Controller
158
Memory
CM
156
154
I/O
172
Media Module
160
Motive Module
162
Imaging Module
164
Tilting Module
166
Other Modules
168
148
100
110
102
108
104
122
109
128
120
130
132
134
106
126
124
116
114
107
190
180
178
Power Source
192
150

FIG. 1A

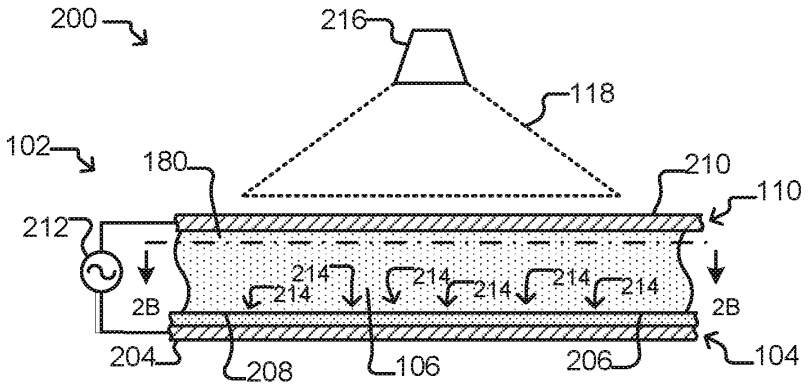
200
216
118
102
180
210
110
212
214
214
214
214
214
214
2B
2B
204
208
106
206
104

FIG. 1B

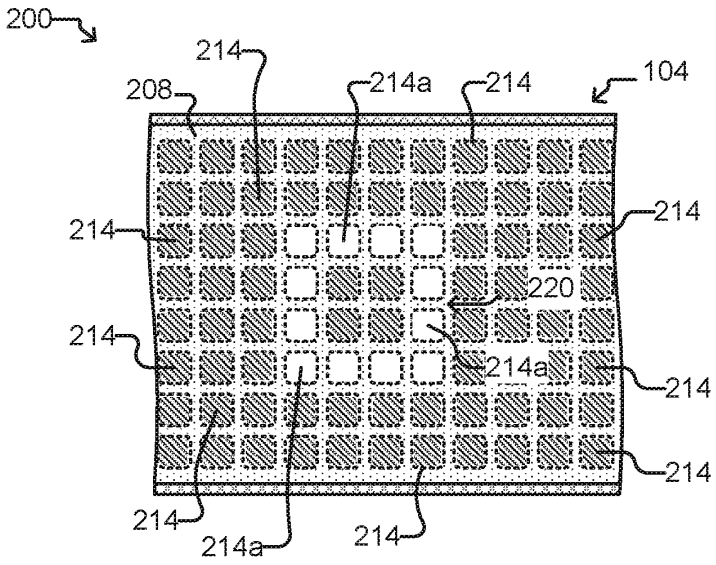
200
214
208
214a
214
104
214
214
220
214
214a
214
214
214
214
214a
214

FIG. 1C

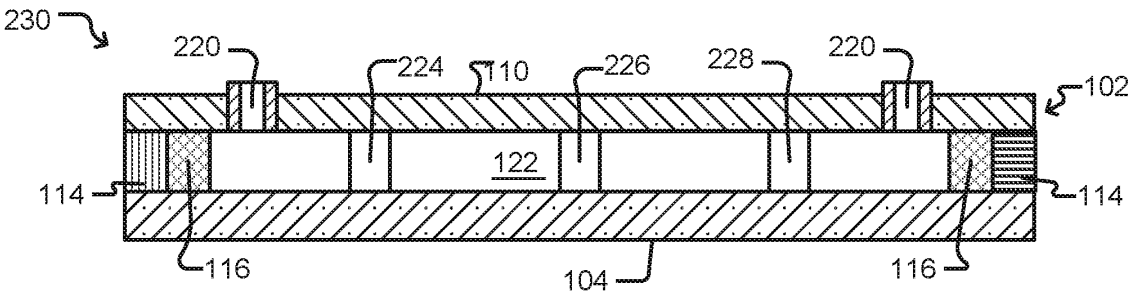
230
220
224
110
226
228
220
102
122
114
114
116
104
116

FIG. 2A

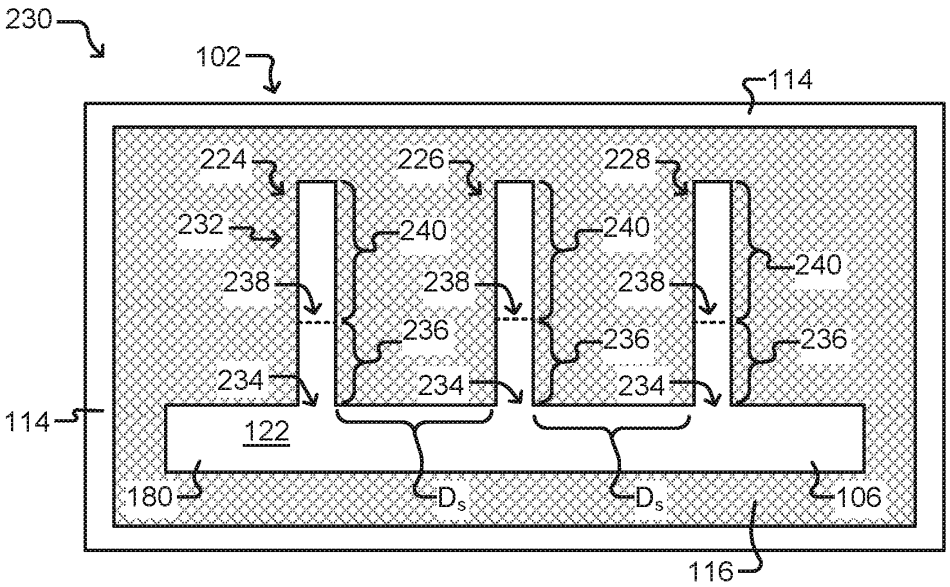
230
102
114
224
226
228
232
240
240
240
238
238
238
236
236
236
234
234
234
114
122
180
D_s
D_s
106
116

FIG. 2B

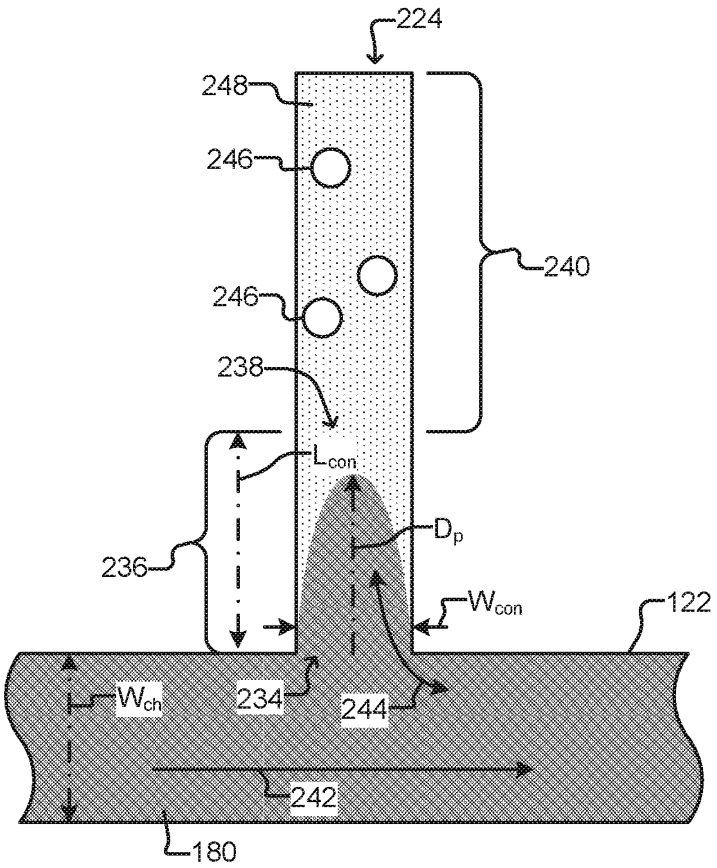

FIG. 2C

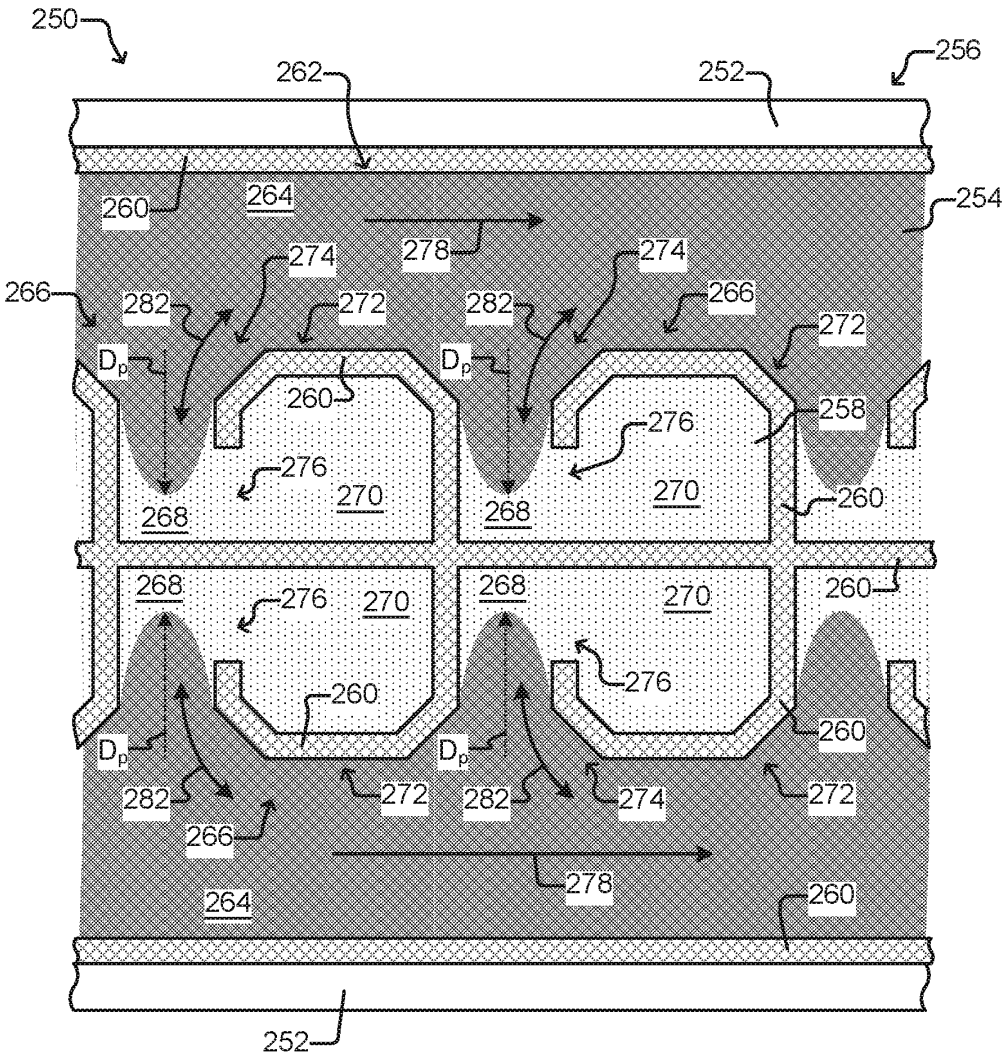
250
262
252
256
260
264
254
278
274
274
266
282
272
282
266
272
D_p
D_p
260
276
258
276
270
270
268
268
260
268
276
270
268
270
260
276
260
260
D_p
D_p
282
272
282
274
272
266
278
264
260
252

FIG. 2D

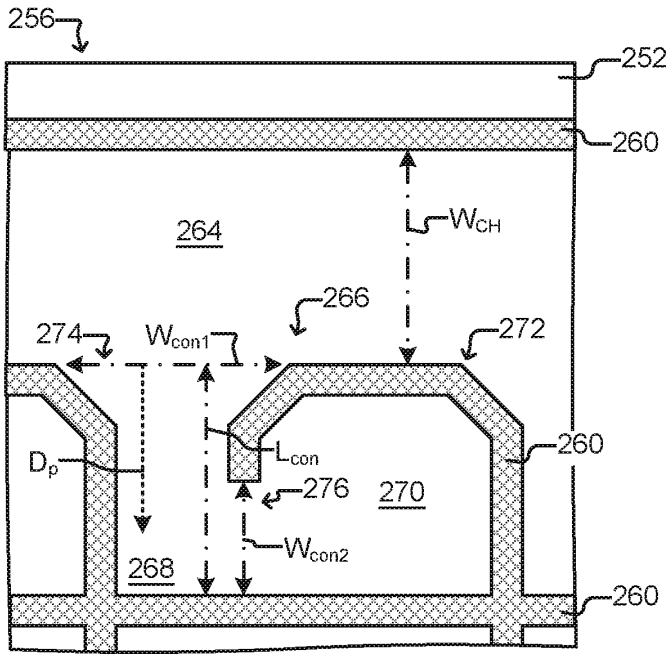
256
252
260
264
W_{CH}
266
274
W_{con1}
272
L_{con}
260
D_p
276
270
W_{con2}
268
260

FIG.2E

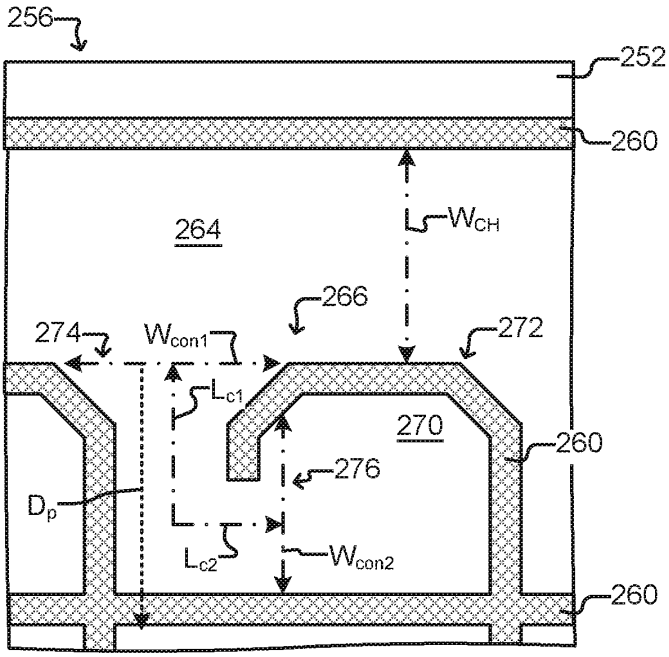
256
252
260
264
W_{CH}
266
274
W_{con1}
272
L_{c1}
270
260
276
D_p
L_{c2}
W_{con2}
260

FIG. 2F

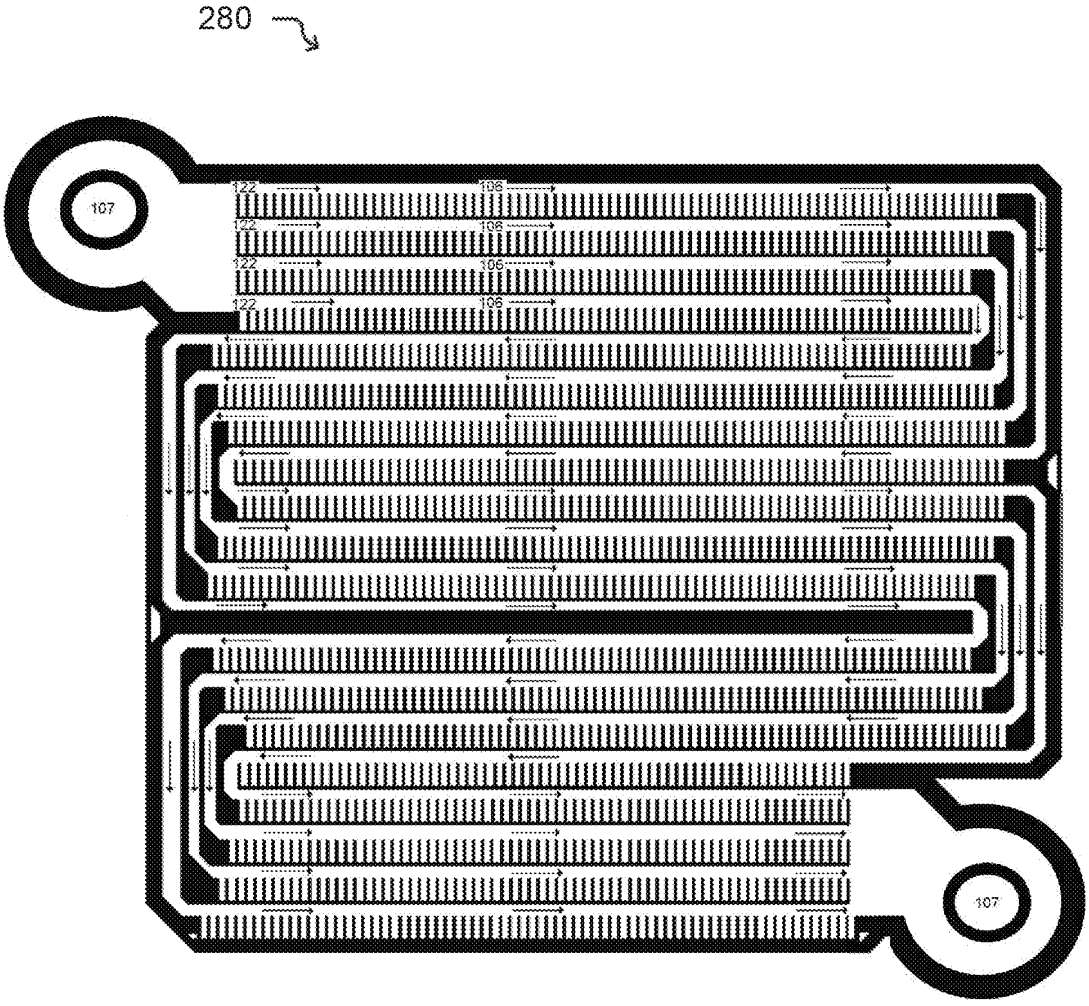

FIG. 2G

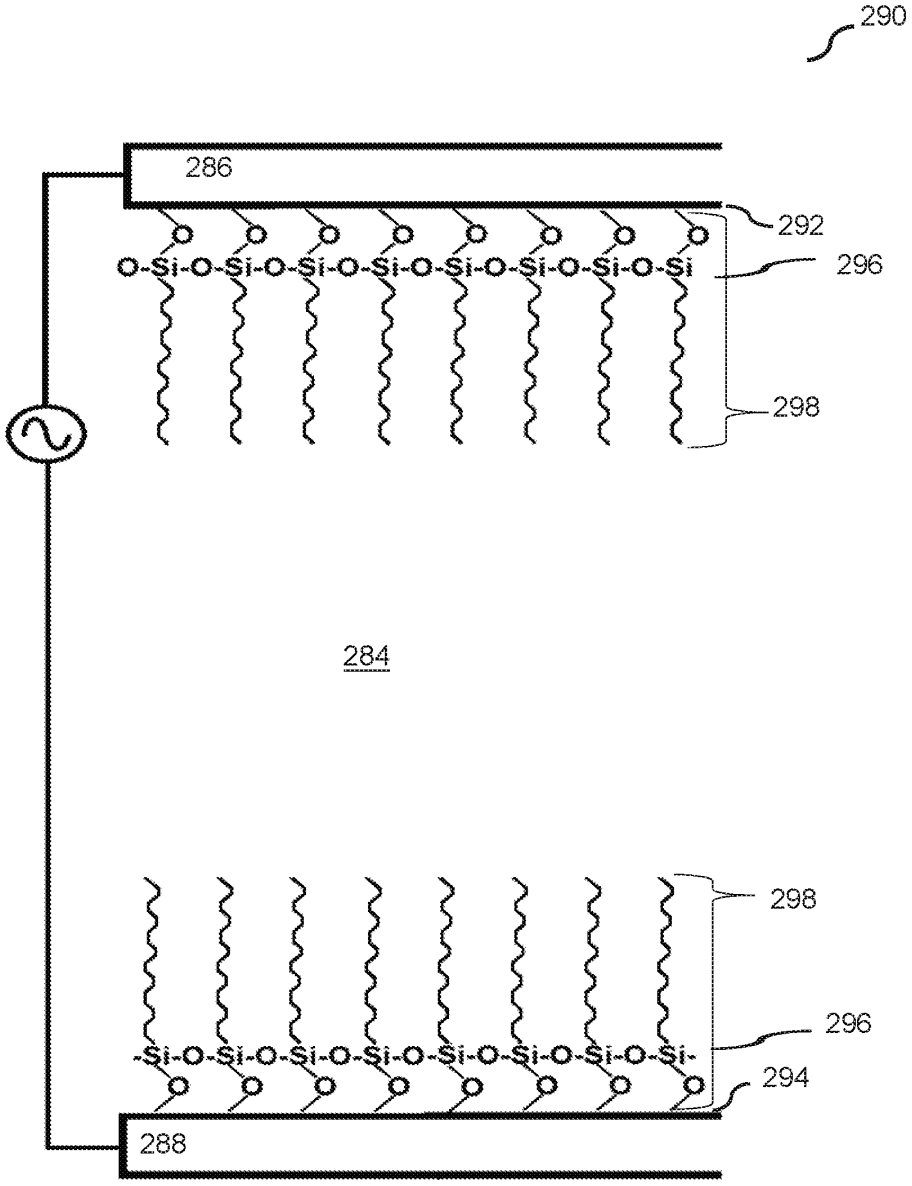
290
286
292
O-Si-O-Si-O-Si-O-Si-O-Si-O-Si-O-Si-O-Si
296
298
284
298
296
-Si-O-Si-O-Si-O-Si-O-Si-O-Si-O-Si-O-Si-
294
288

FIG. 2H

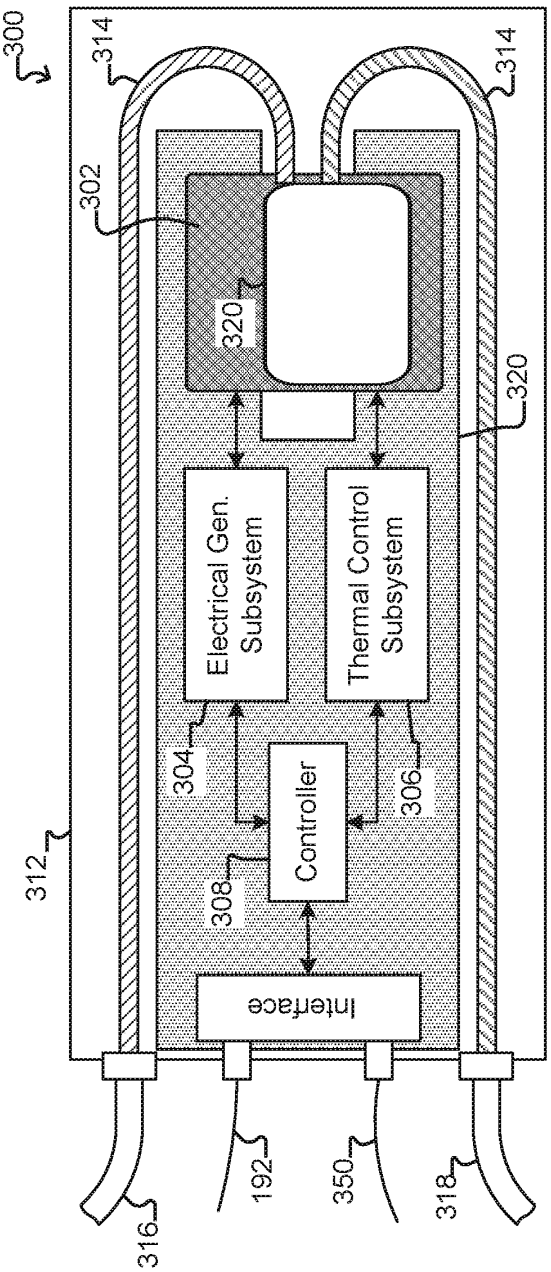
300
314
314
302
320
320
Electrical Gen. Subsystem
Thermal Control Subsystem
304
306
Controller
308
312
Interface
316
192
350
318

FIG. 3A

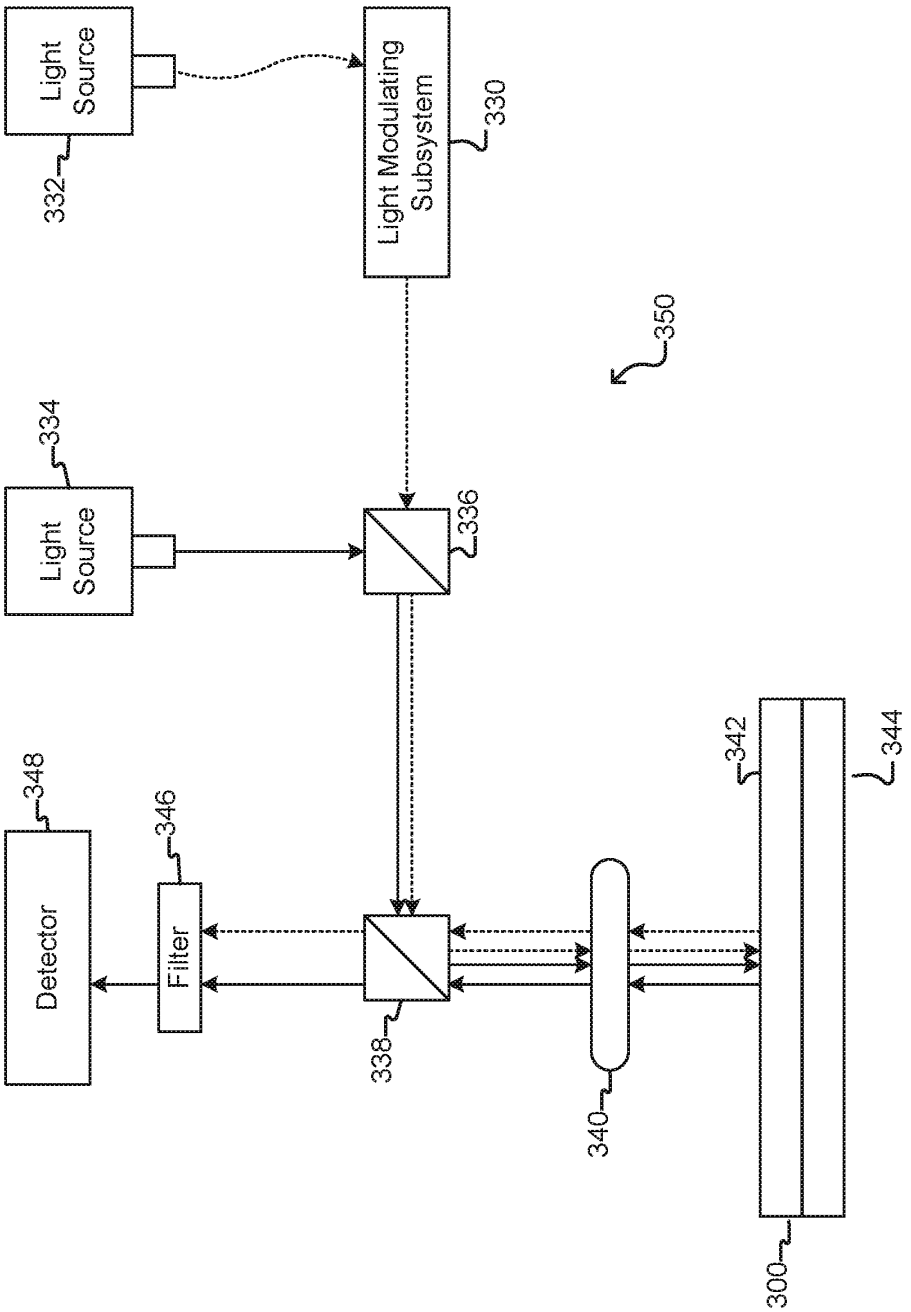
Light Source
332
Light Modulating Subsystem
330
350
Light Source
334
336
Detector
348
Filter
346
338
340
342
344
300

FIG. 3B

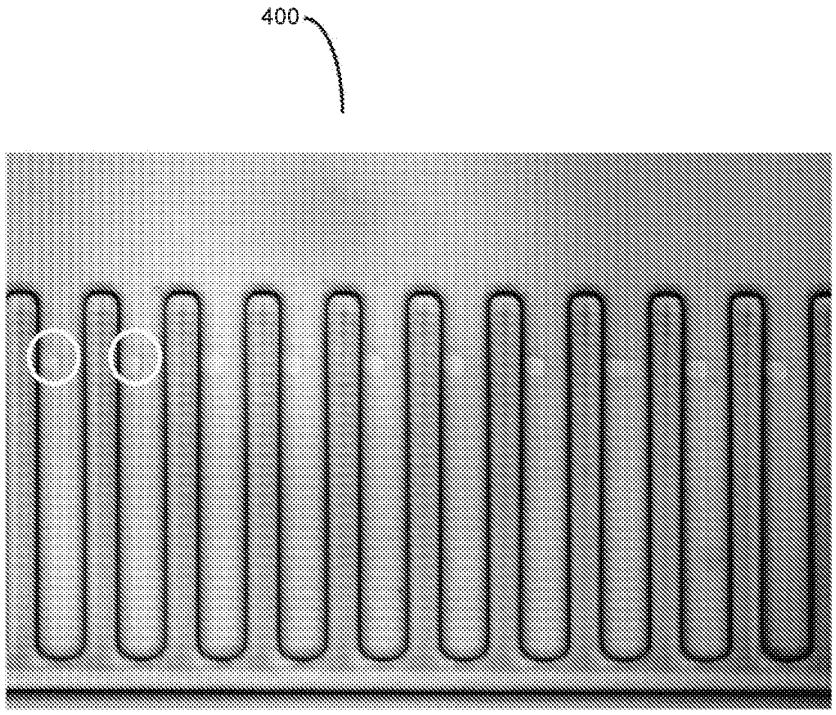

FIG. 4

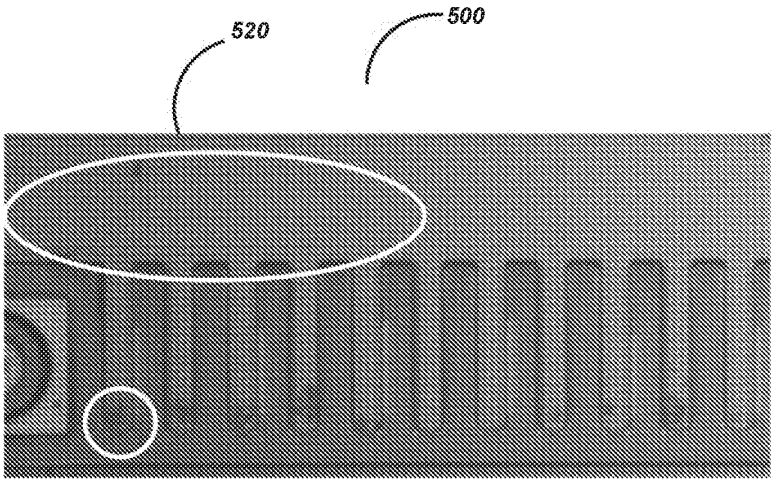

FIG. 5A

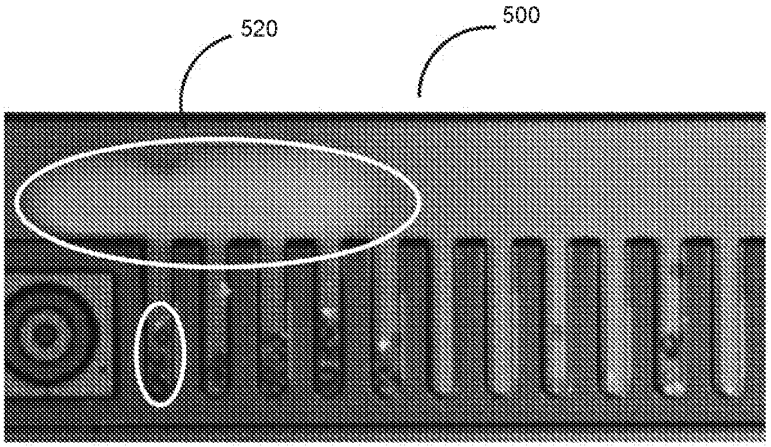

FIG. 5B

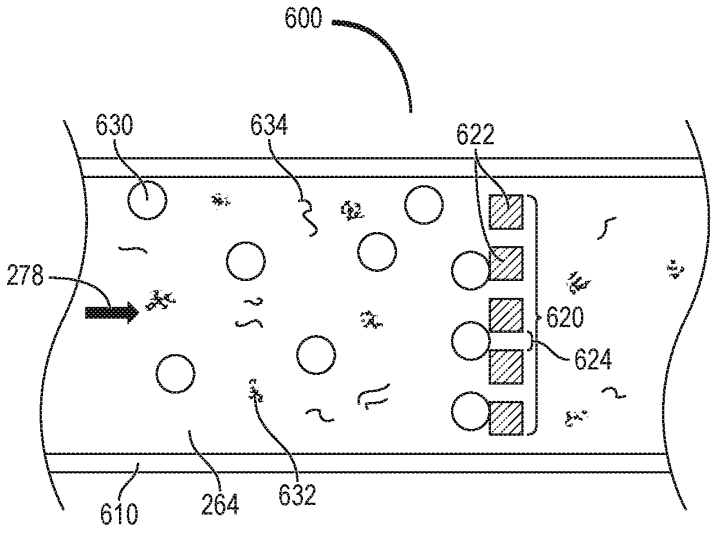
600
630
634
622
278
620
624
610
264
632

FIG. 6

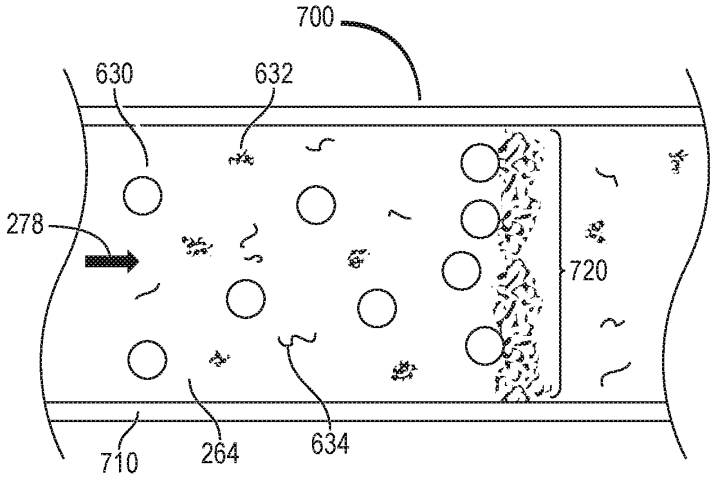
700
630
632
278
720
710
264
634

FIG. 7

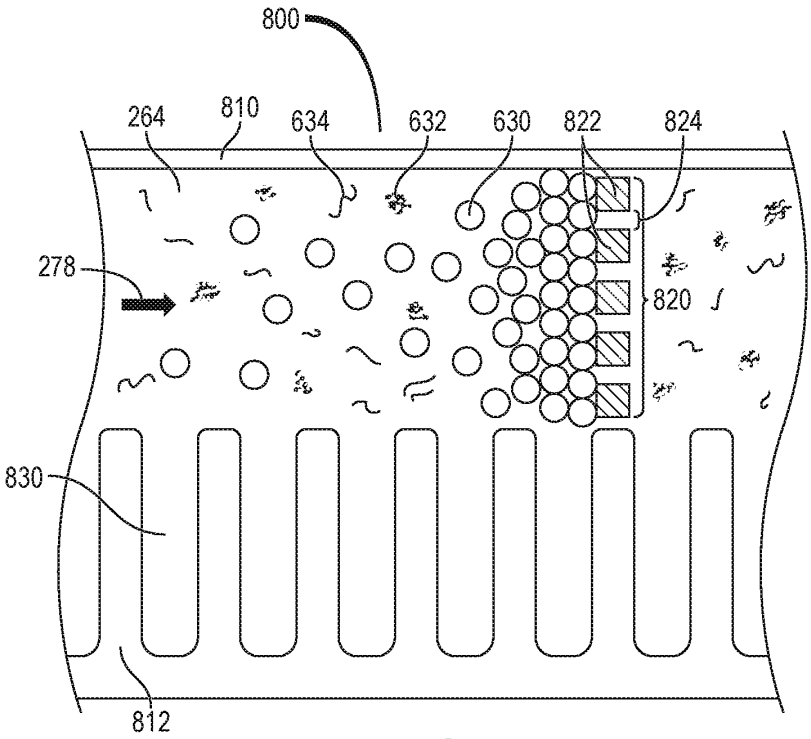
800
264
810
634
632
630
822
824
278
820
830
812

FIG. 8A

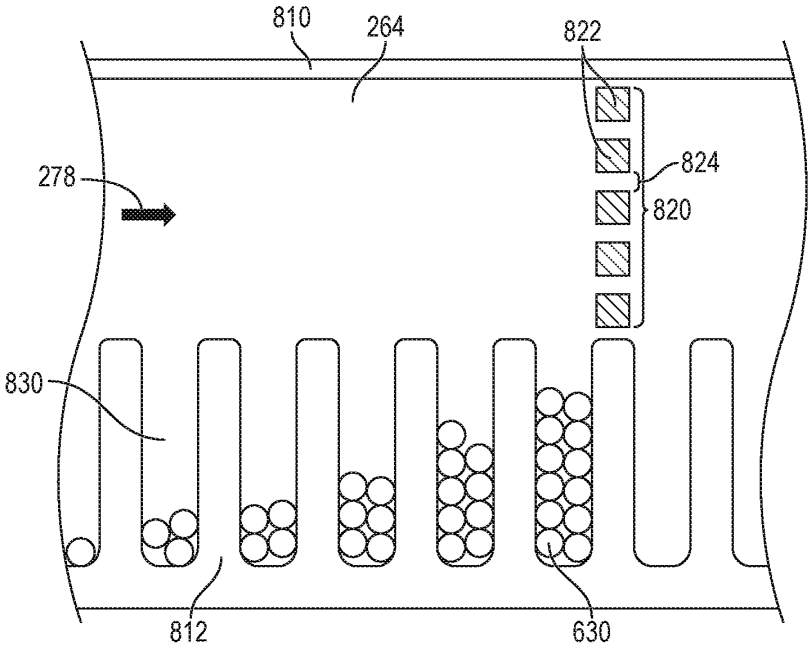
810
264
822
278
824
820
830
812
630

FIG. 8B

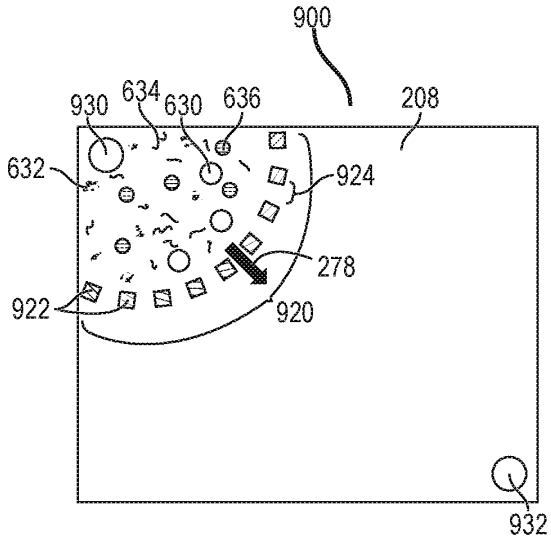

FIG. 9A

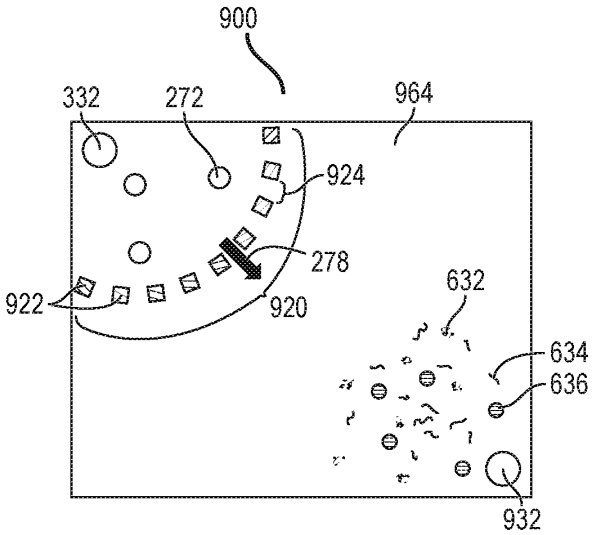

FIG. 9B

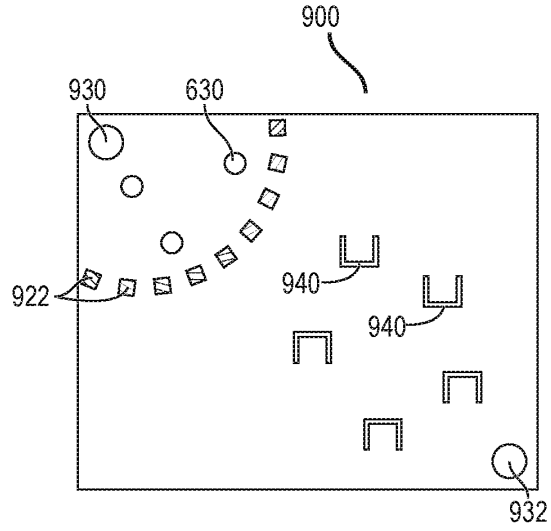

FIG. 9C

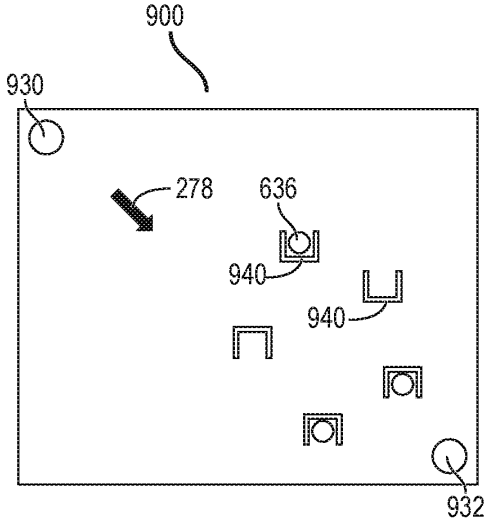

FIG. 9D

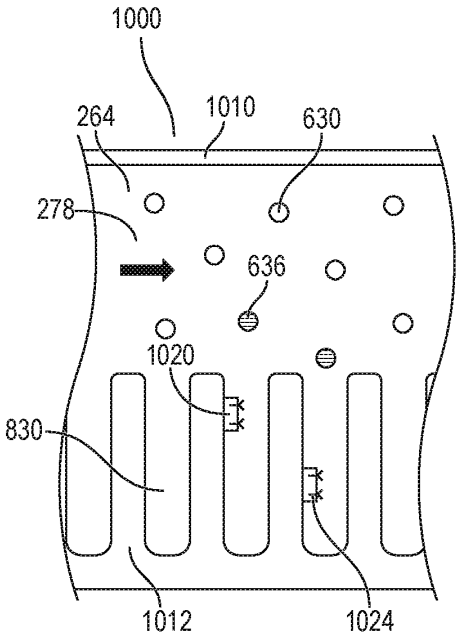

FIG. 10A

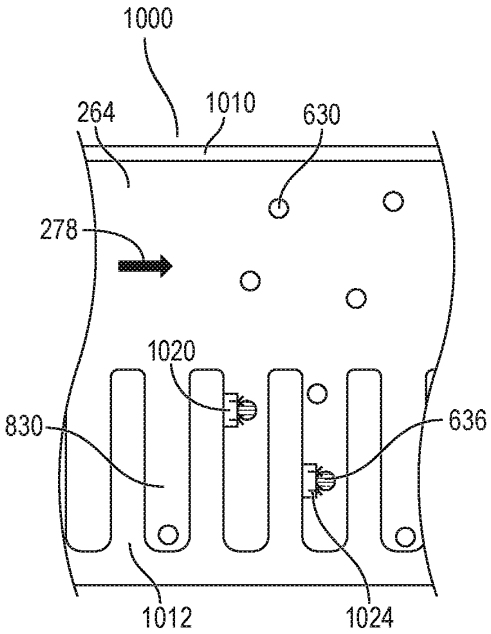

FIG. 10B

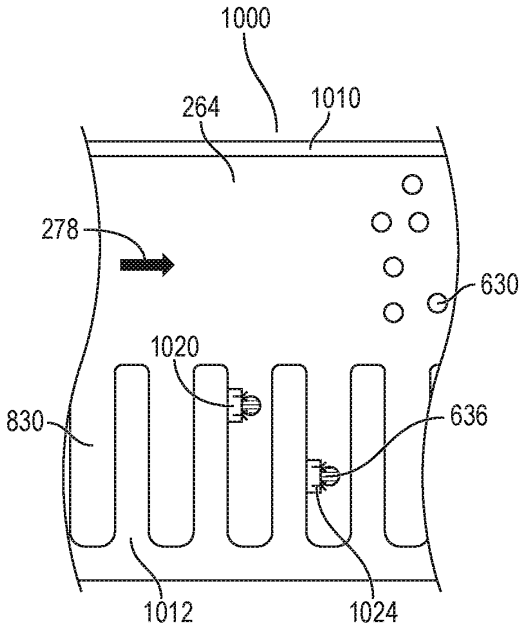

FIG. 10C

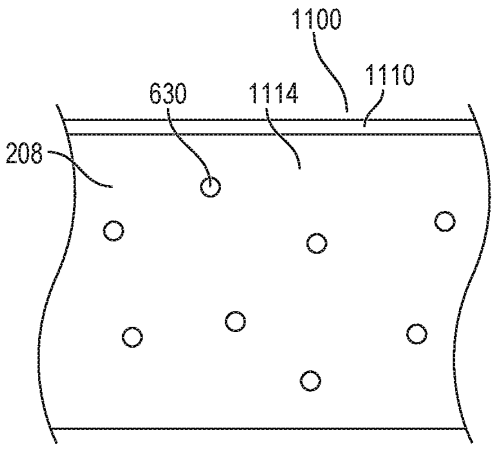

FIG. 11A

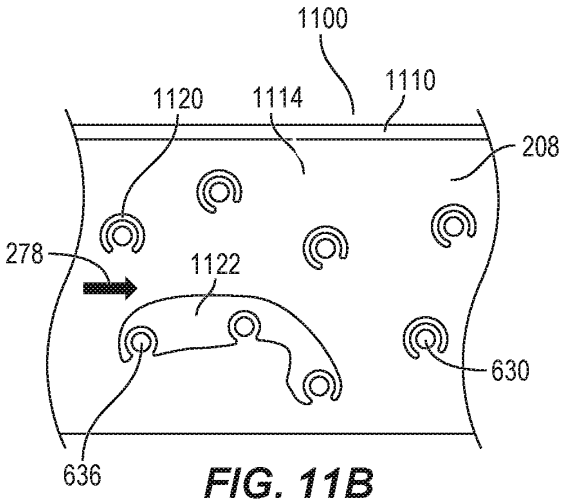

FIG. 11B

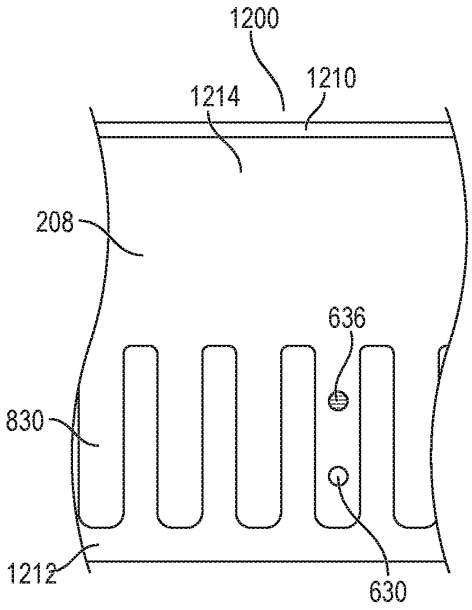

FIG. 12A

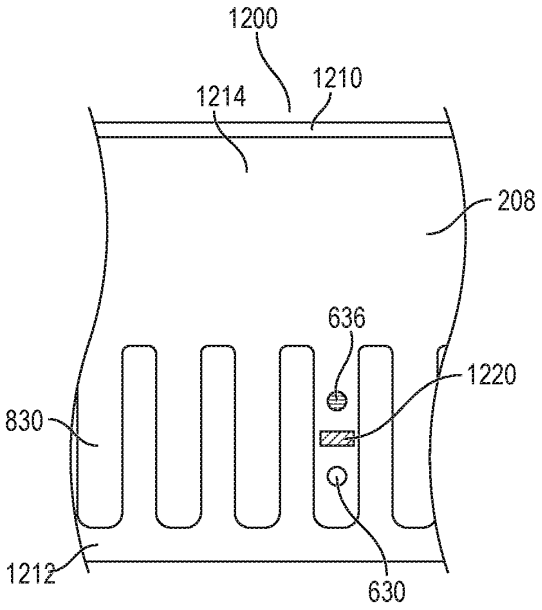

FIG. 12B

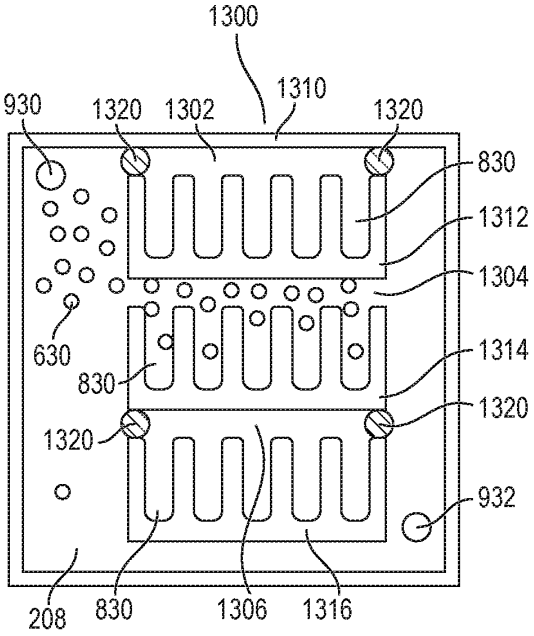

FIG. 13A

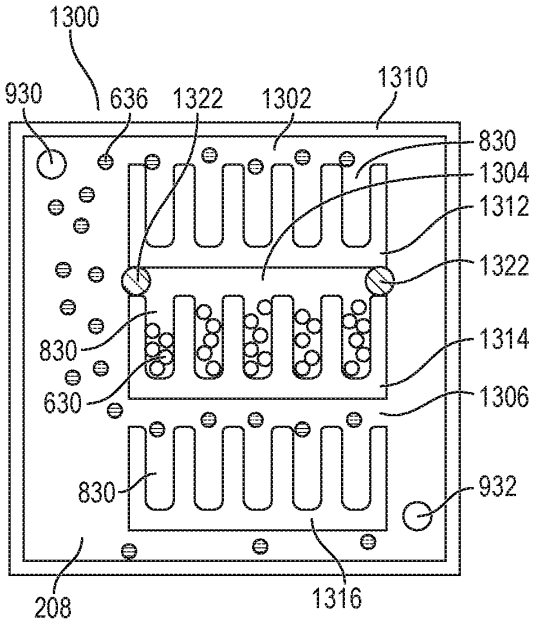

FIG. 13B

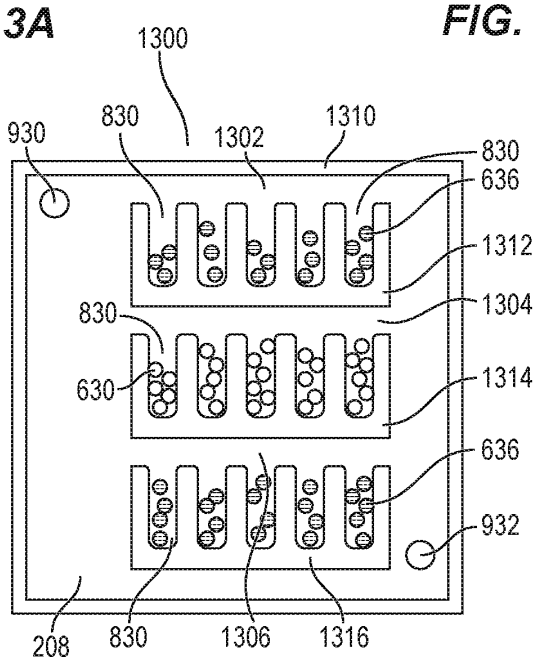

FIG. 13C

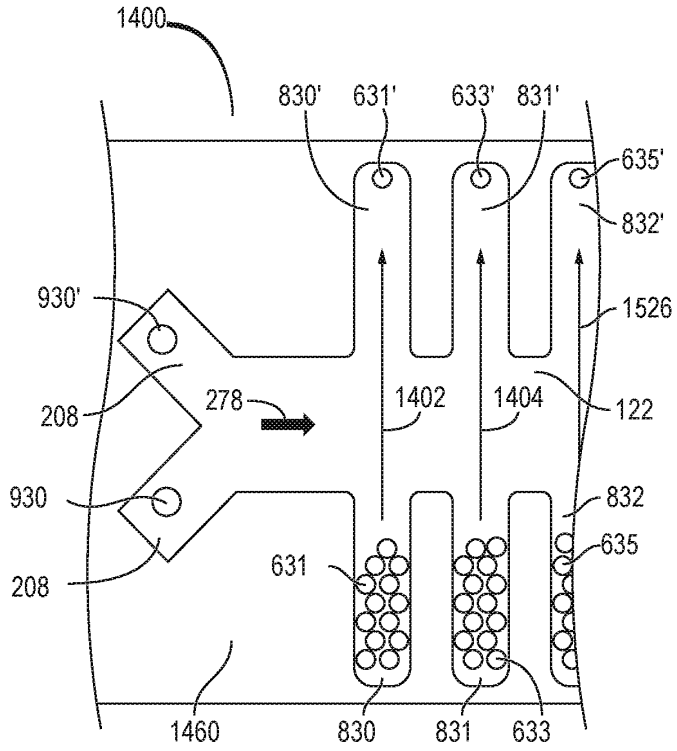

FIG. 14A

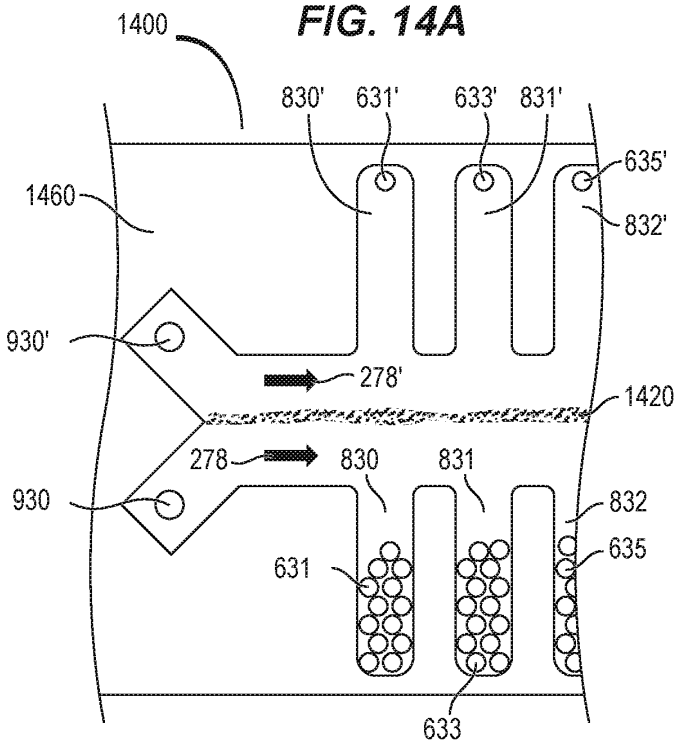

FIG. 14B

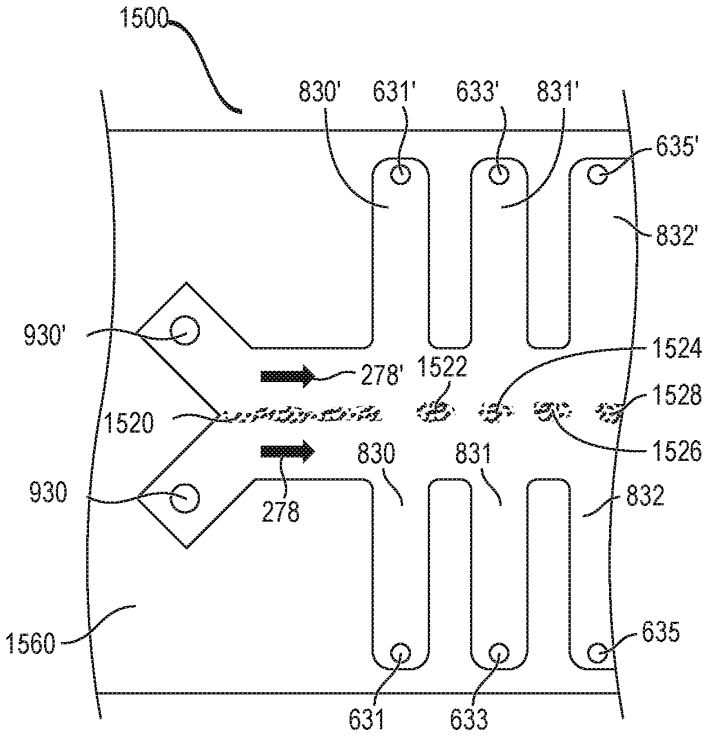
1500
830'
631'
633'
831'
635'
832'
930'
278'
1522
1524
1528
1520
1526
830
831
930
278
832
1560
635
631
633

FIG. 15

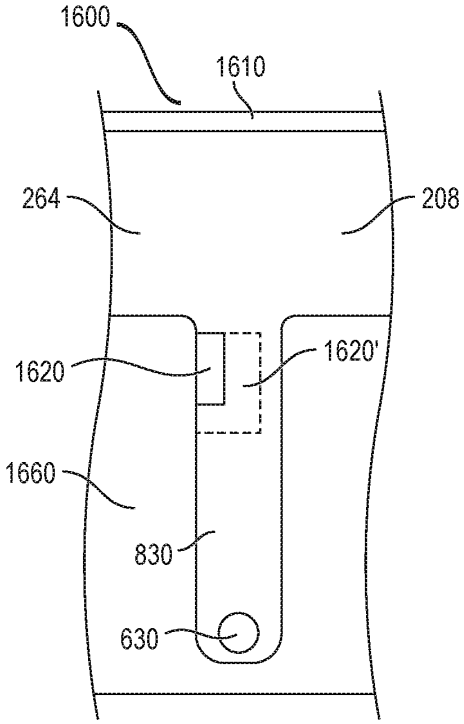
1600
1610
264
208
1620
1620'
1660
830
630

FIG. 16

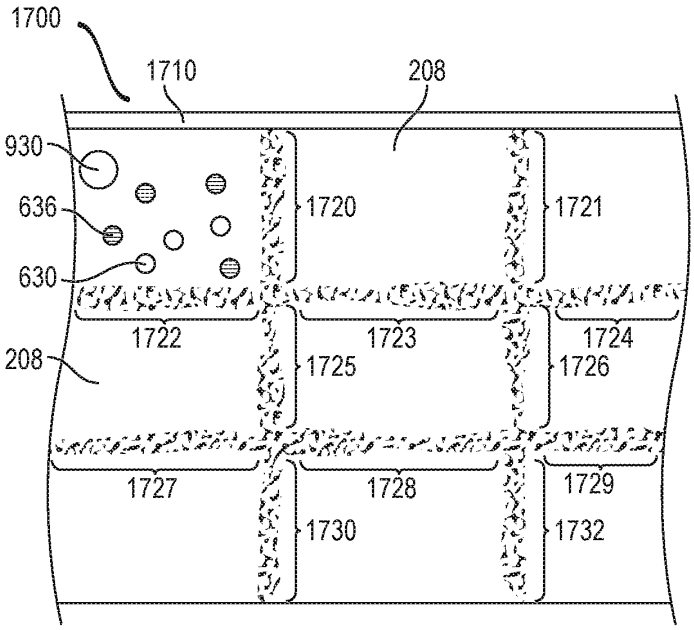
1700
1710
208
930
636
630
1720
1721
1722
1723
1724
208
1725
1726
1727
1728
1729
1730
1732

FIG. 17

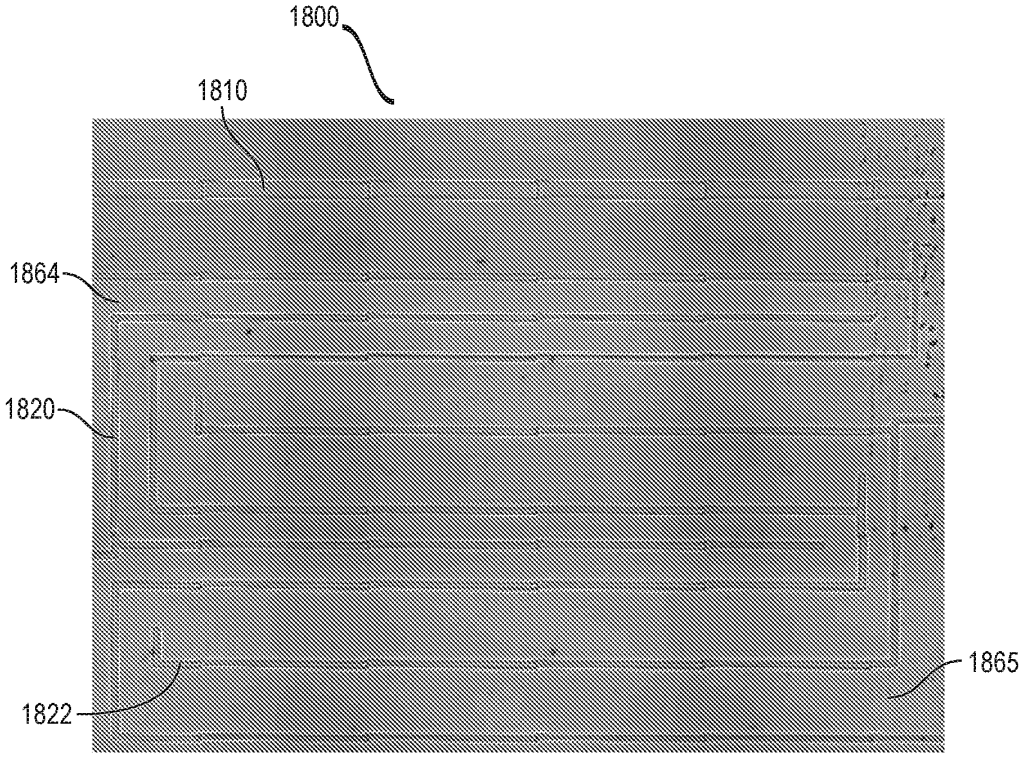
1800
1810
1864
1820
1822
1865

FIG. 18

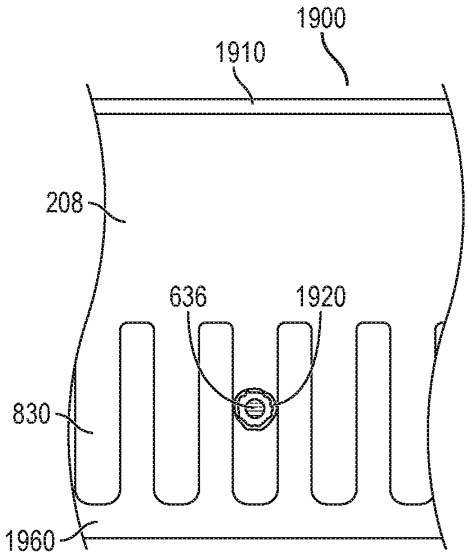

FIG. 19A

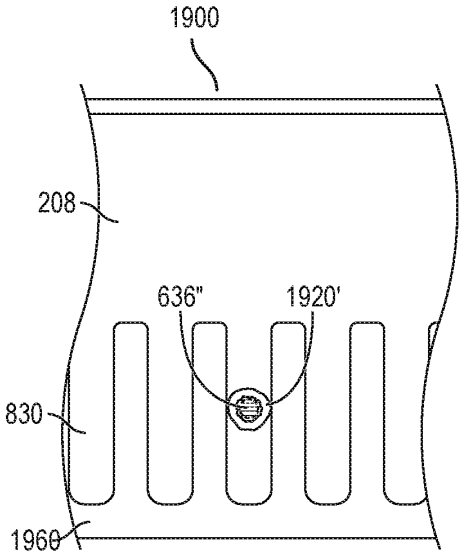

FIG. 19B

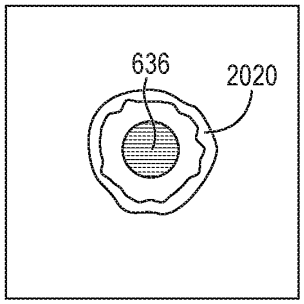

FIG. 20A

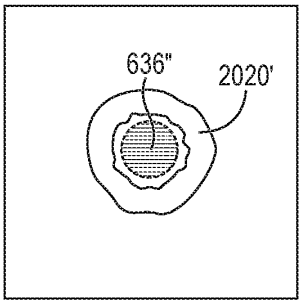

FIG. 20B

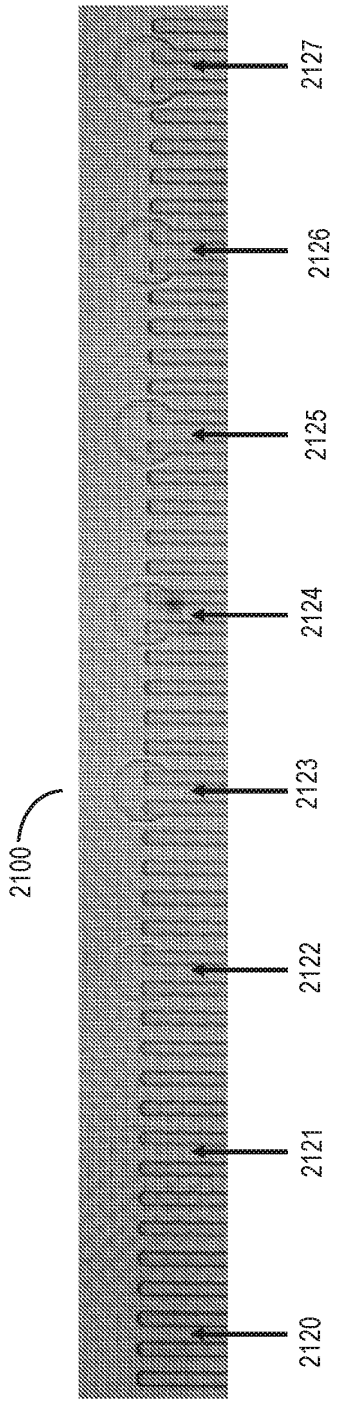

FIG. 21A

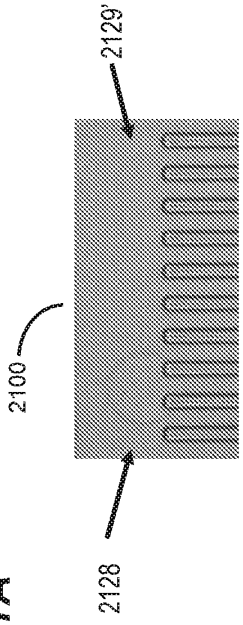

FIG. 21C

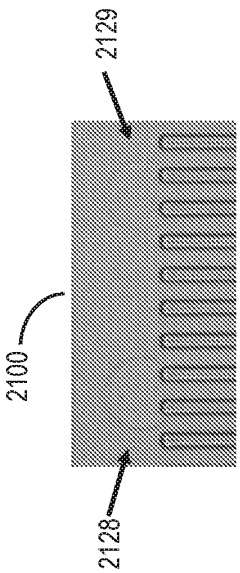

FIG. 21B

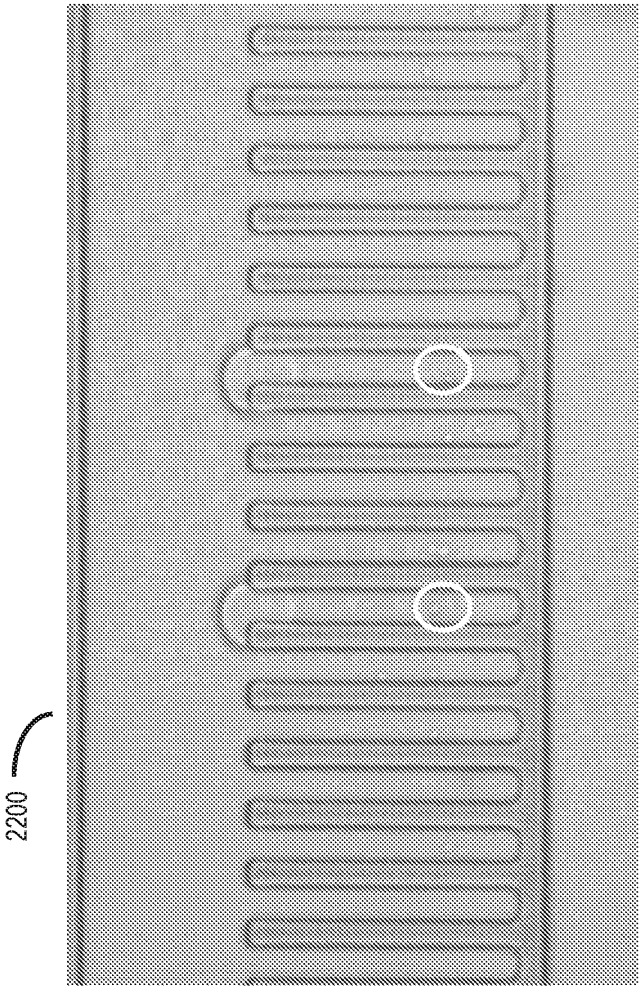

FIG. 22