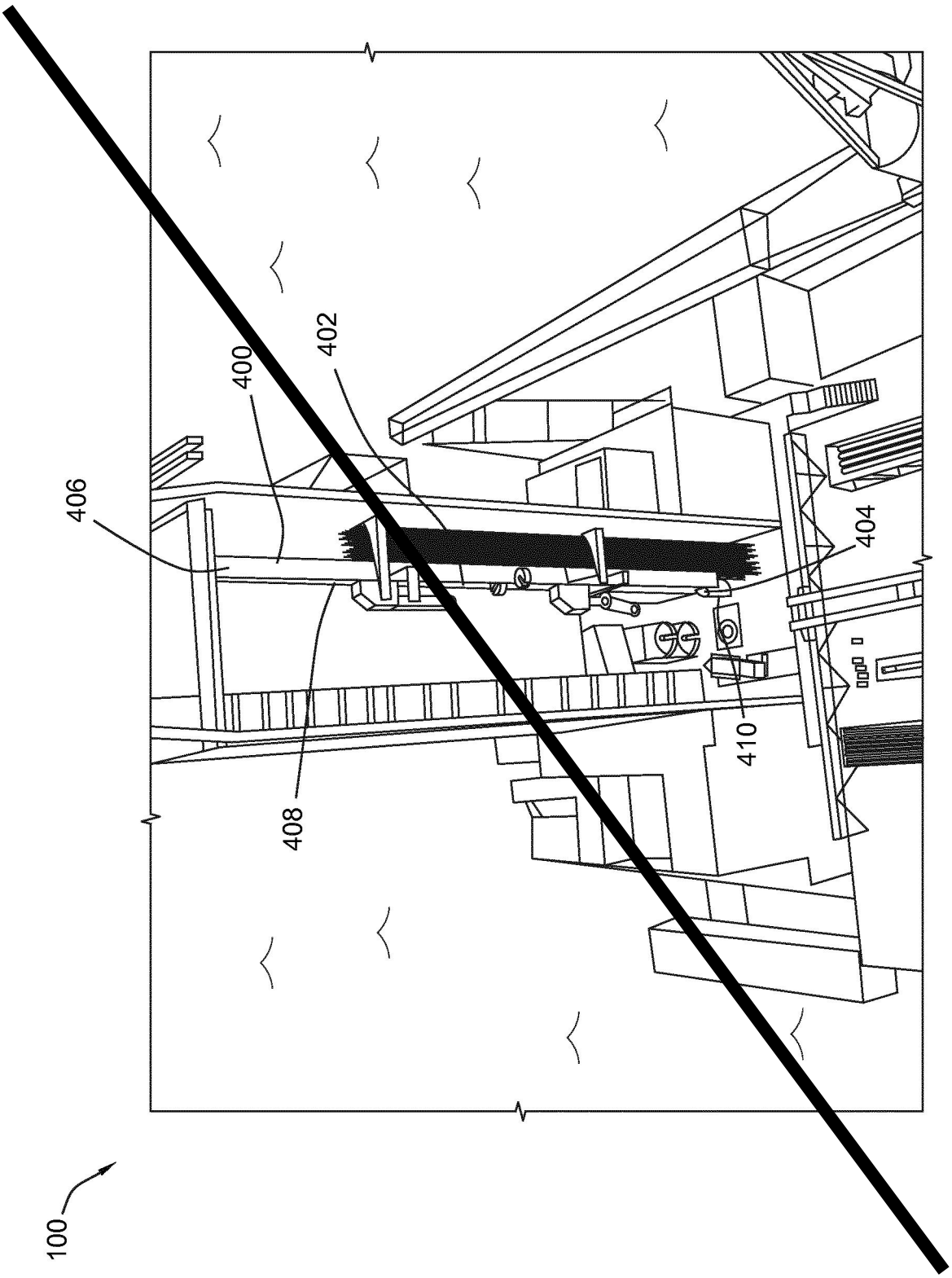

FIG. 4

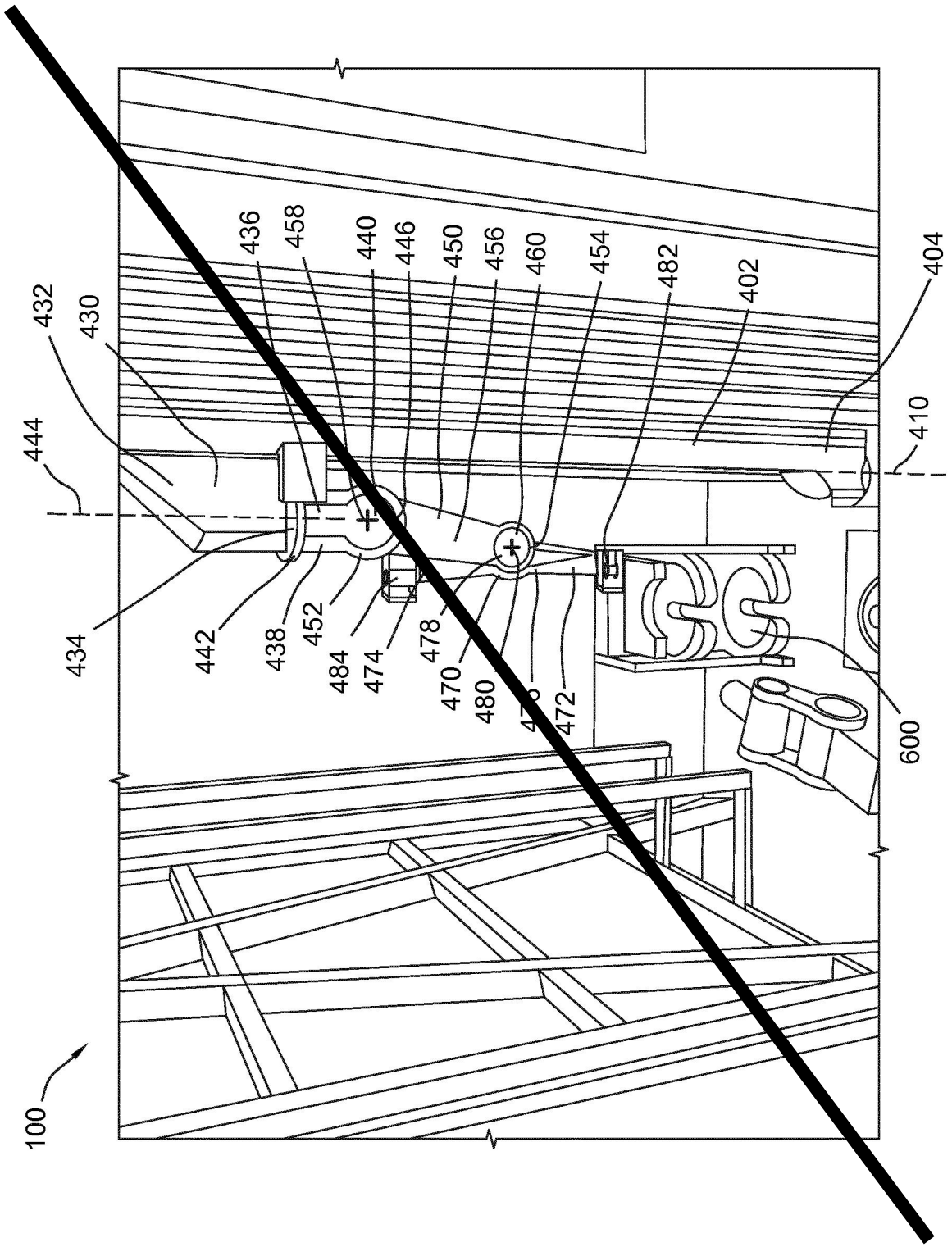
100
434
444
432
430
442
438
452
484
474
478
470
480
472
436
458
440
446
450
456
460
454
482
402
404
410
600

FIG. 6

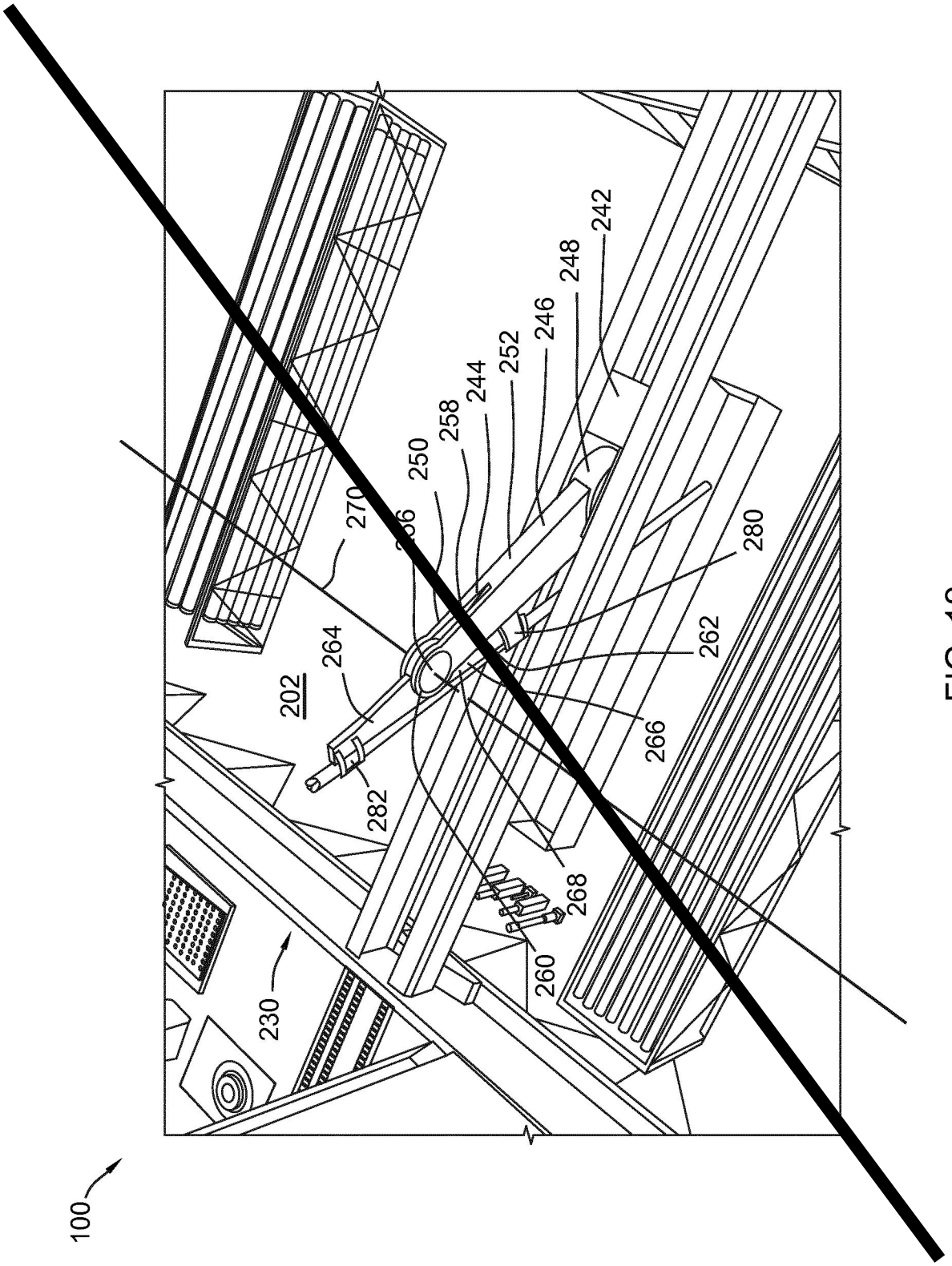
100
230
202
264
282
270
256
250
258
244
252
246
248
242
280
262
266
268
260

FIG. 12

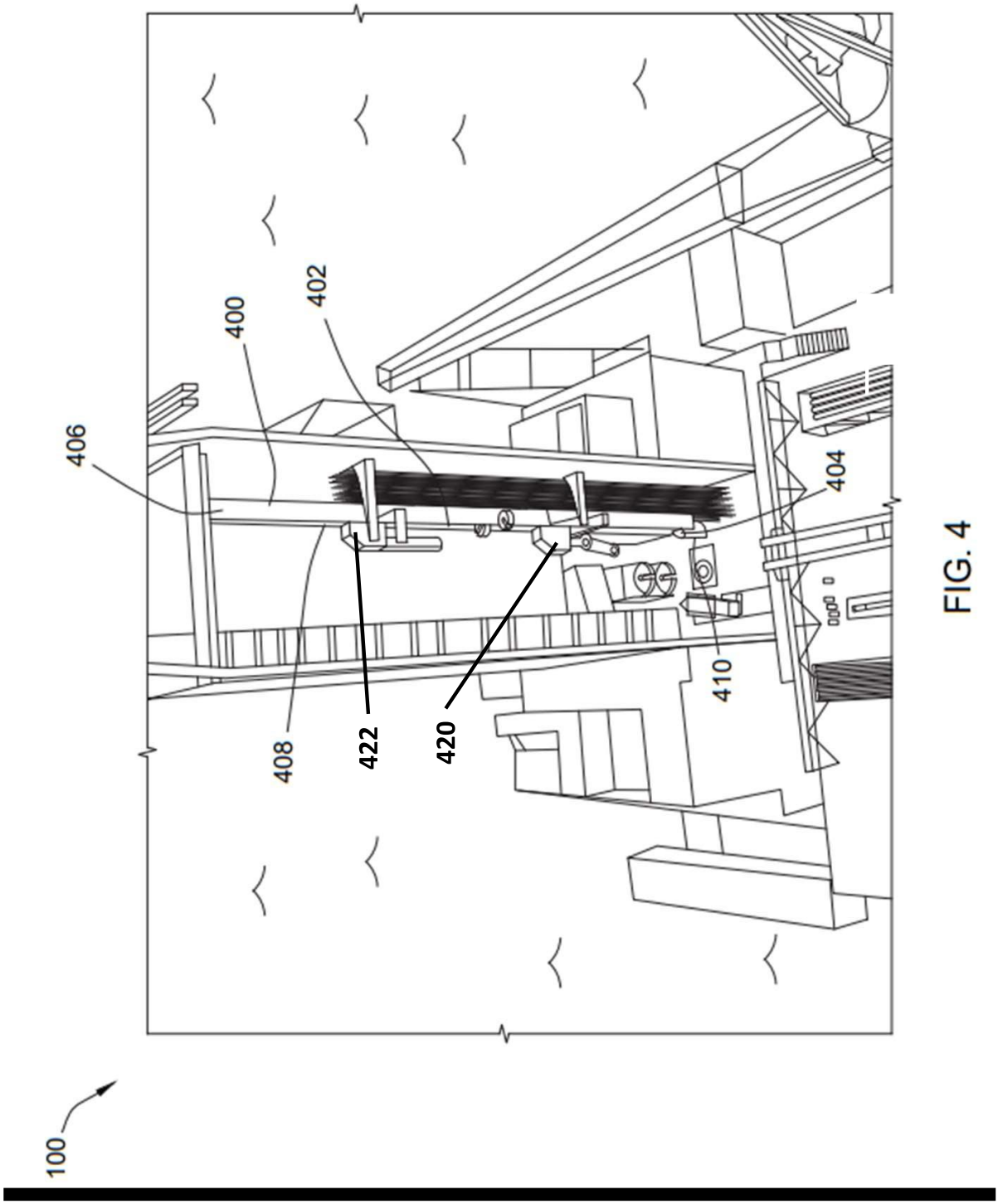

FIG. 4

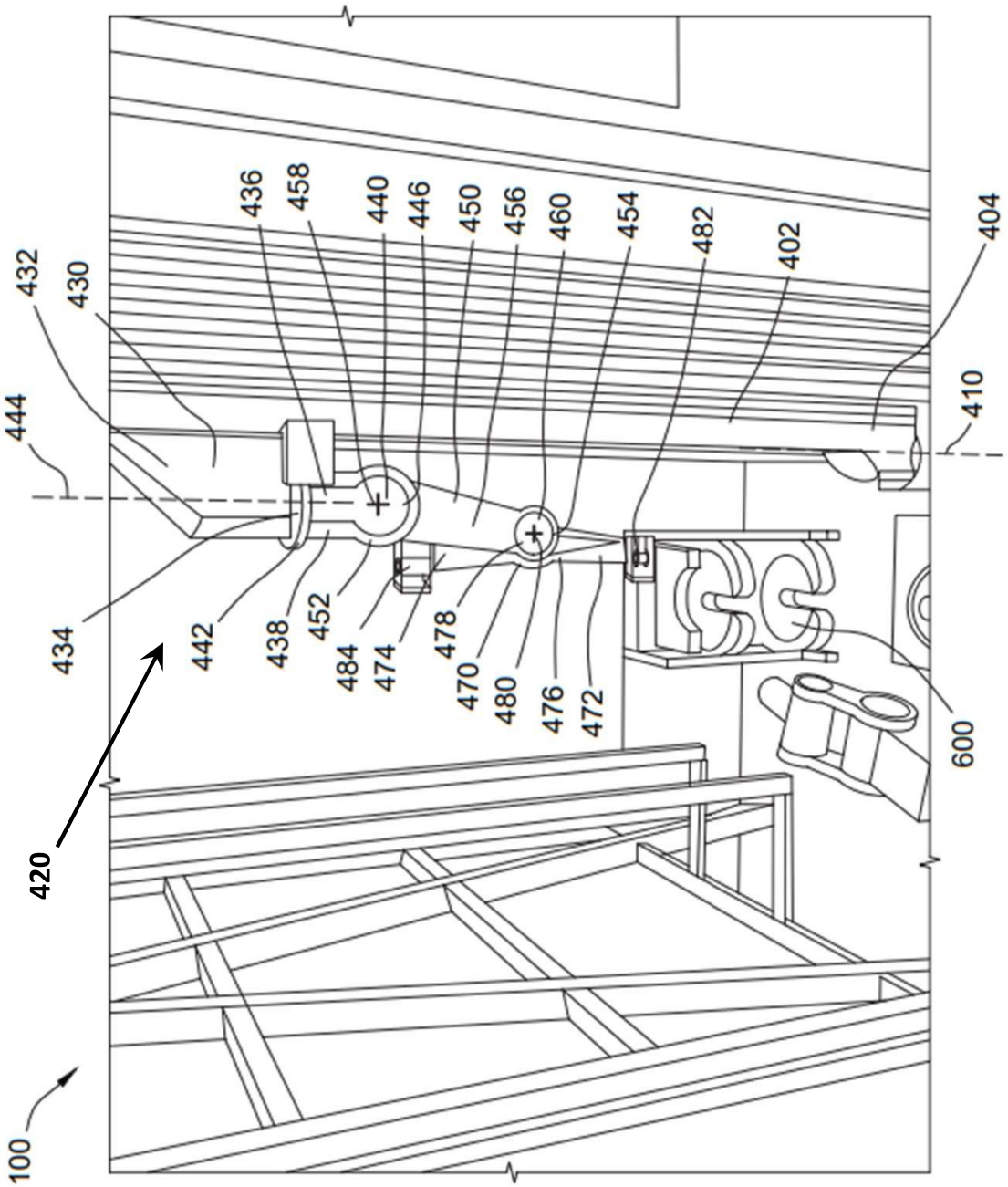
100
420
432
430
444
434
442
438
452
484
474
478
470
480
476
472
436
458
440
446
450
456
460
454
482
402
404
410
600

FIG. 6

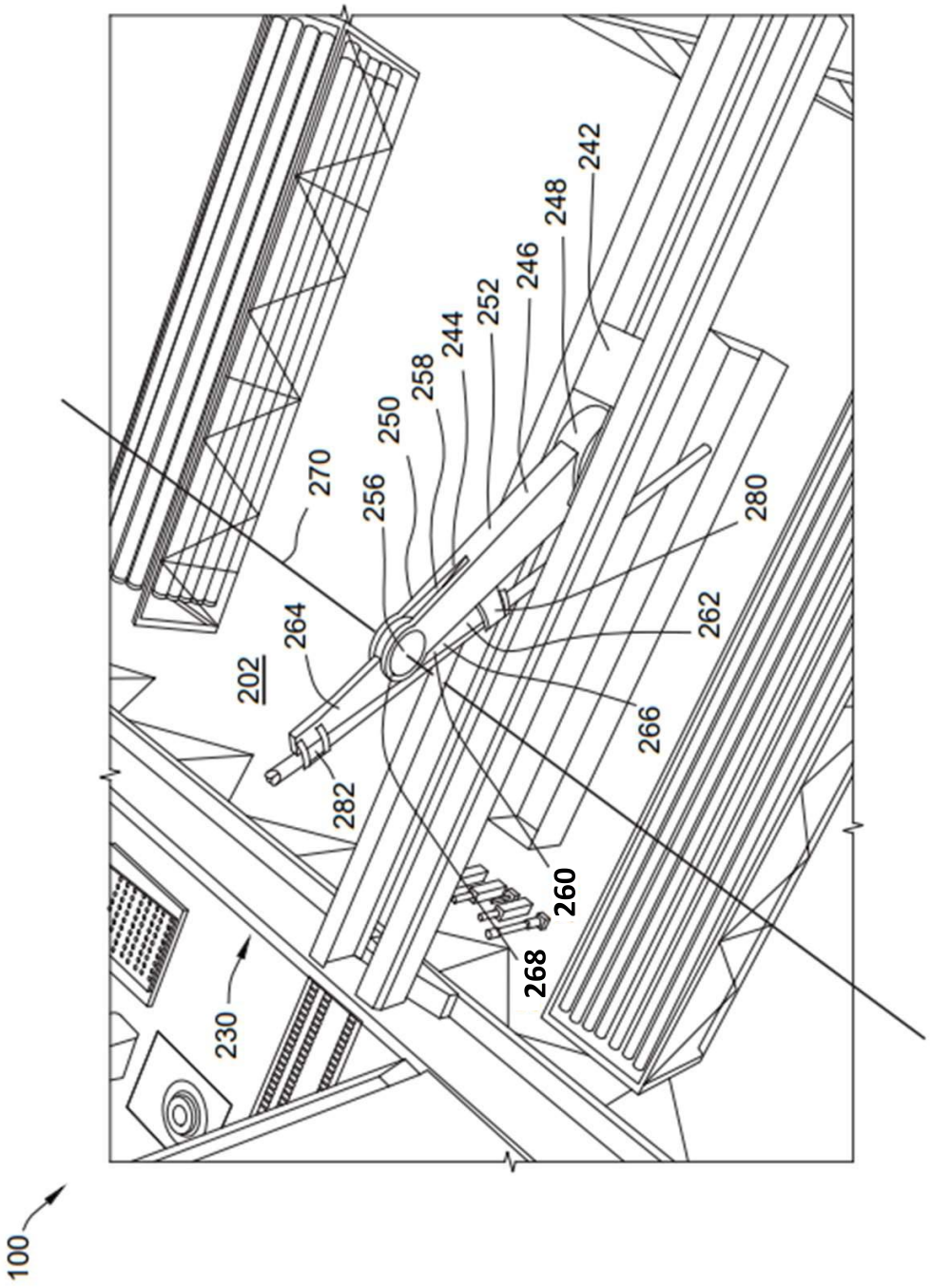
100
230
202
264
282
270
256
250
258
244
252
246
248
242
280
262
266
260
268

FIG. 12