FIG. 4

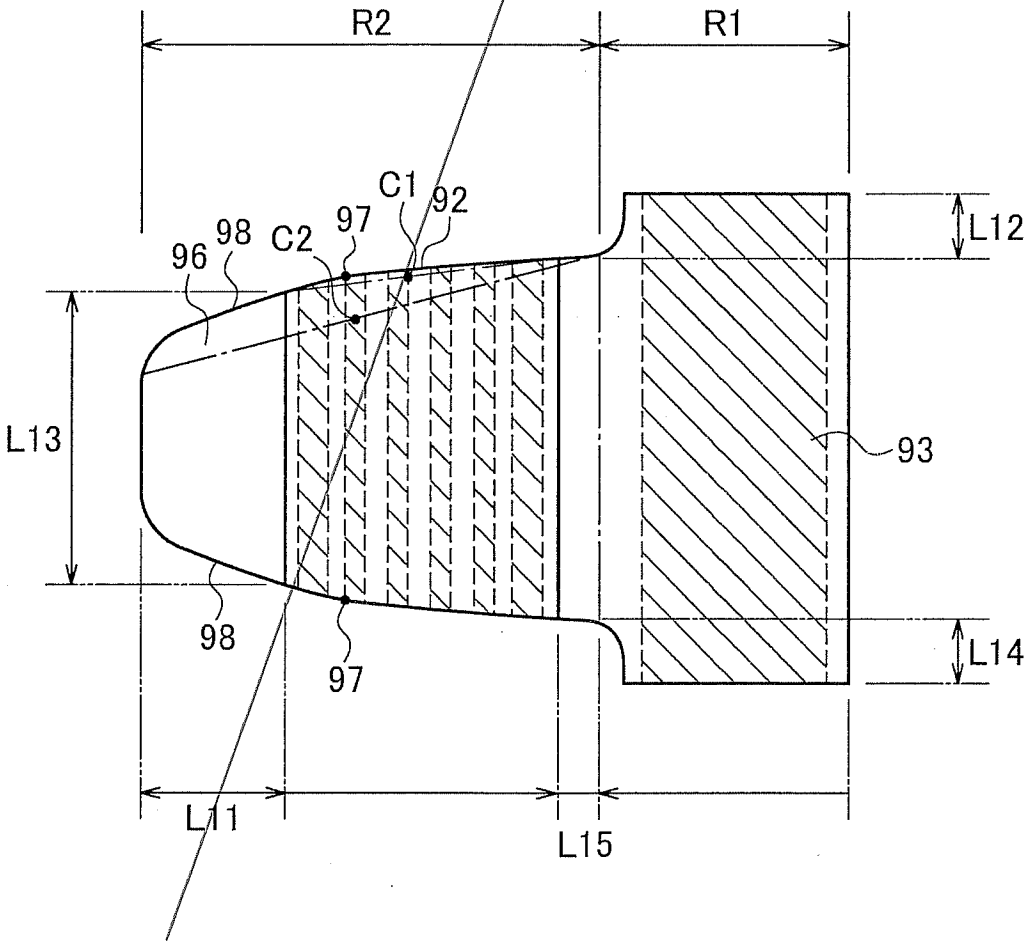

FIG. 4

