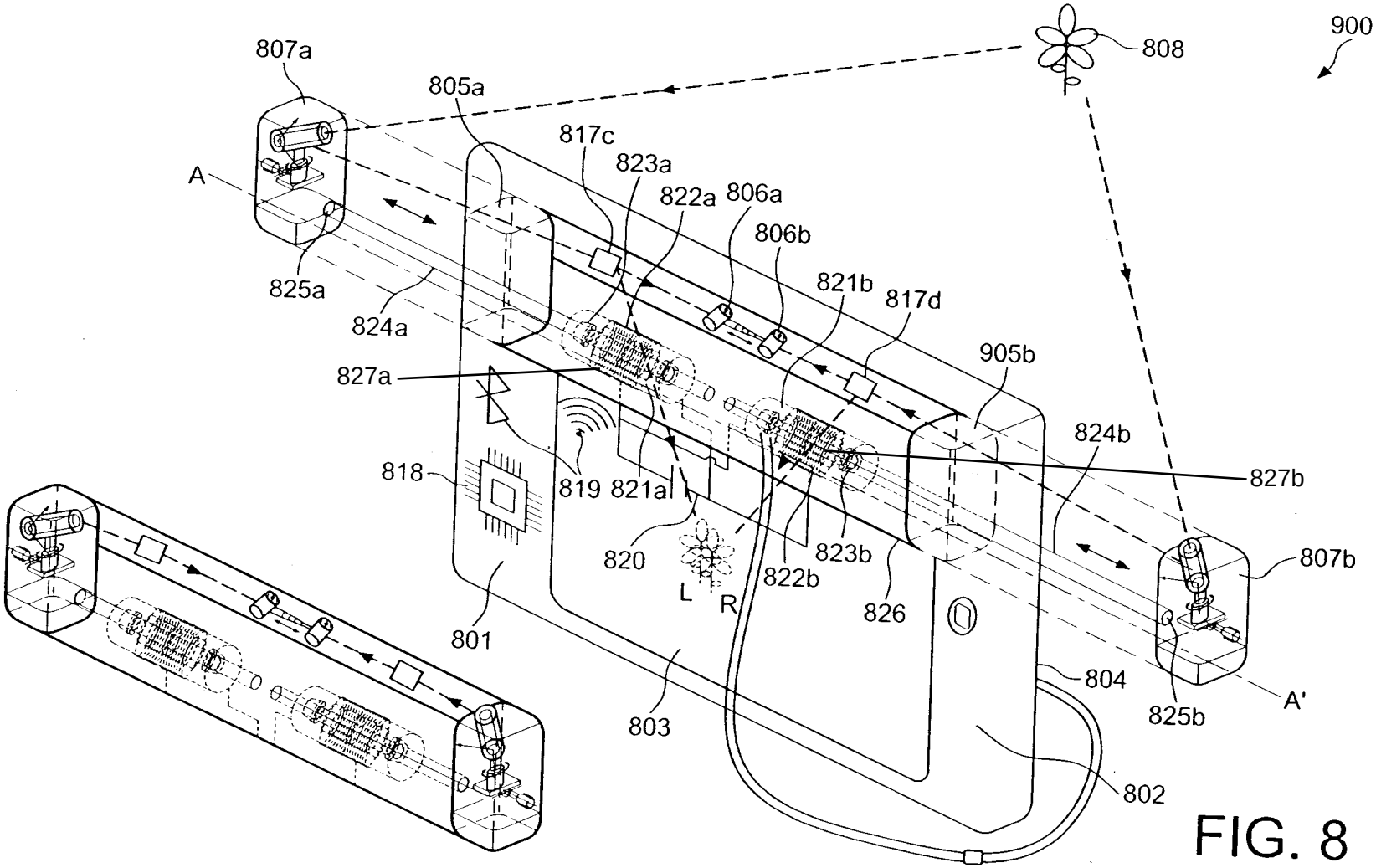
900
808
807a
805a
817c
823a
822a
806a
806b
821b
817d
905b
824b
827b
807b
A
825a
824a
827a
818
819
821a
820
L
R
822b
823b
826
801
803
804
825b
A'
802

FIG. 8