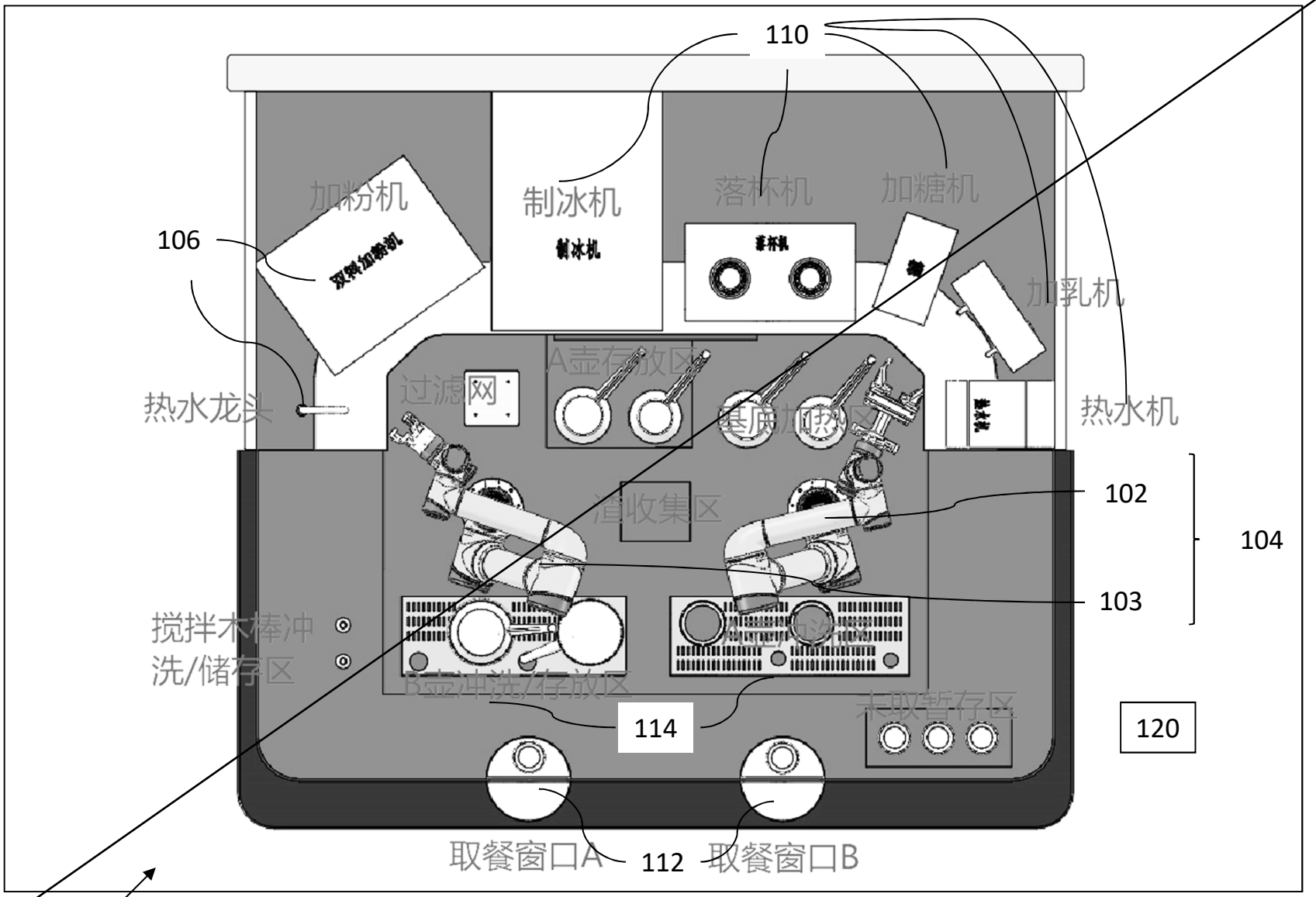
110
加粉机
制冰机
落杯机
加糖机
106
加乳机
热水龙头
过滤网
A壶存放区
基质加热区
热水机
102
104
渣收集区
103
搅拌木棒冲洗/储存区
B壶冲洗存放区
114
未取暂存区
120
取餐窗口A
112
取餐窗口B
100

Figure 1

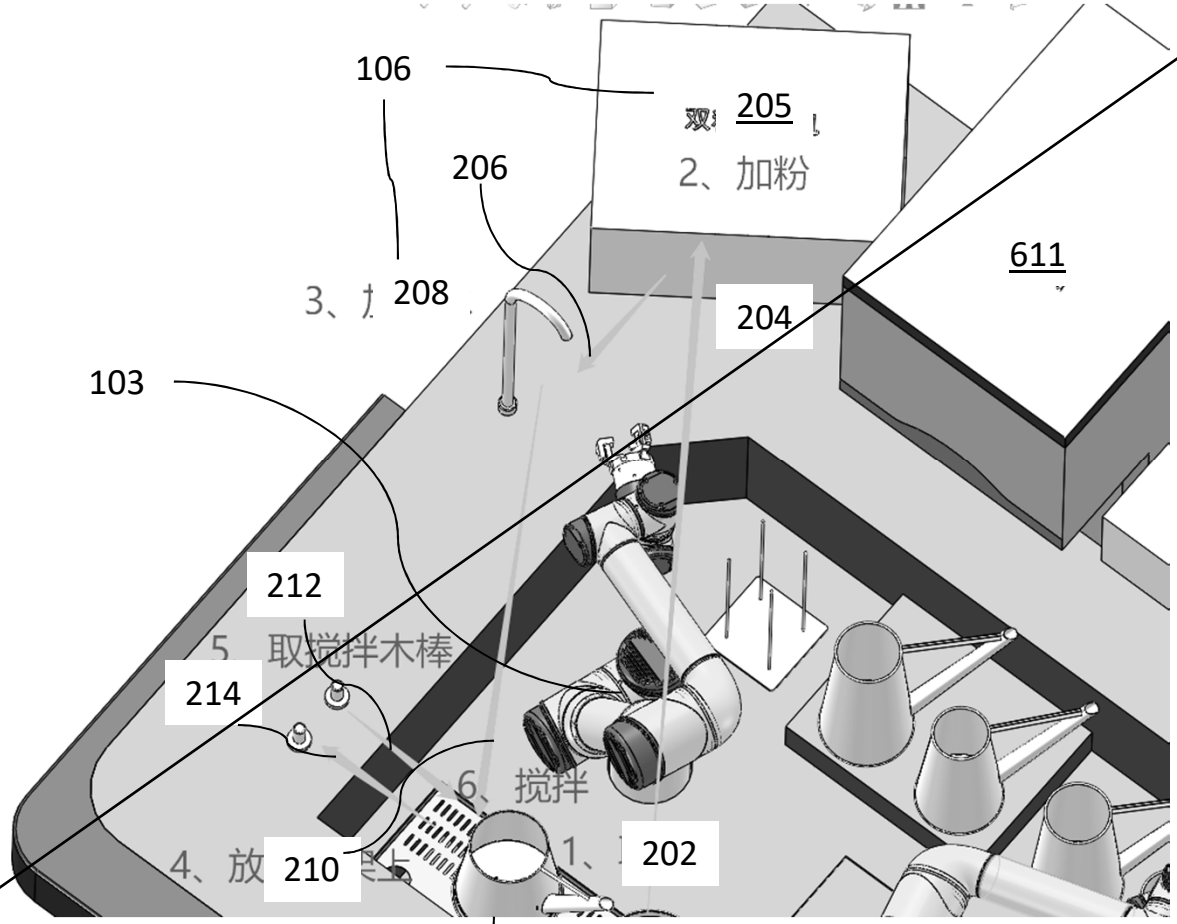

Figure 2

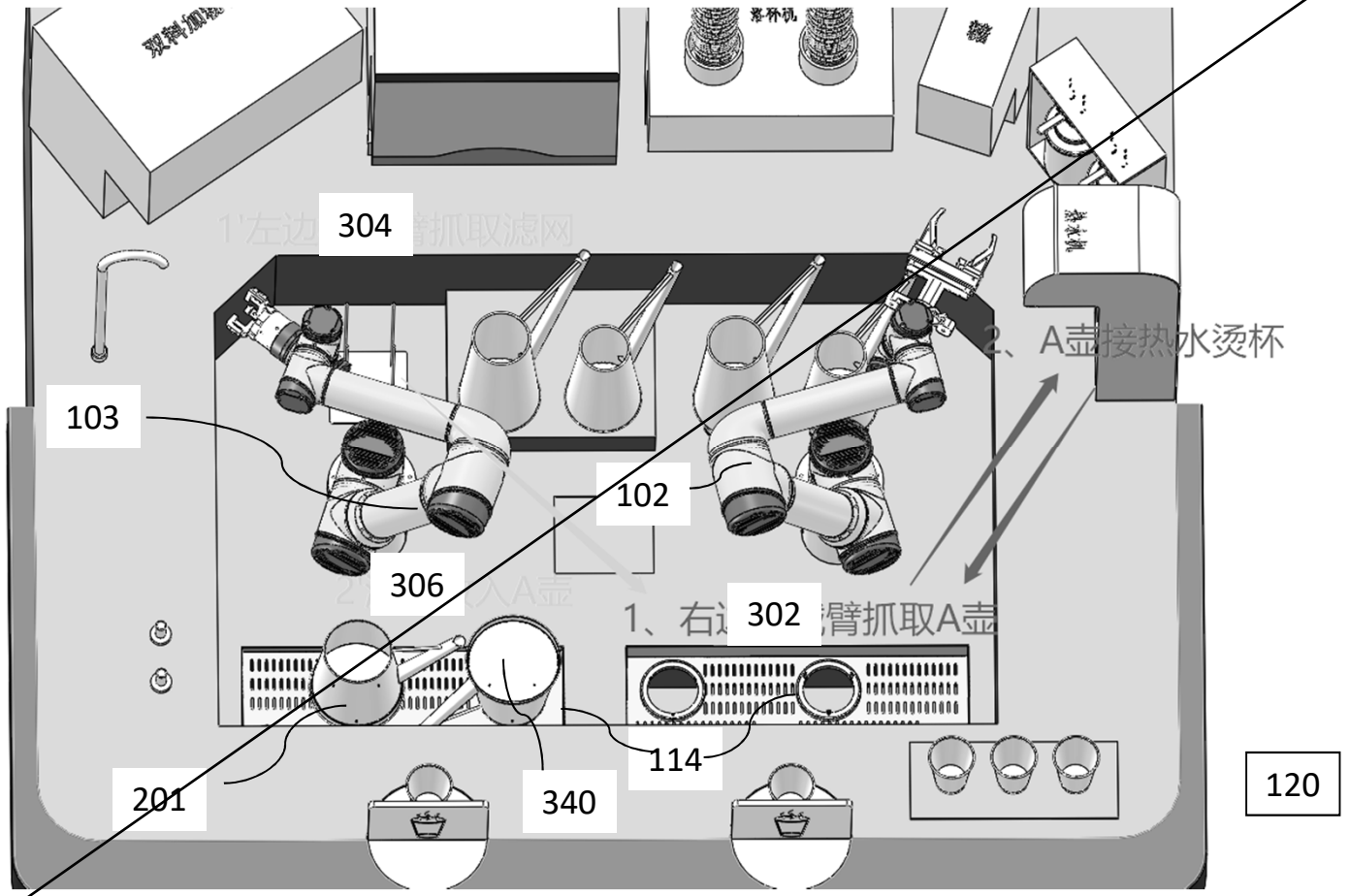

Figure 3

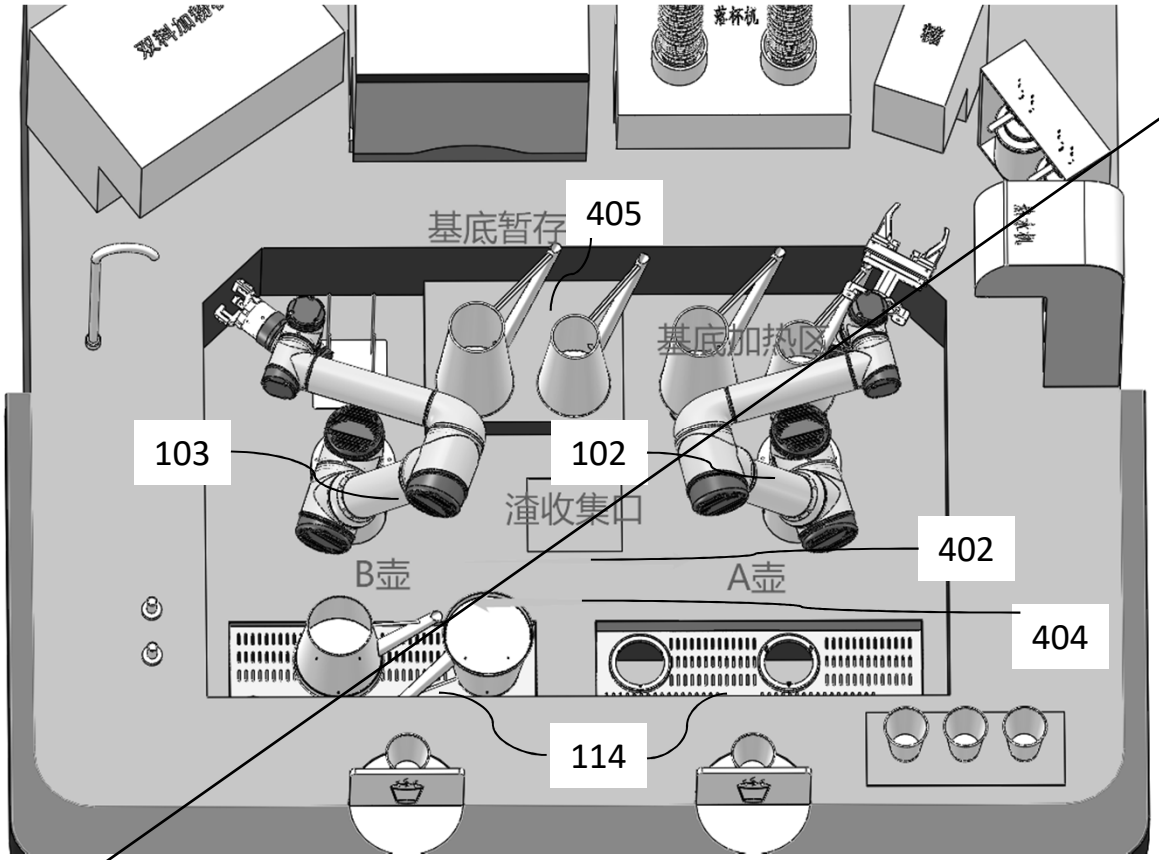

Figure 4

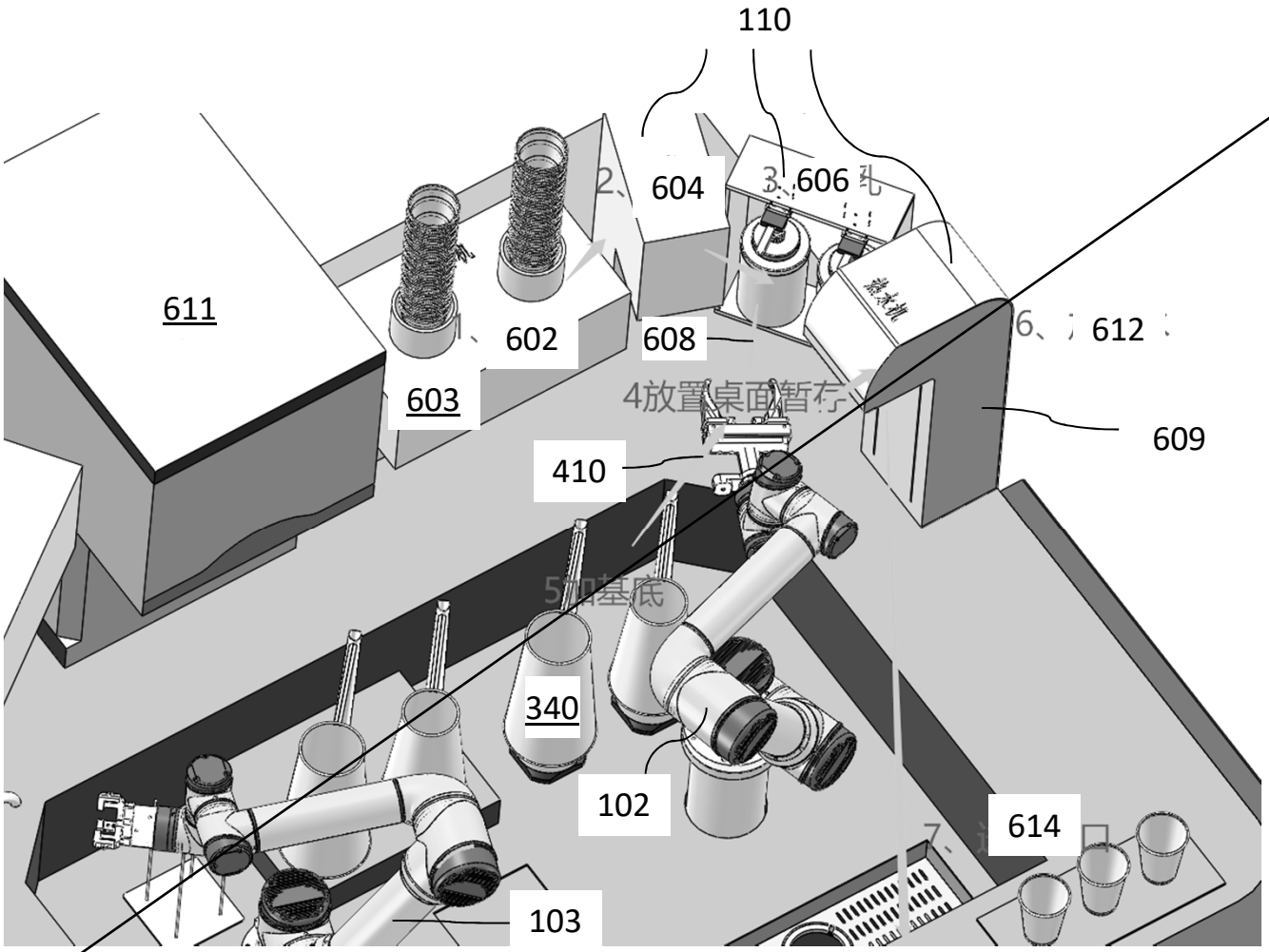

Figure 6

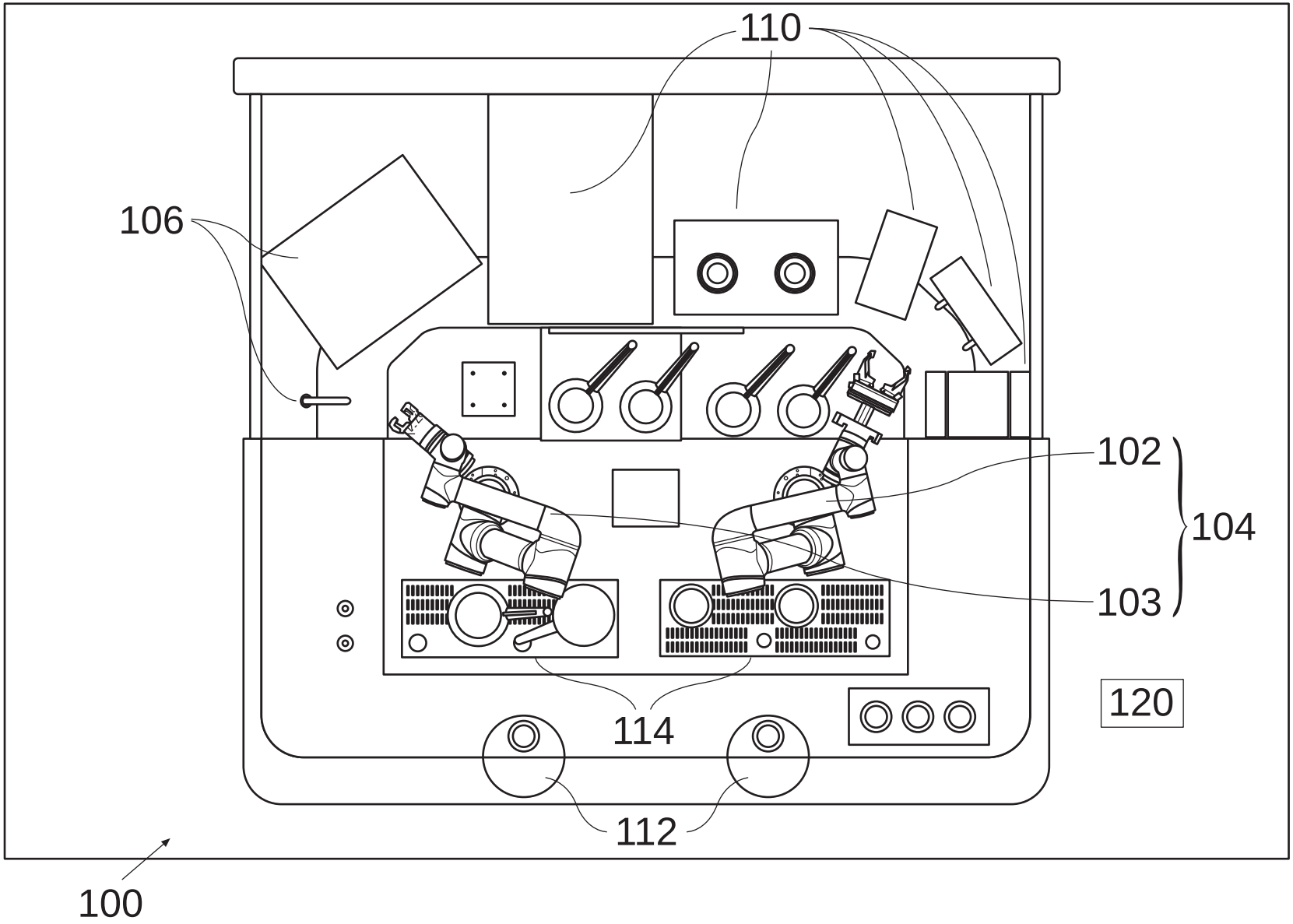

Figure 1

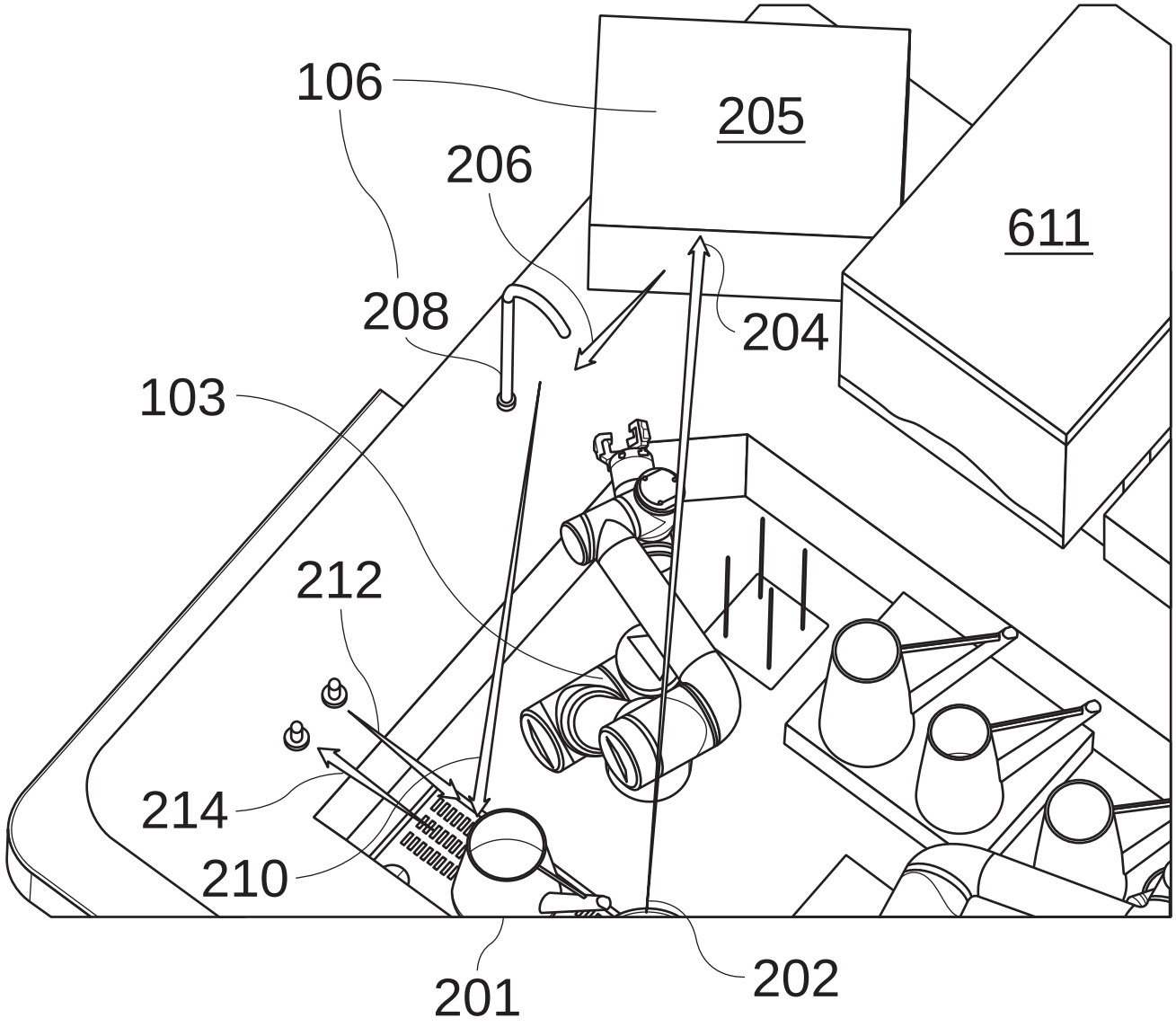

Figure 2

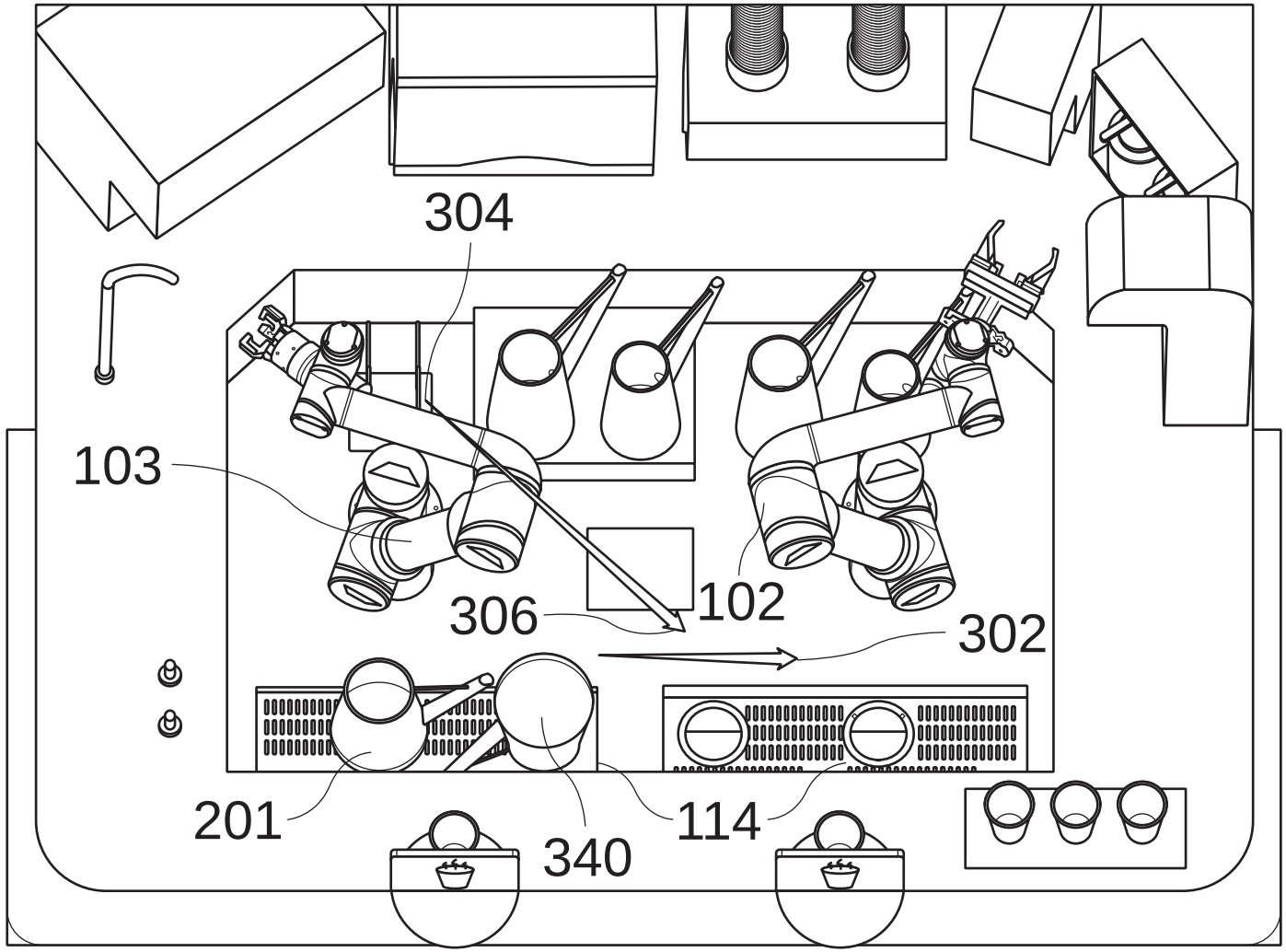

Figure 3

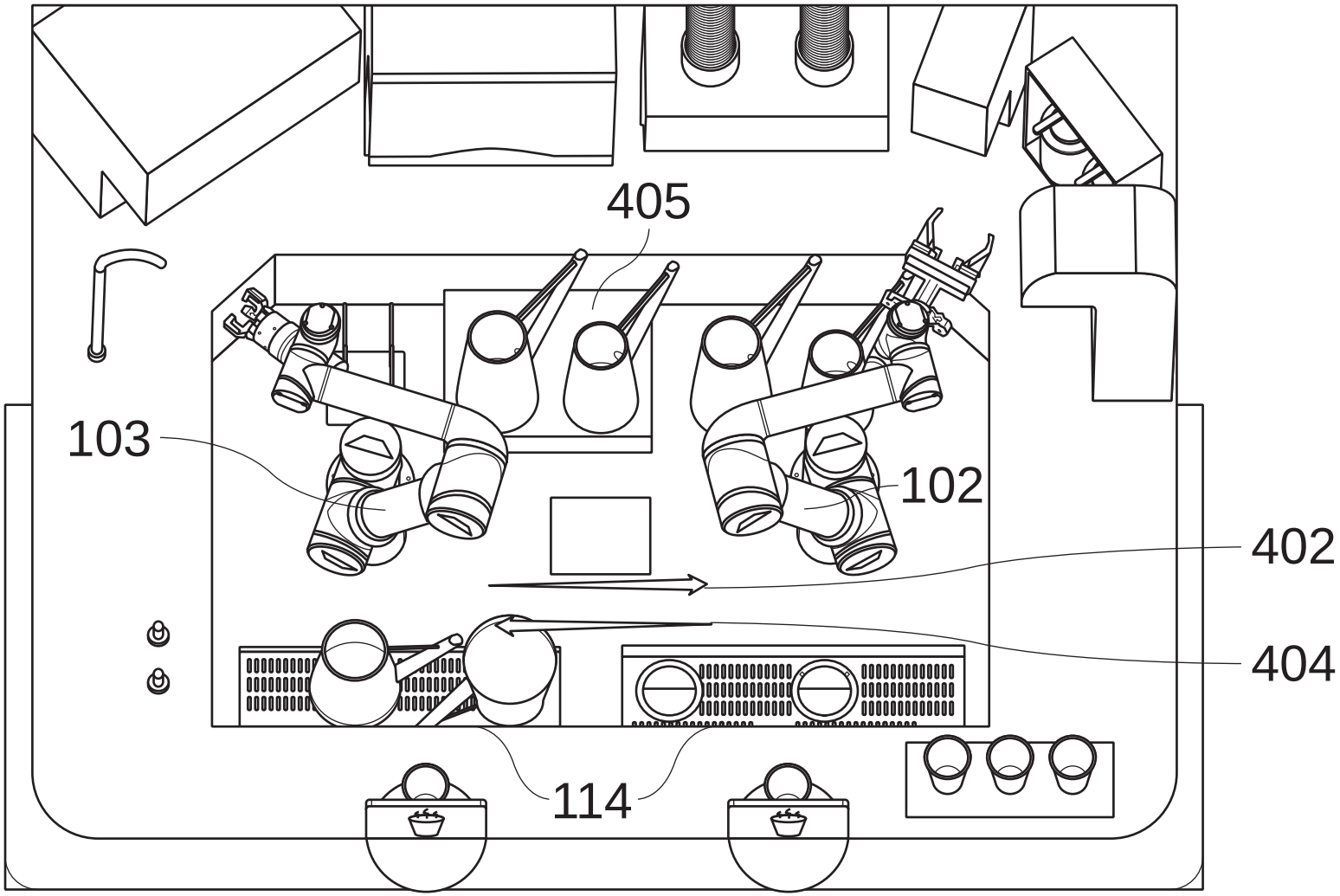

Figure 4

Figure 6