FIG. 3

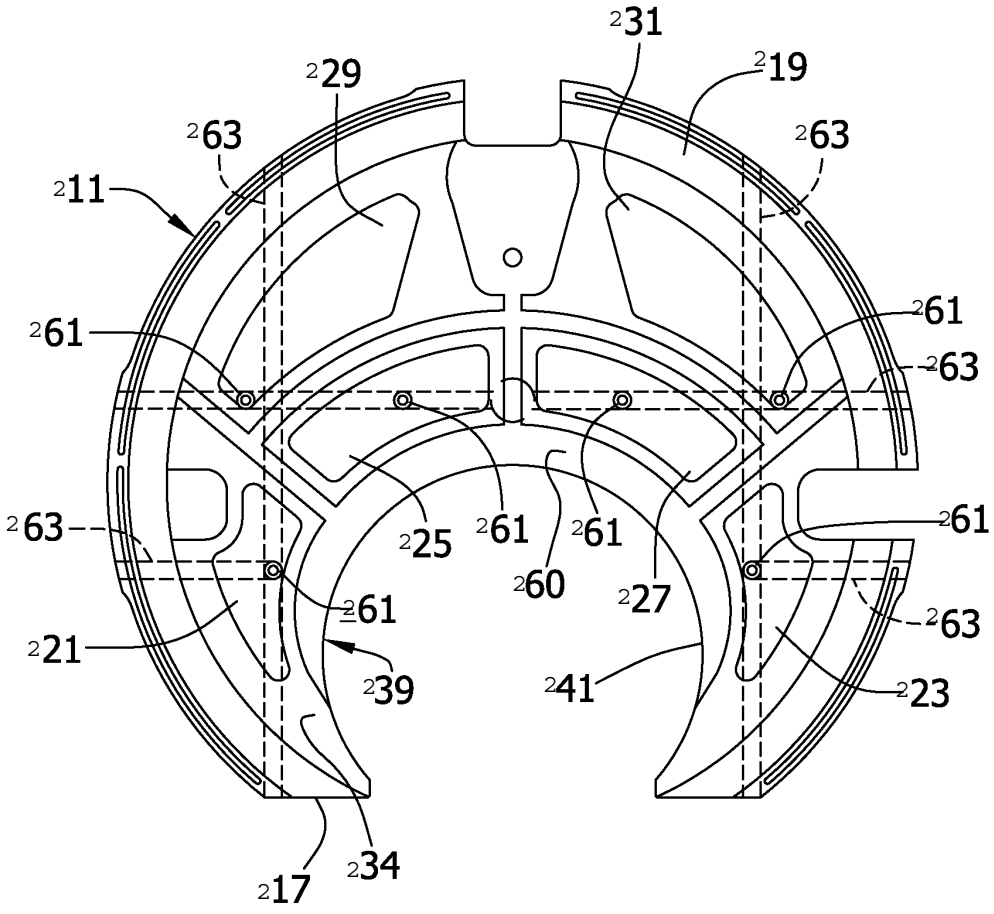
231
229
219
263
263
211
261
261
263
263
261
225
261
261
260
227
261
263
221
239
241
223
234
217