FIG. 1

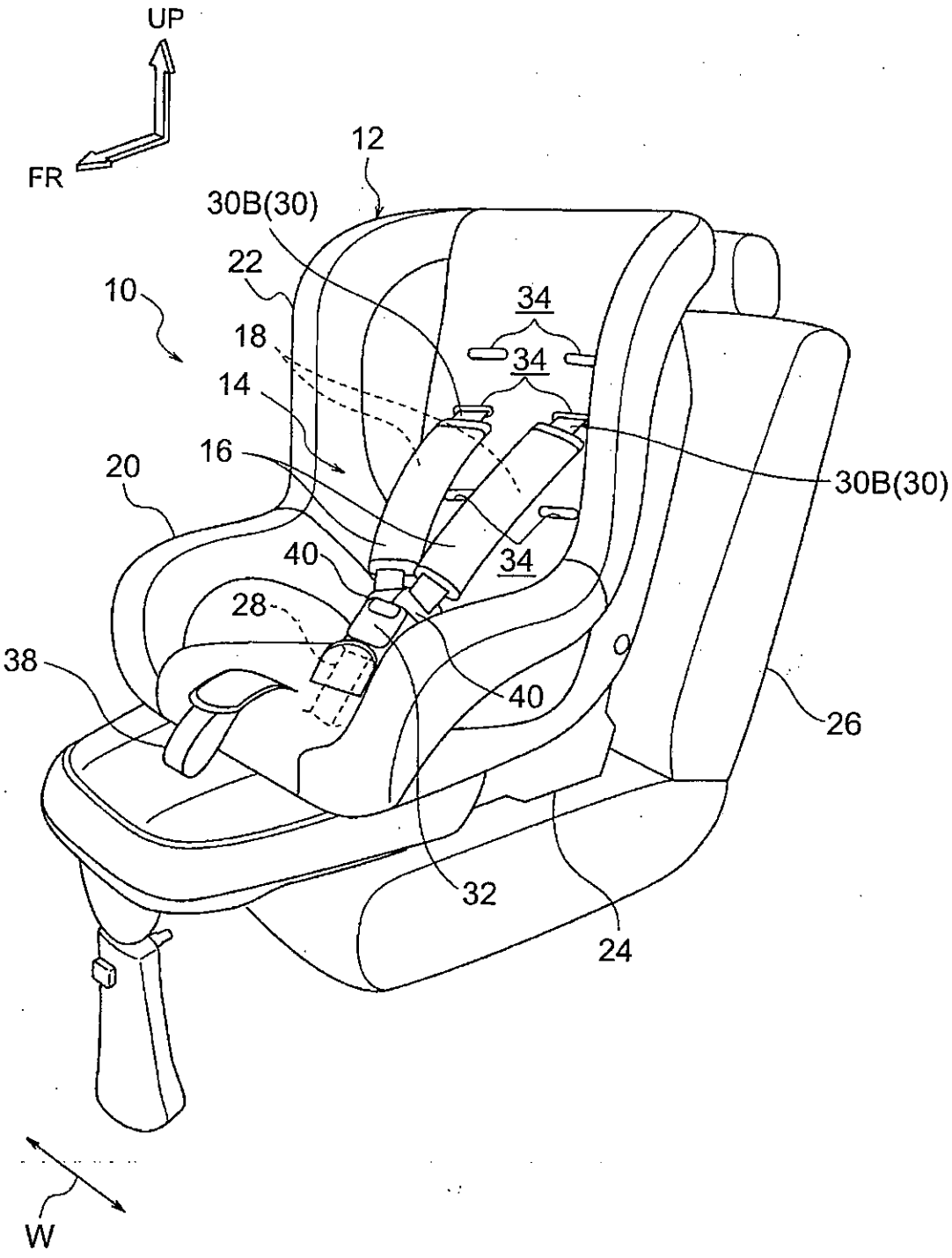

FIG. 2

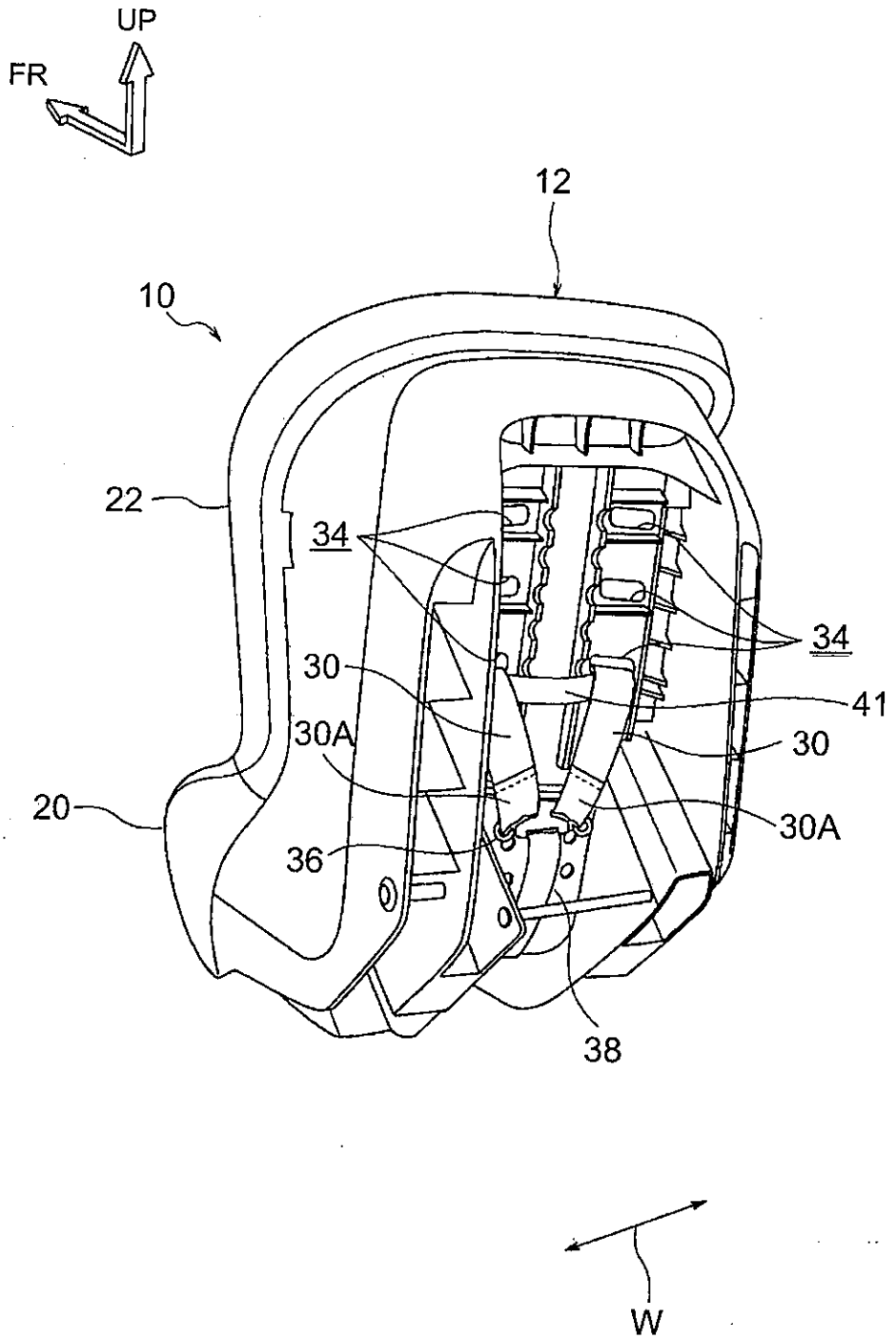

FIG. 3

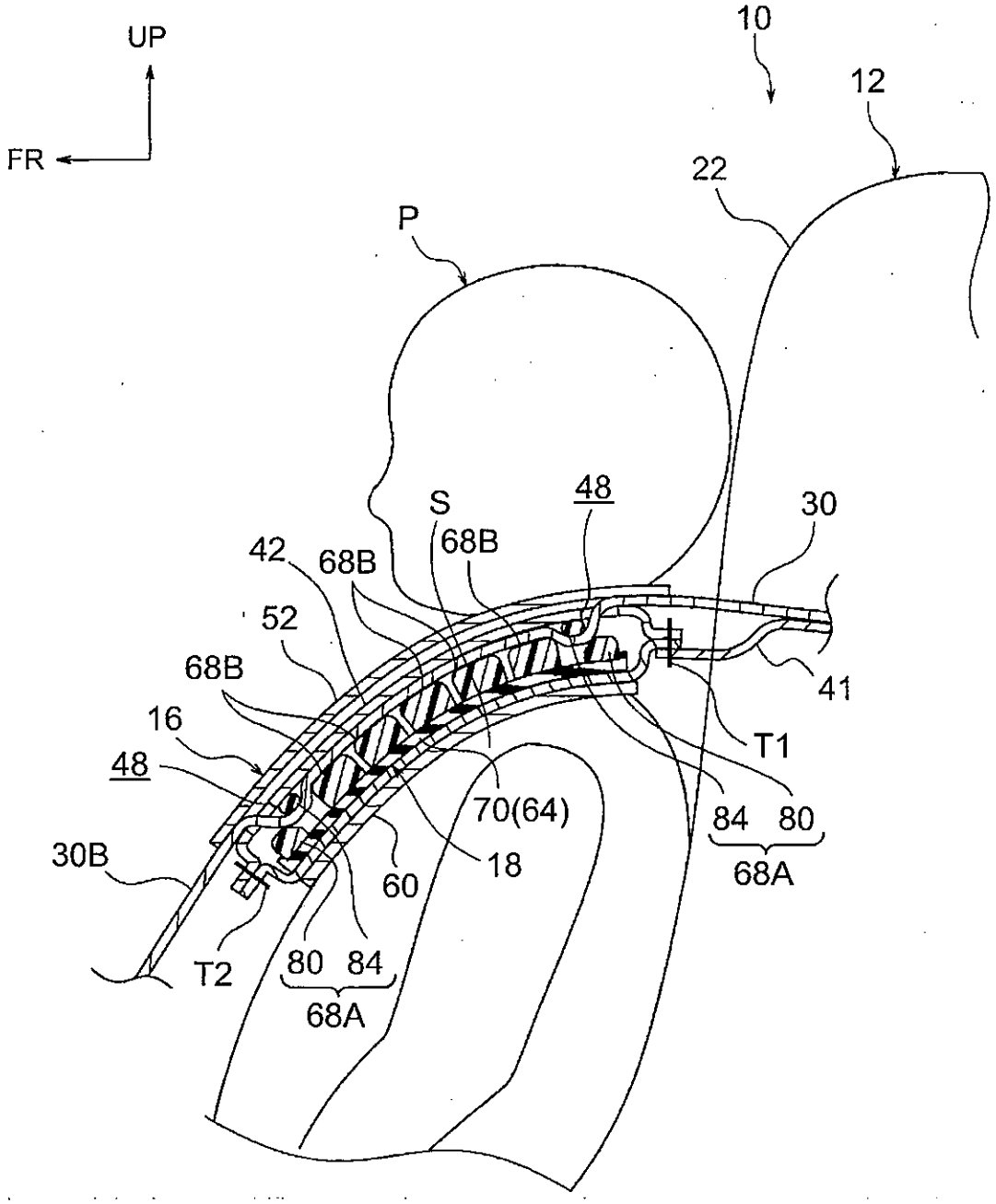
UP
FR
10
12
22
P
S
48
30
42
68B
68B
52
68B
41
16
T1
48
70(64)
84 80
68A
30B
60
18
T2
80 84
68A

FIG. 4

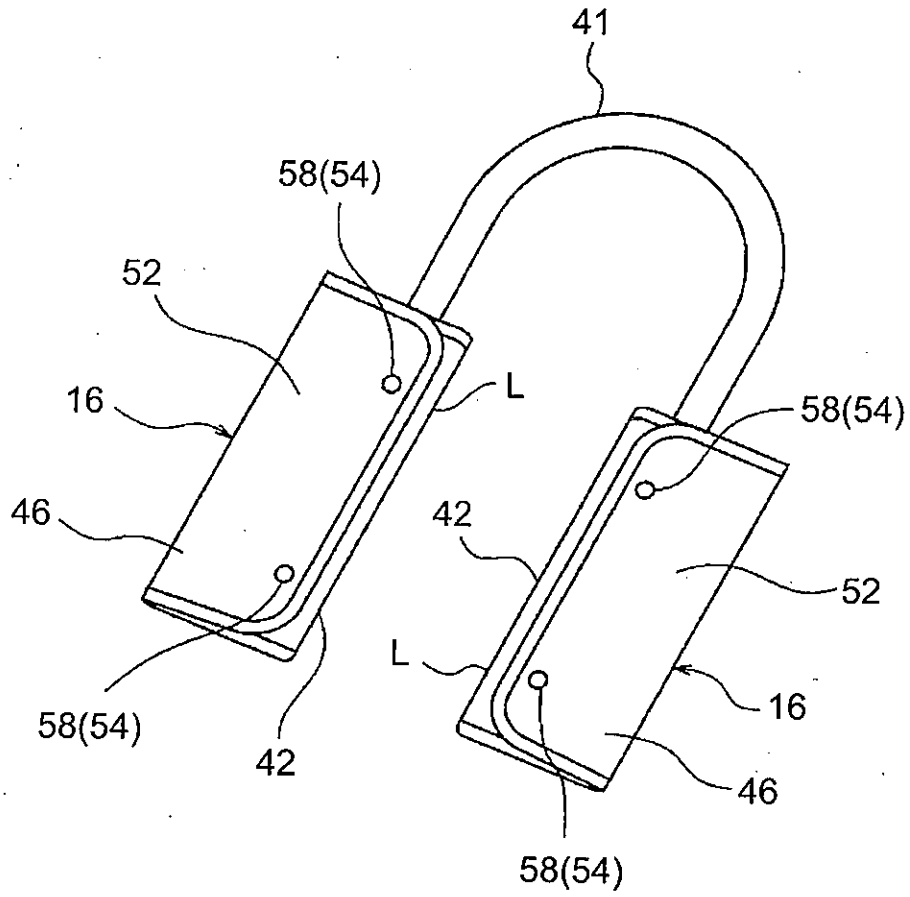

FIG. 5

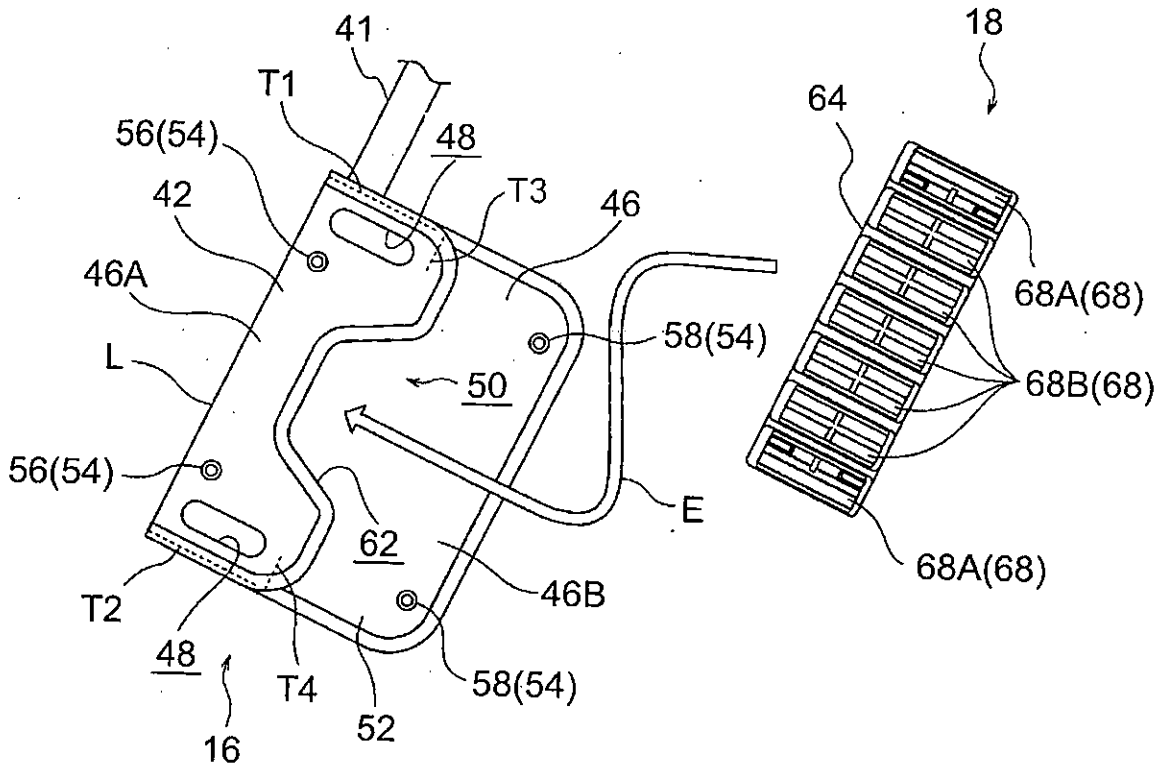
41
T1
56(54)
48
42
T3
46
46A
L
58(54)
50
56(54)
62
E
T2
46B
48
T4
58(54)
52
16
18
64
68A(68)
68B(68)
68A(68)

FIG. 6

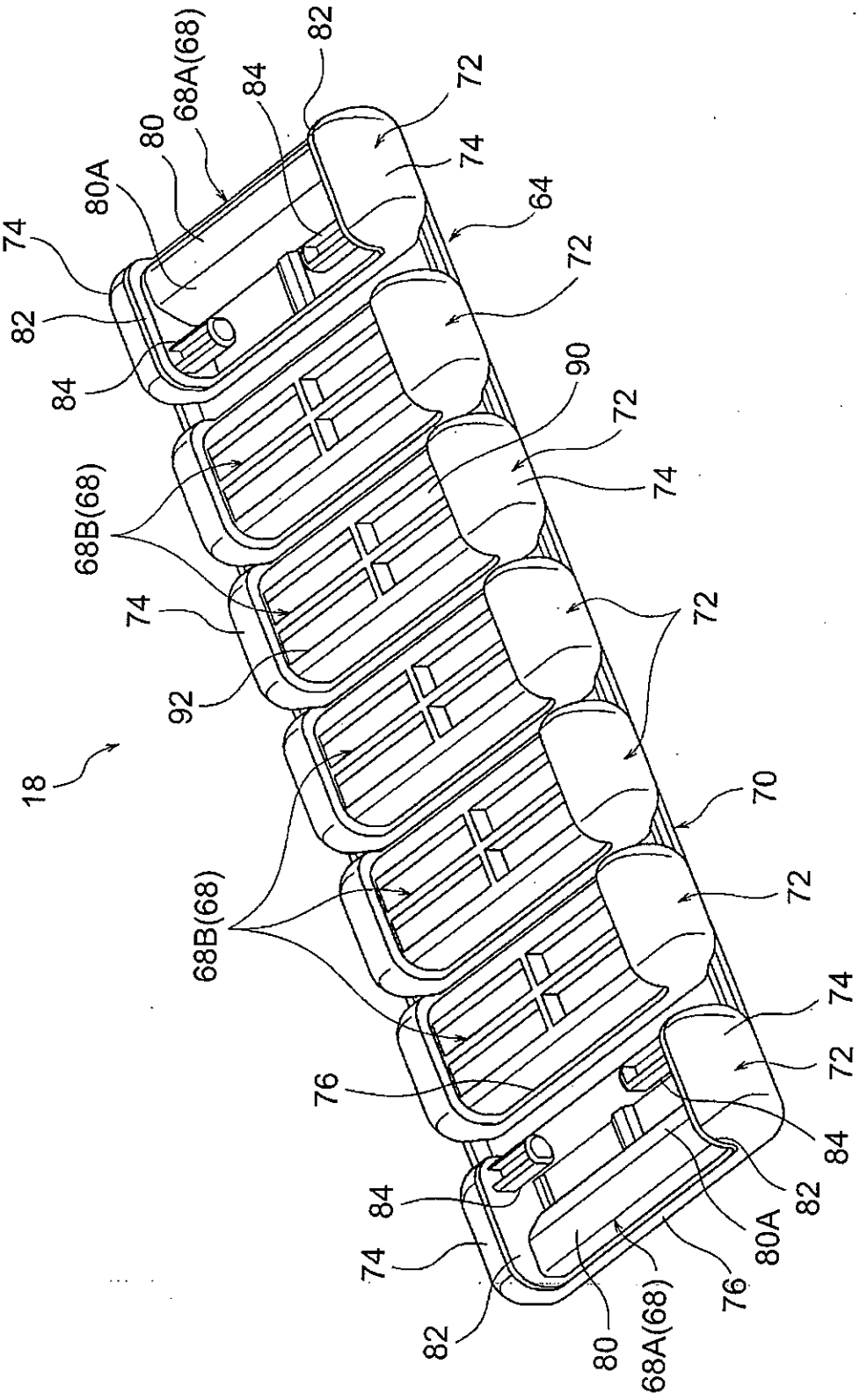

FIG. 7

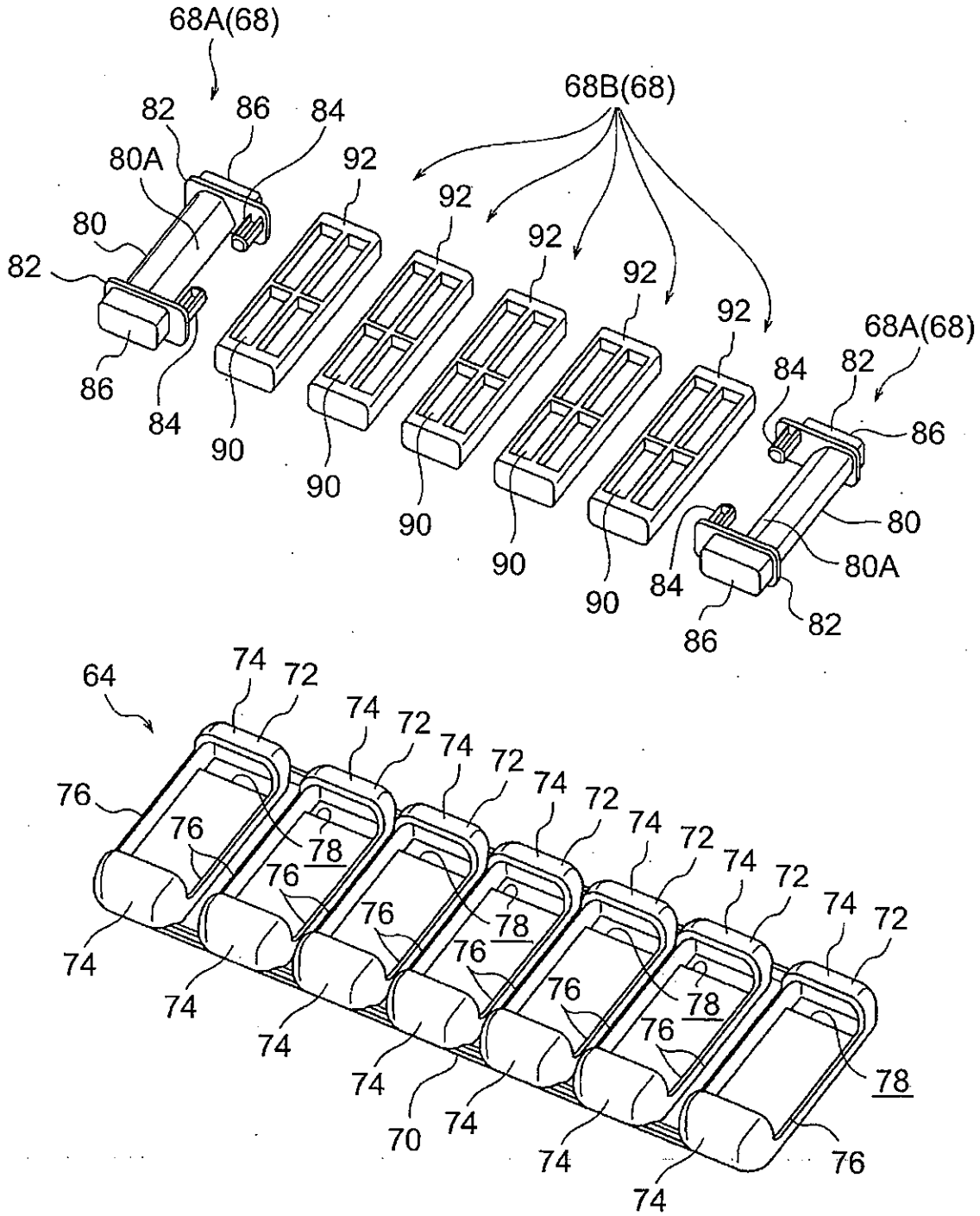

FIG. 8

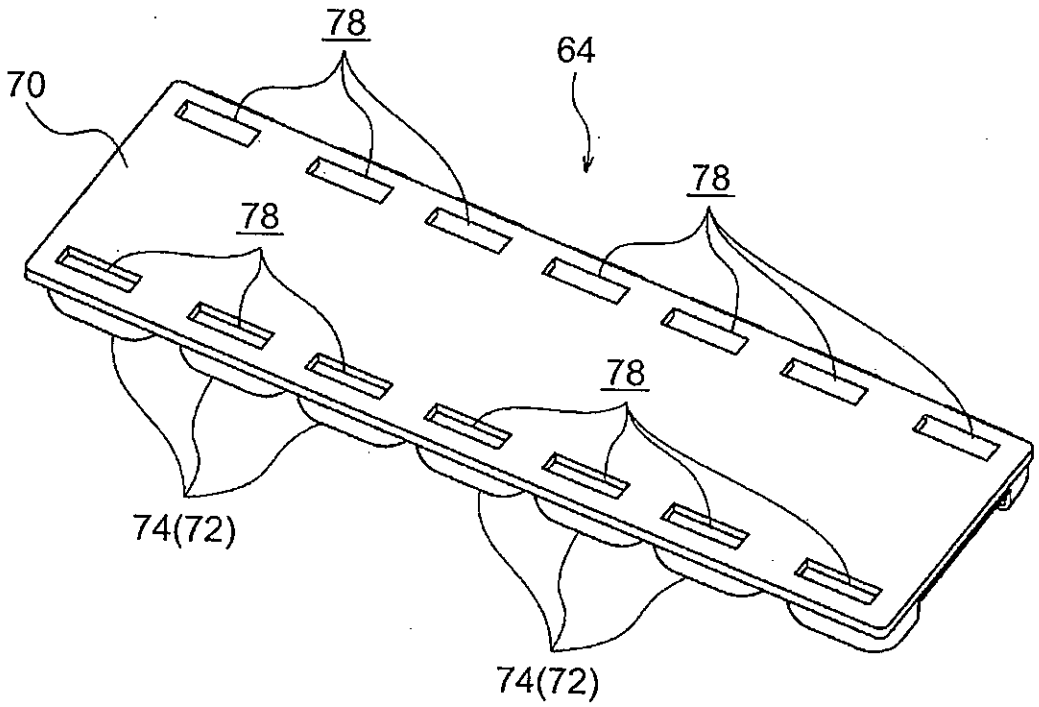

FIG. 9

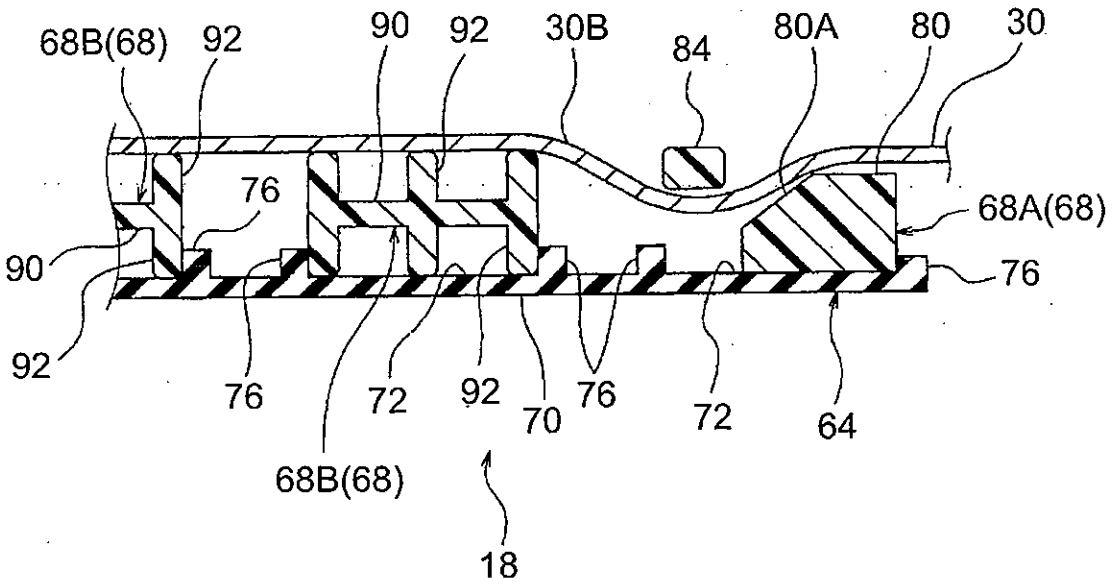
68B(68)
92
90
92
30B
84
80A
80
30
76
68A(68)
90
76
92
76
72
92
70
76
72
64
68B(68)
18

FIG. 10

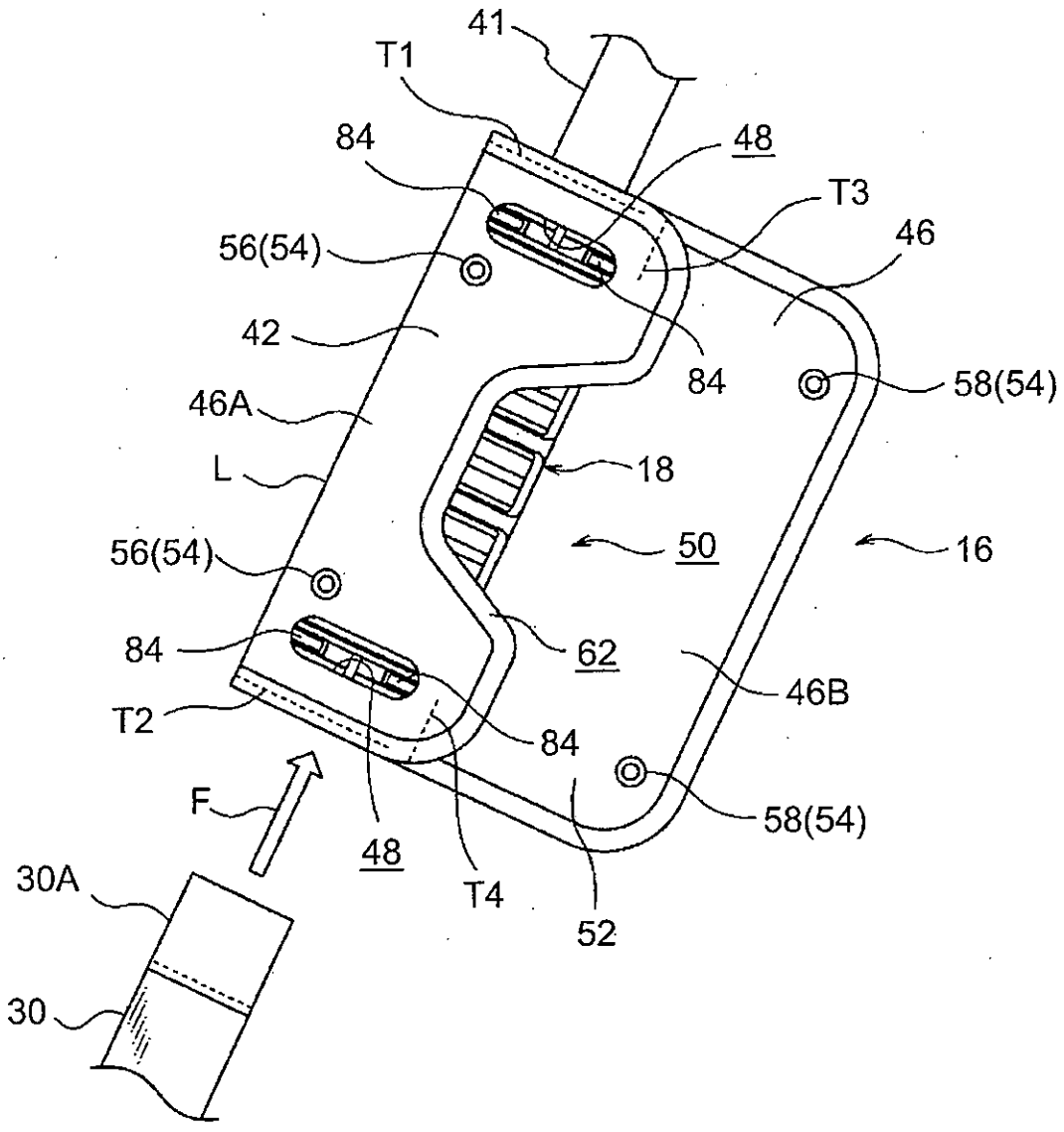
41
T1
84
48
T3
46
56(54)
42
84
58(54)
46A
L
18
56(54)
50
16
84
62
46B
T2
84
F
58(54)
48
T4
52
30A
30

FIG. 11

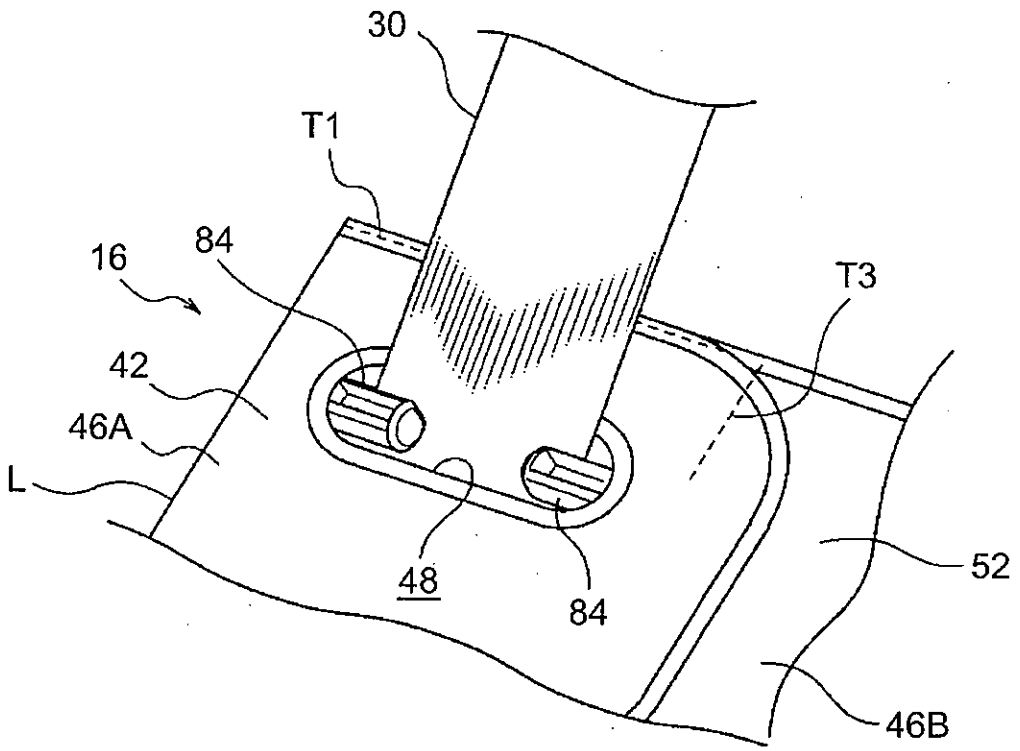

FIG. 12

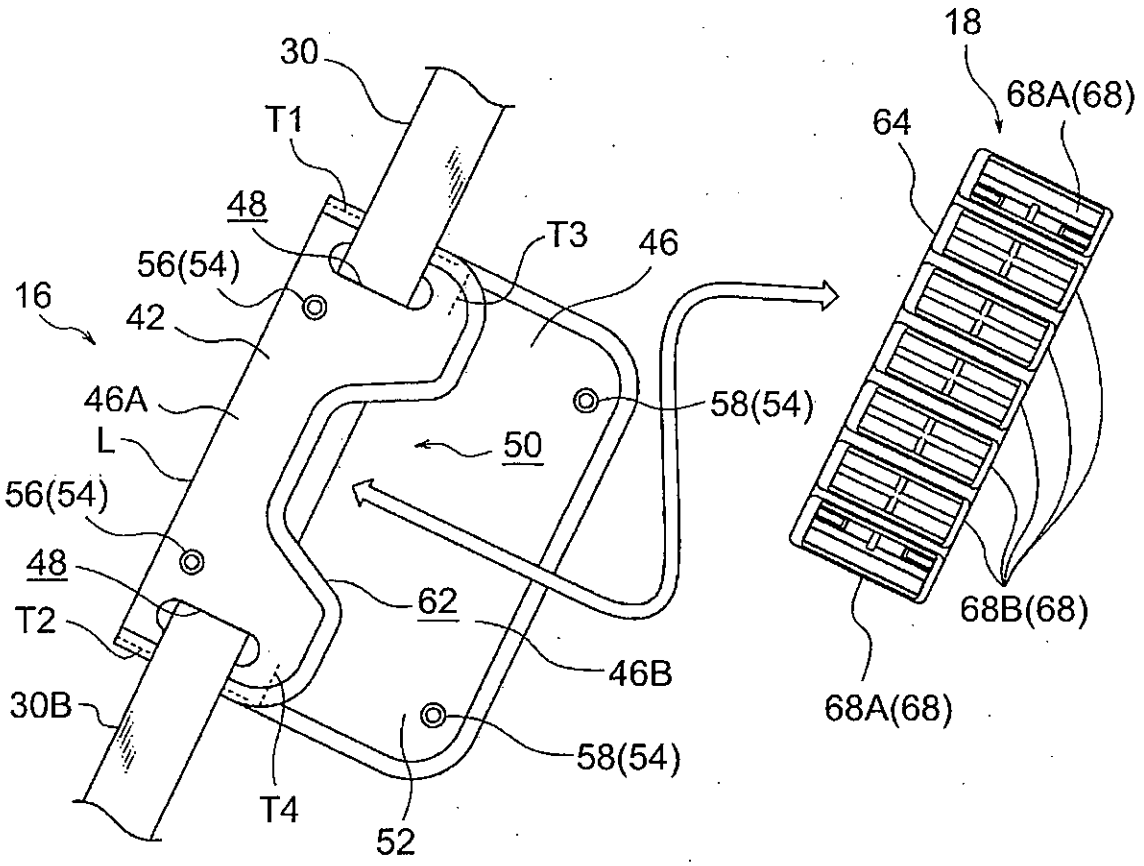
30
T1
48
56(54)
16
42
46A
L
56(54)
48
T2
30B
T4
52
T3
46
58(54)
50
62
46B
58(54)
18
68A(68)
64
68B(68)
68A(68)