Fig. 1

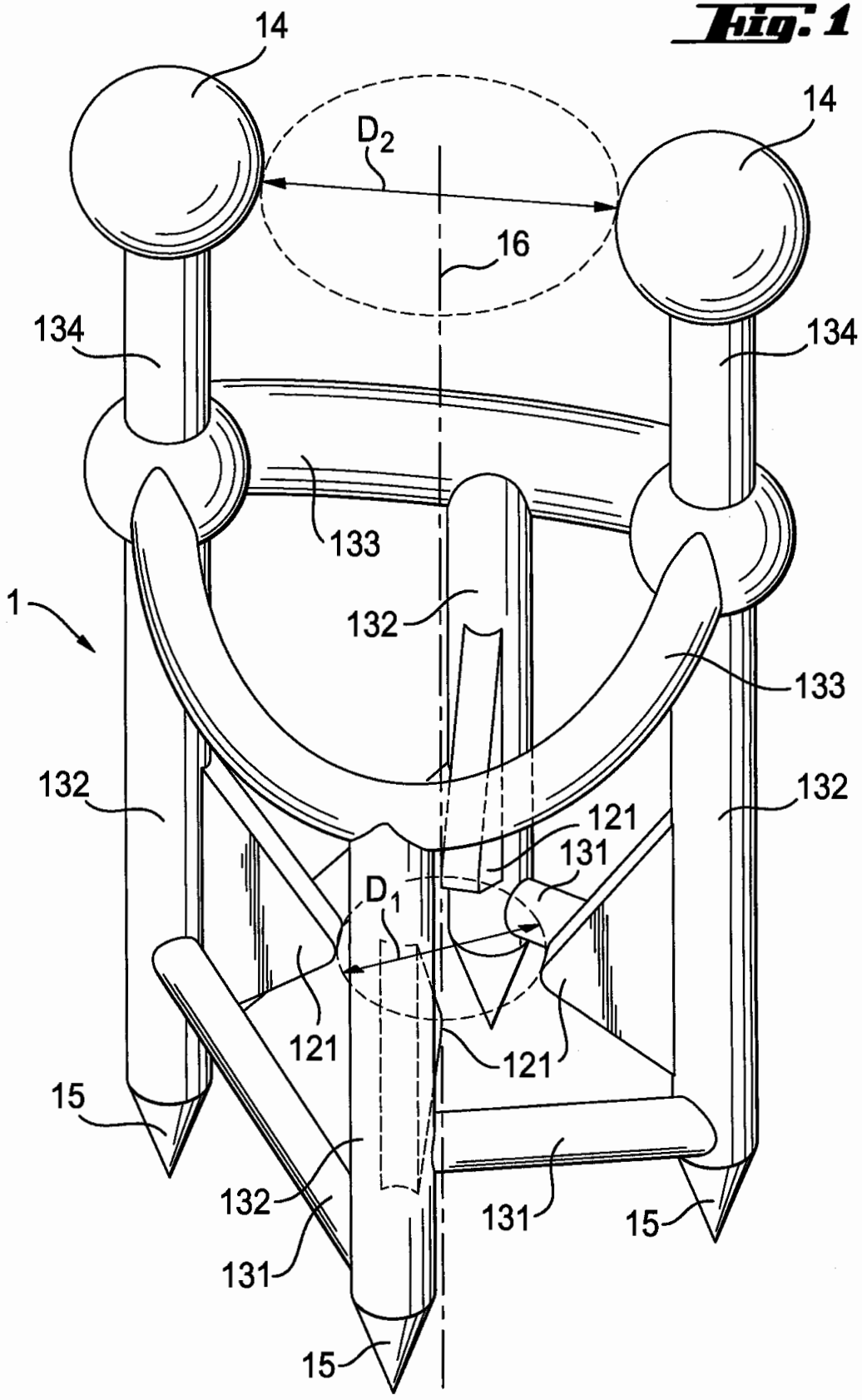
14
14
D_2
16
134
134
133
1
132
133
132
132
121
131
D_1
121
121
15
132
131
15
131
15

Fig. 2

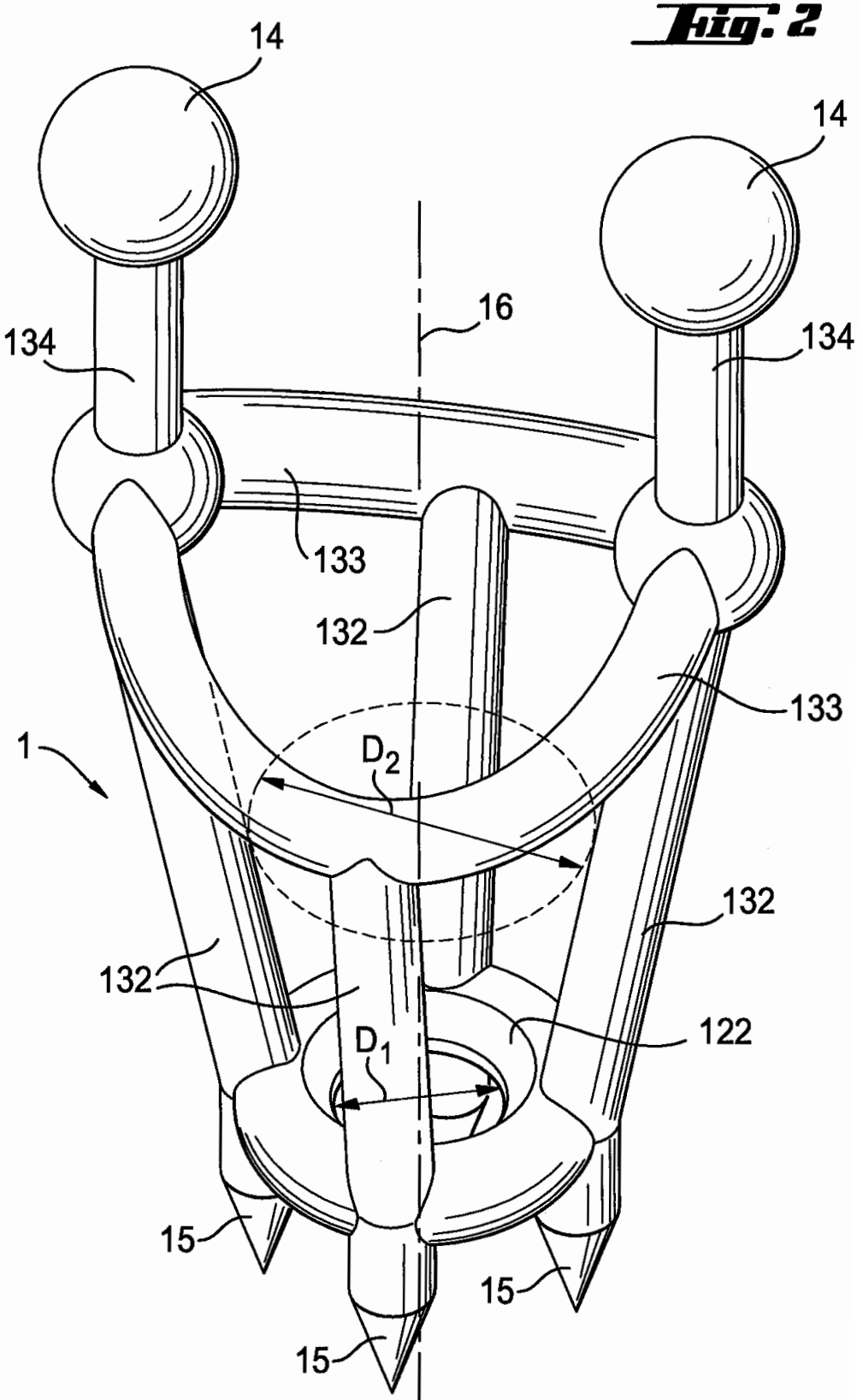

Fig. 3

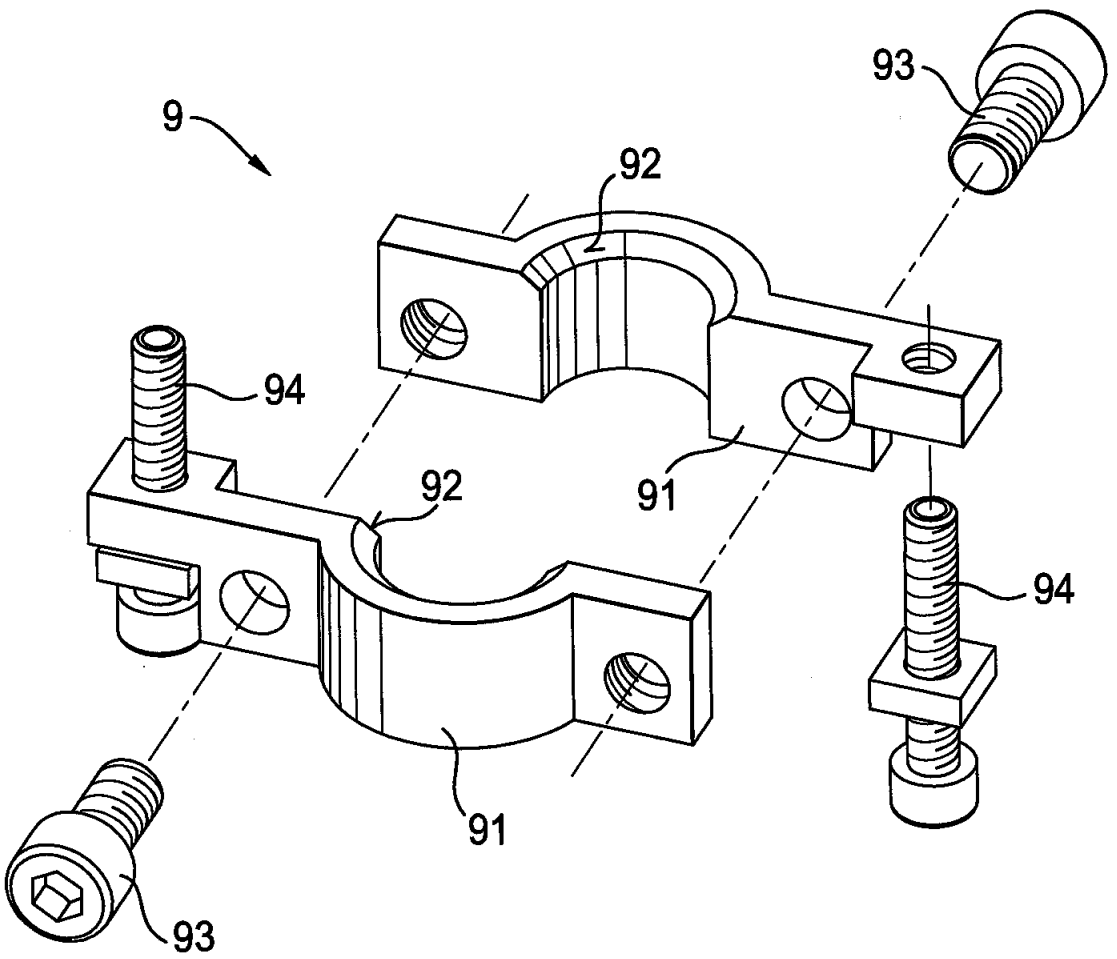

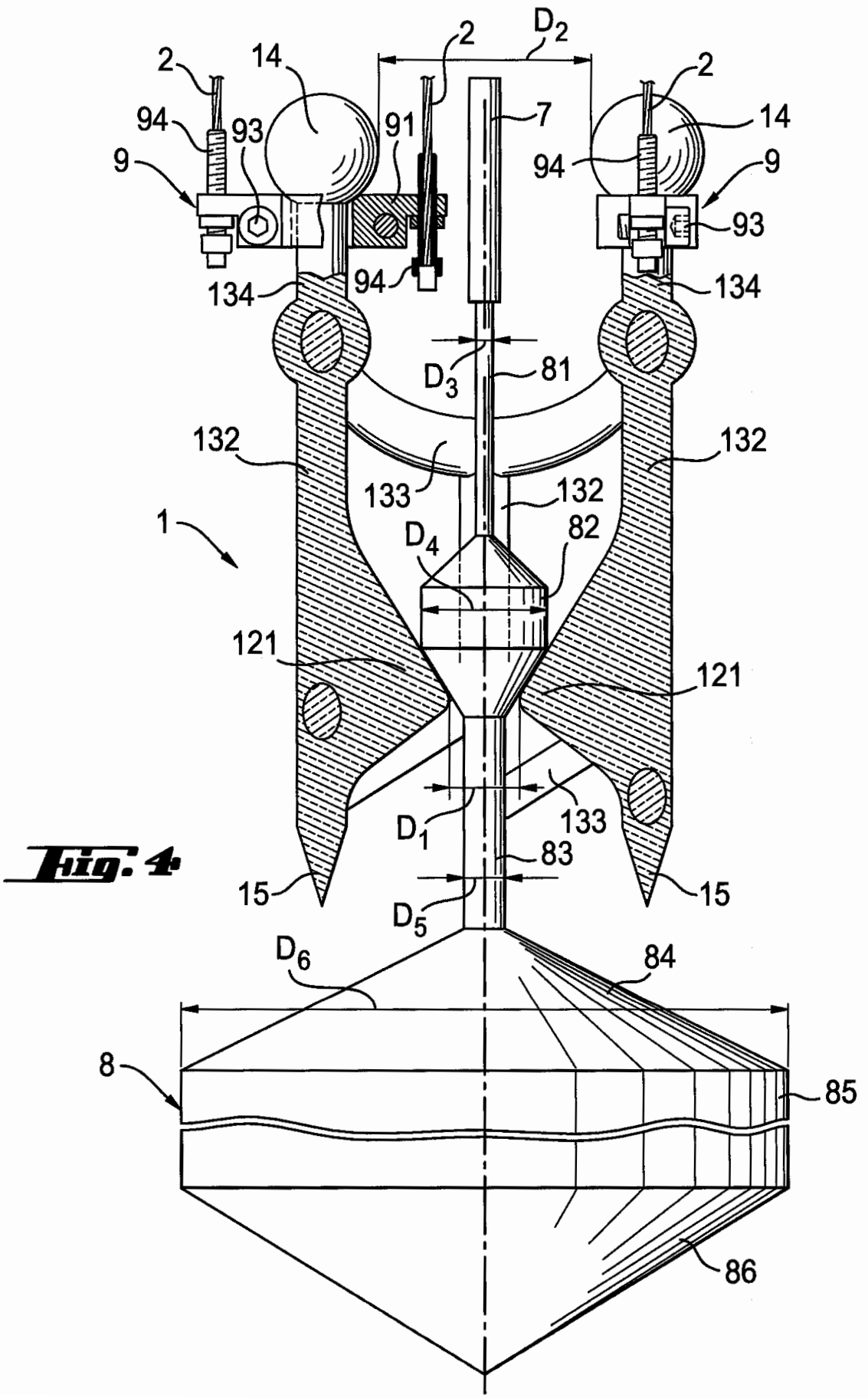
D2
2
14
2
94
93
91
7
2
14
9
94
9
93
134
94
134
D3
81
132
132
133
132
1
D4
82
121
121
D1
133
83
15
15
D5
D6
84
8
85
86

Fig. 4

Fig. 8

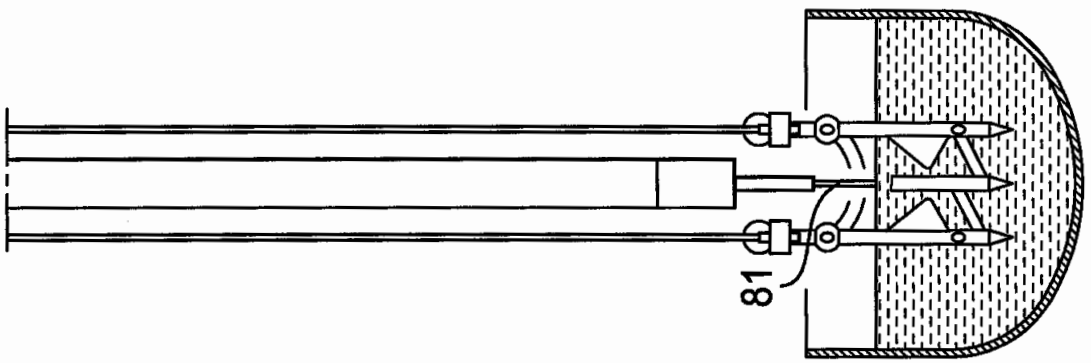

Fig. 7

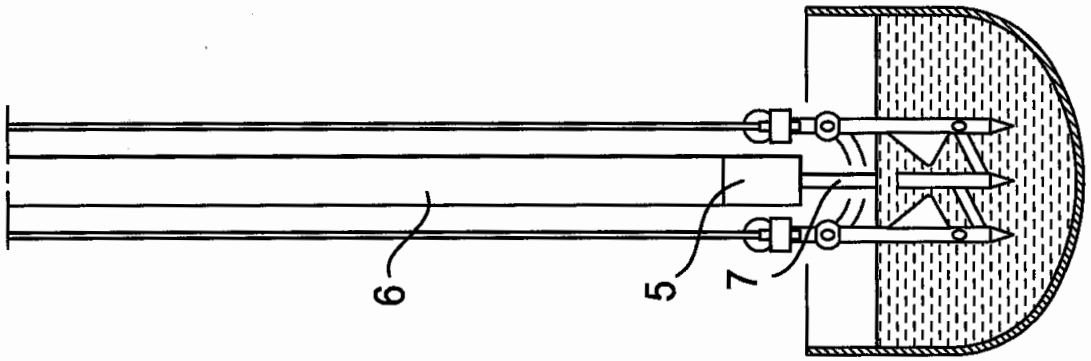

Fig. 6

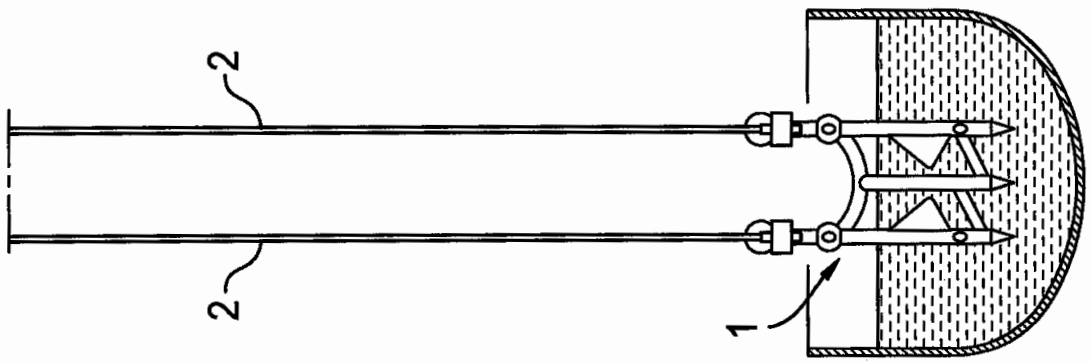

Fig. 5

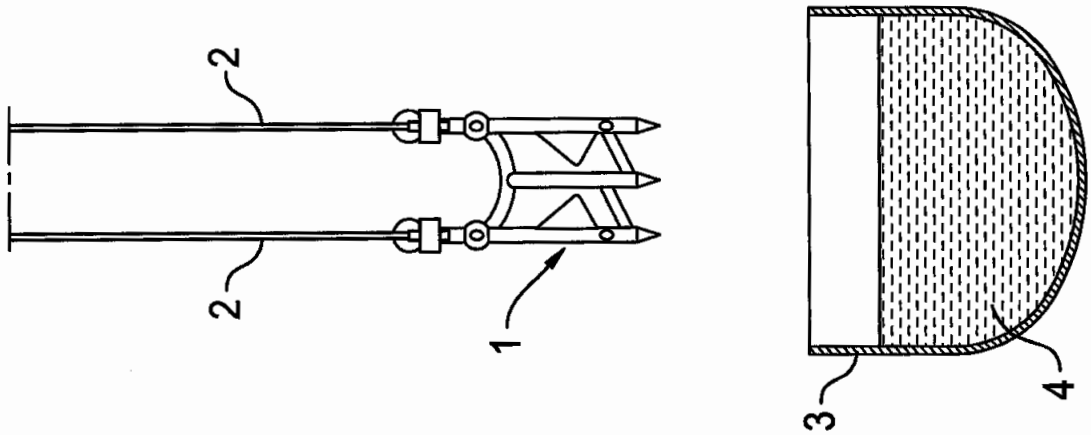

Fig. 12

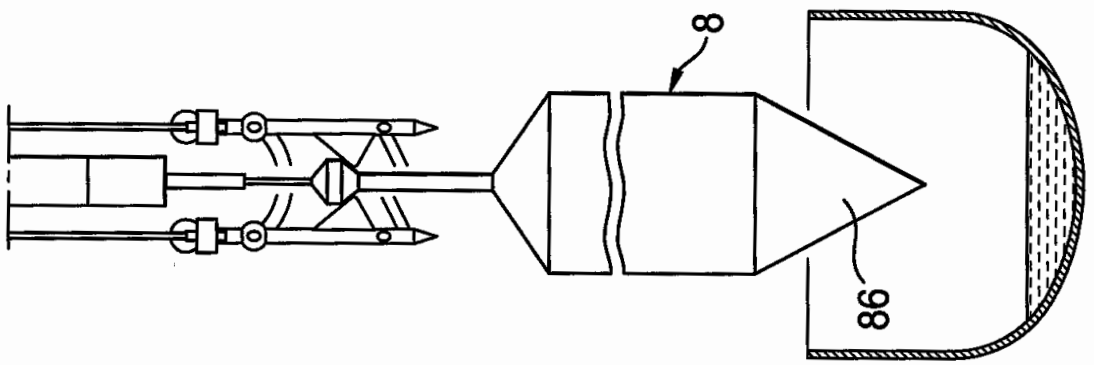

Fig. 11

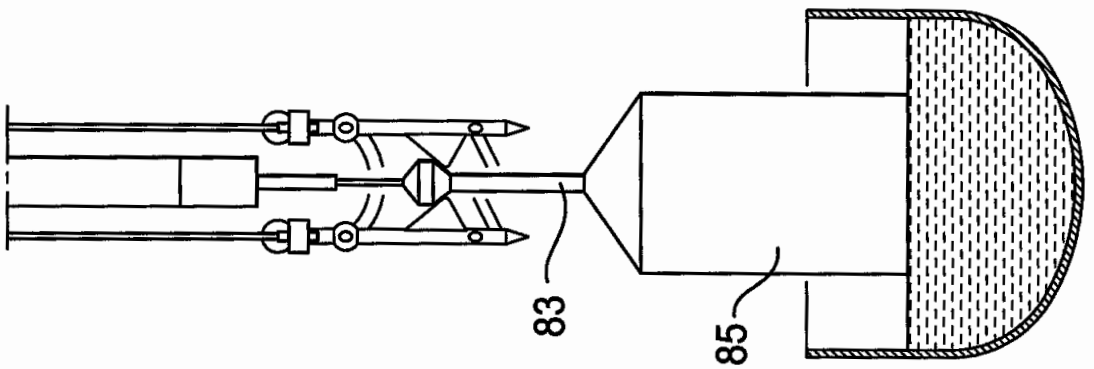

Fig. 10

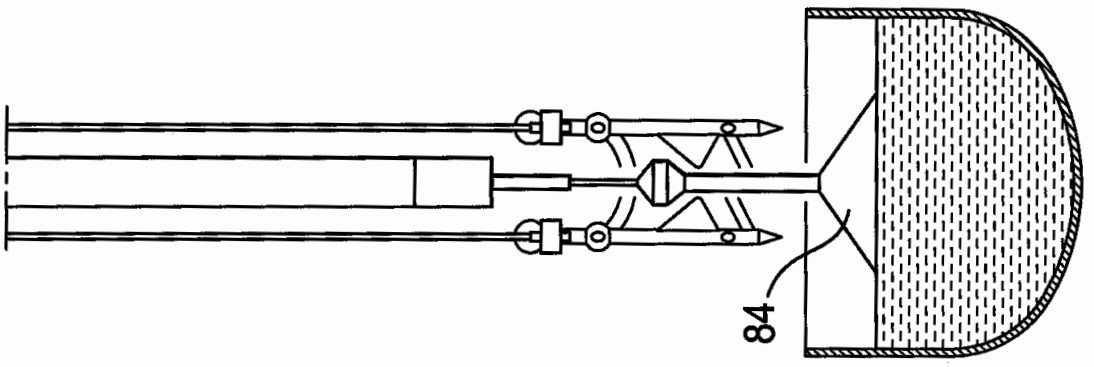

Fig. 9

