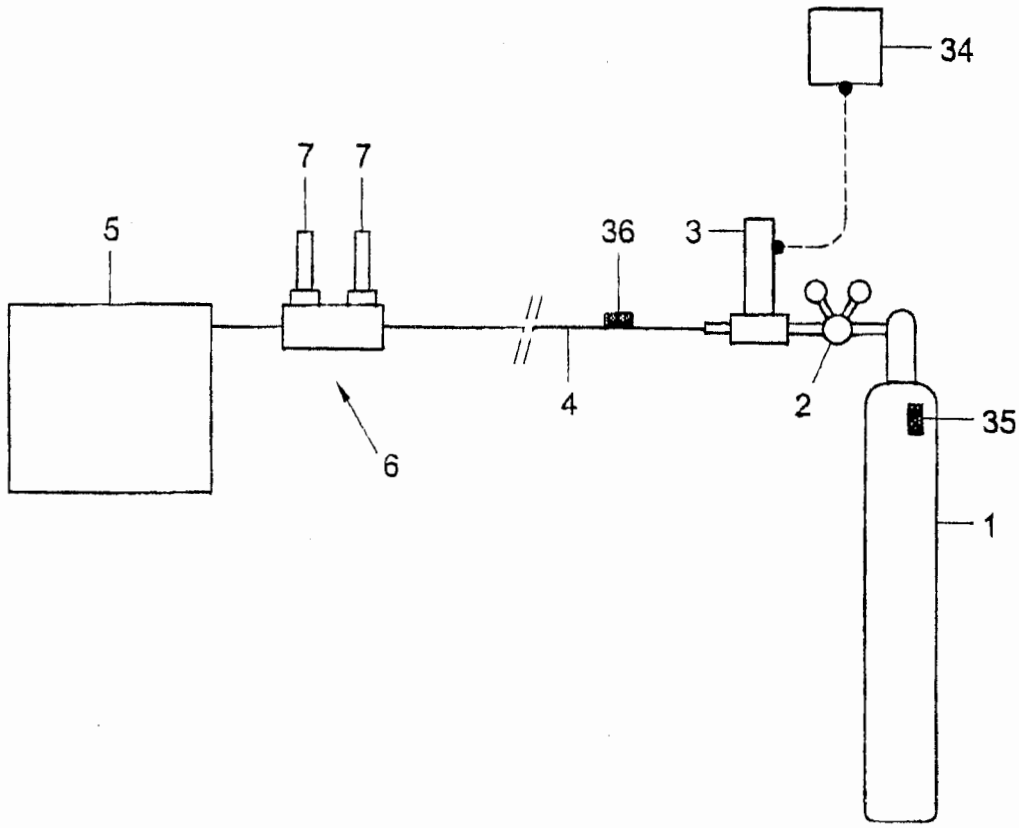

Fig. 1

Fig. 2

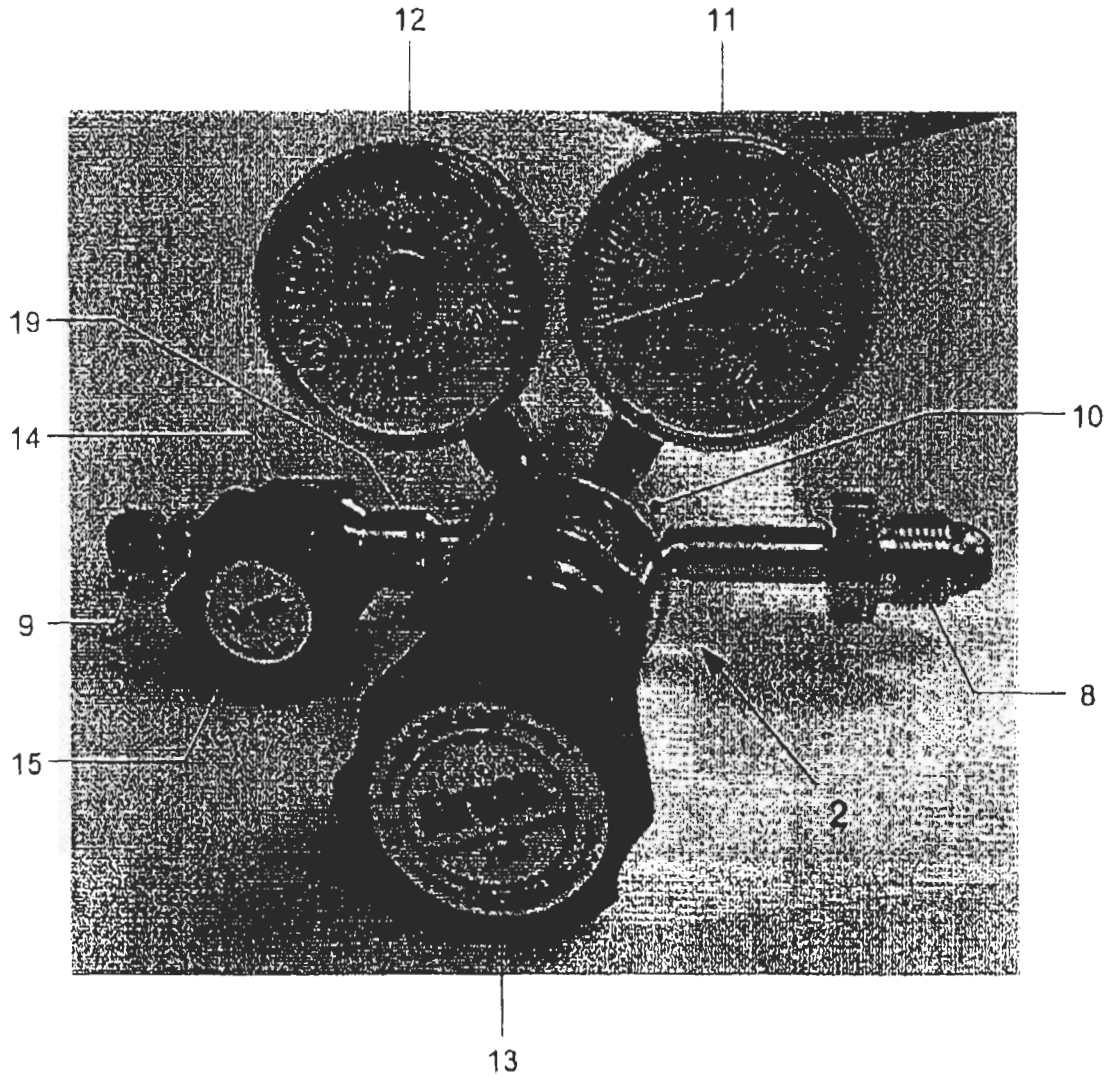

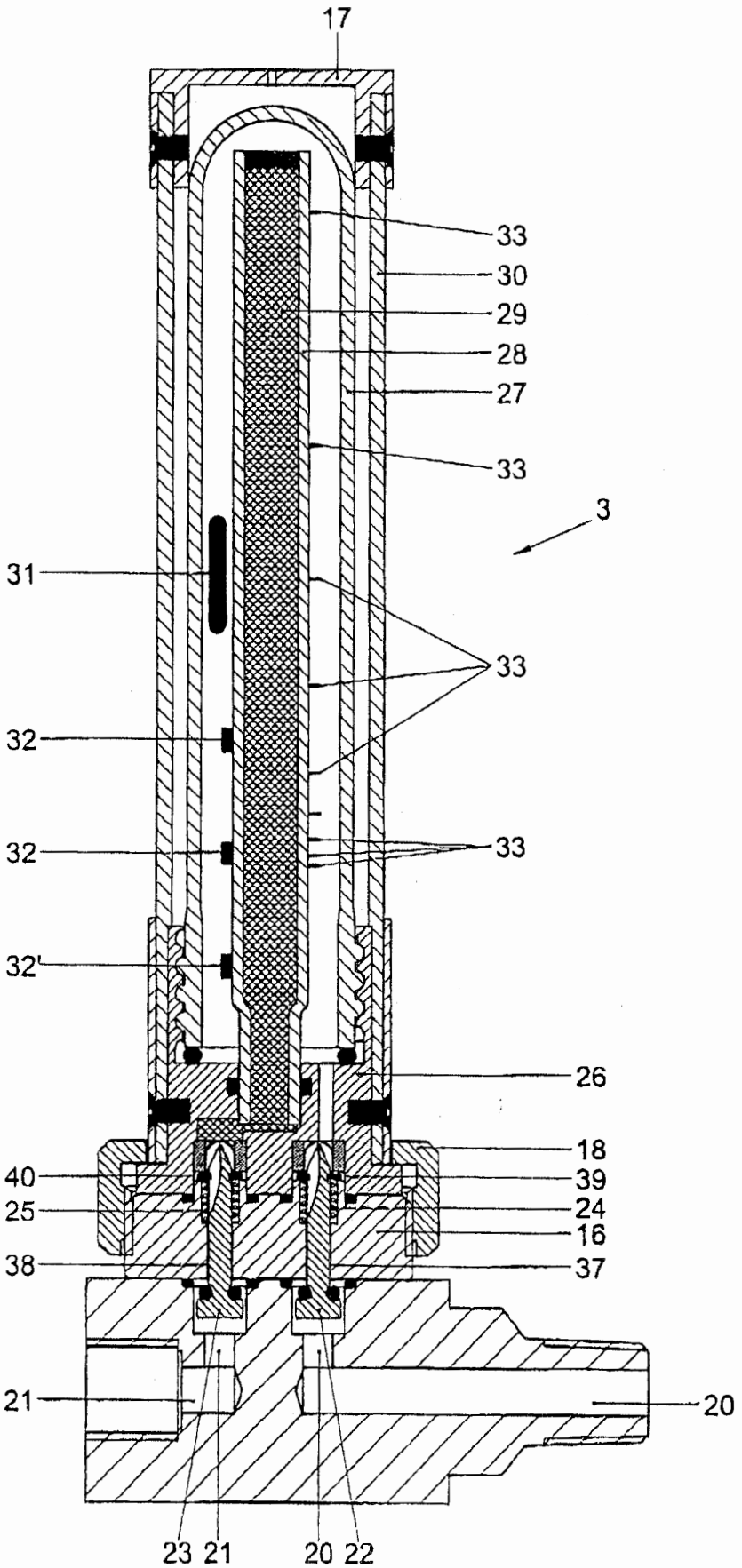
17
33
30
29
28
27
33
3
31
33
32
32
33
32'
26
18
40
39
25
24
16
38
37
21
20
23
21
20
22

Fig. 3