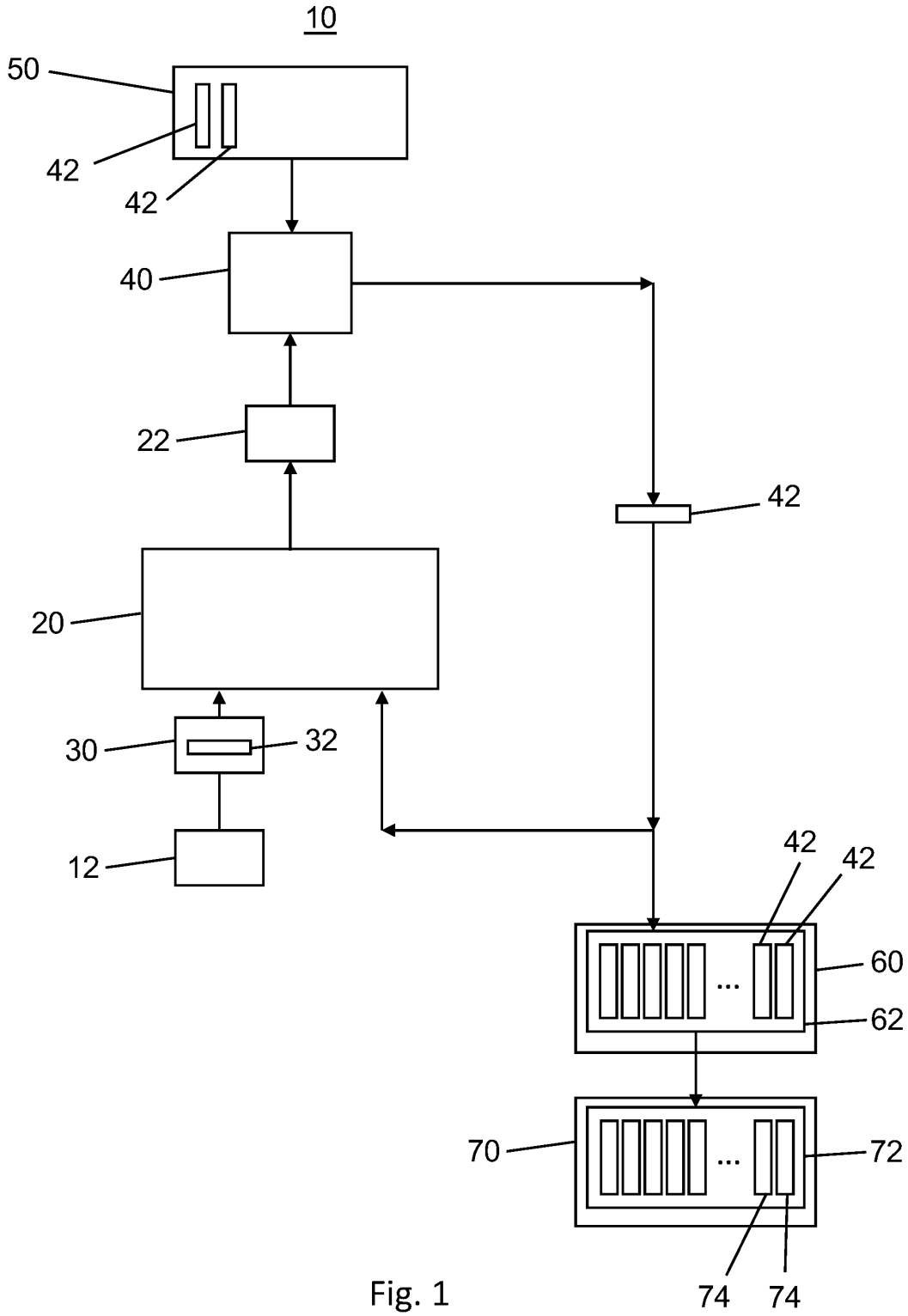

Fig. 1

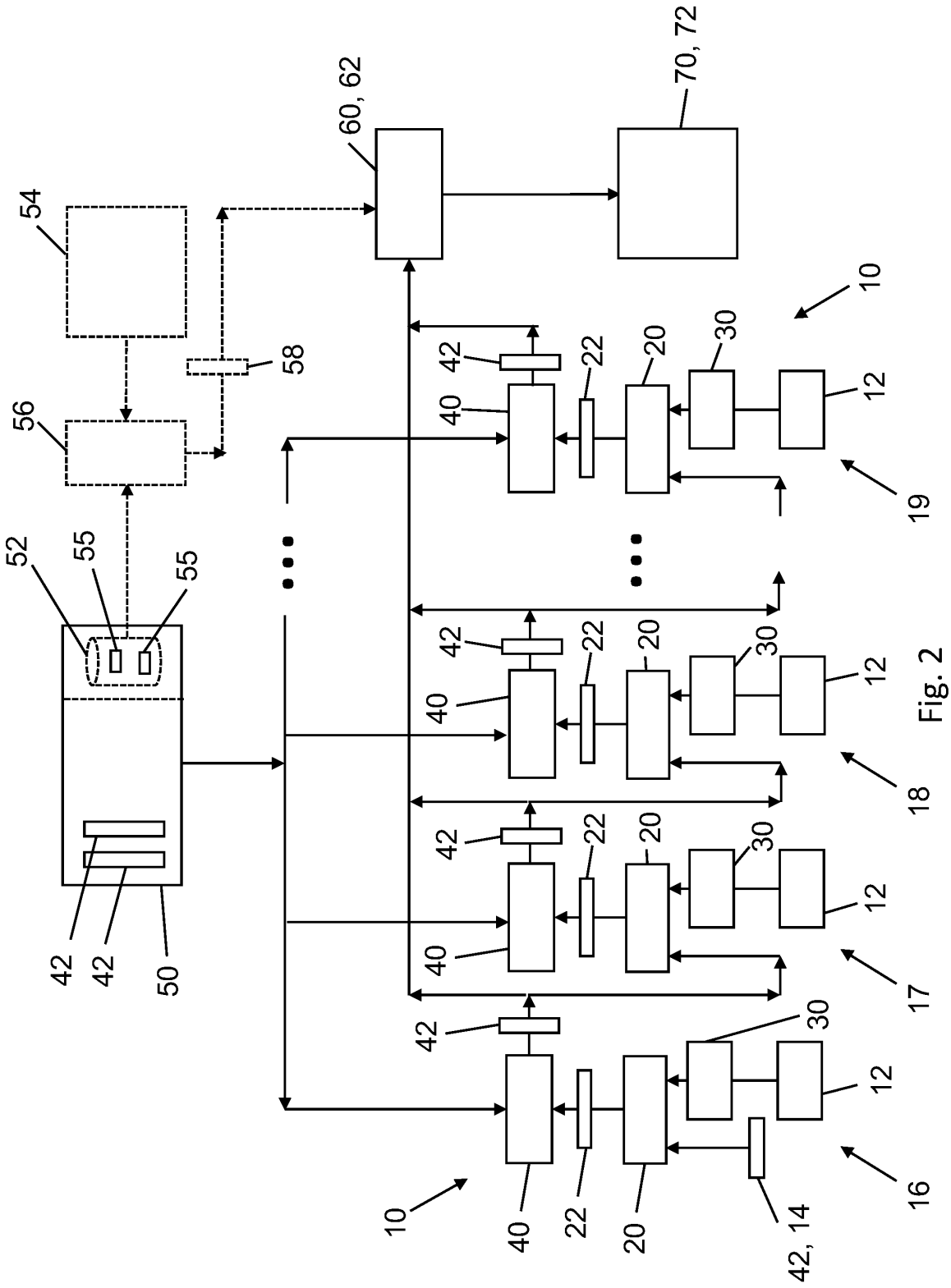
70, 72
60, 62
54
58
56
52
55
55
42
42
50
10
42
22
20
30
12
40
19
18
17
16
42, 14

Fig. 2

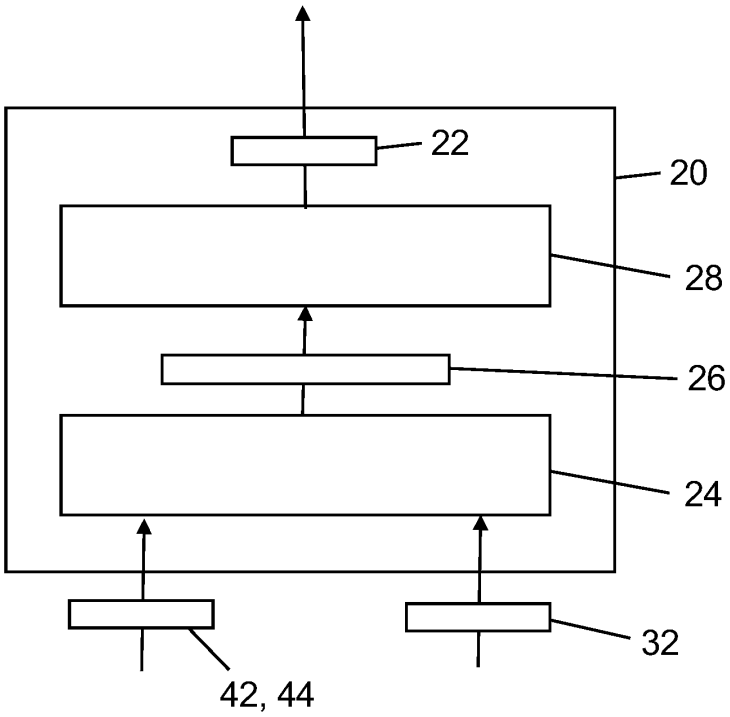

Fig. 3

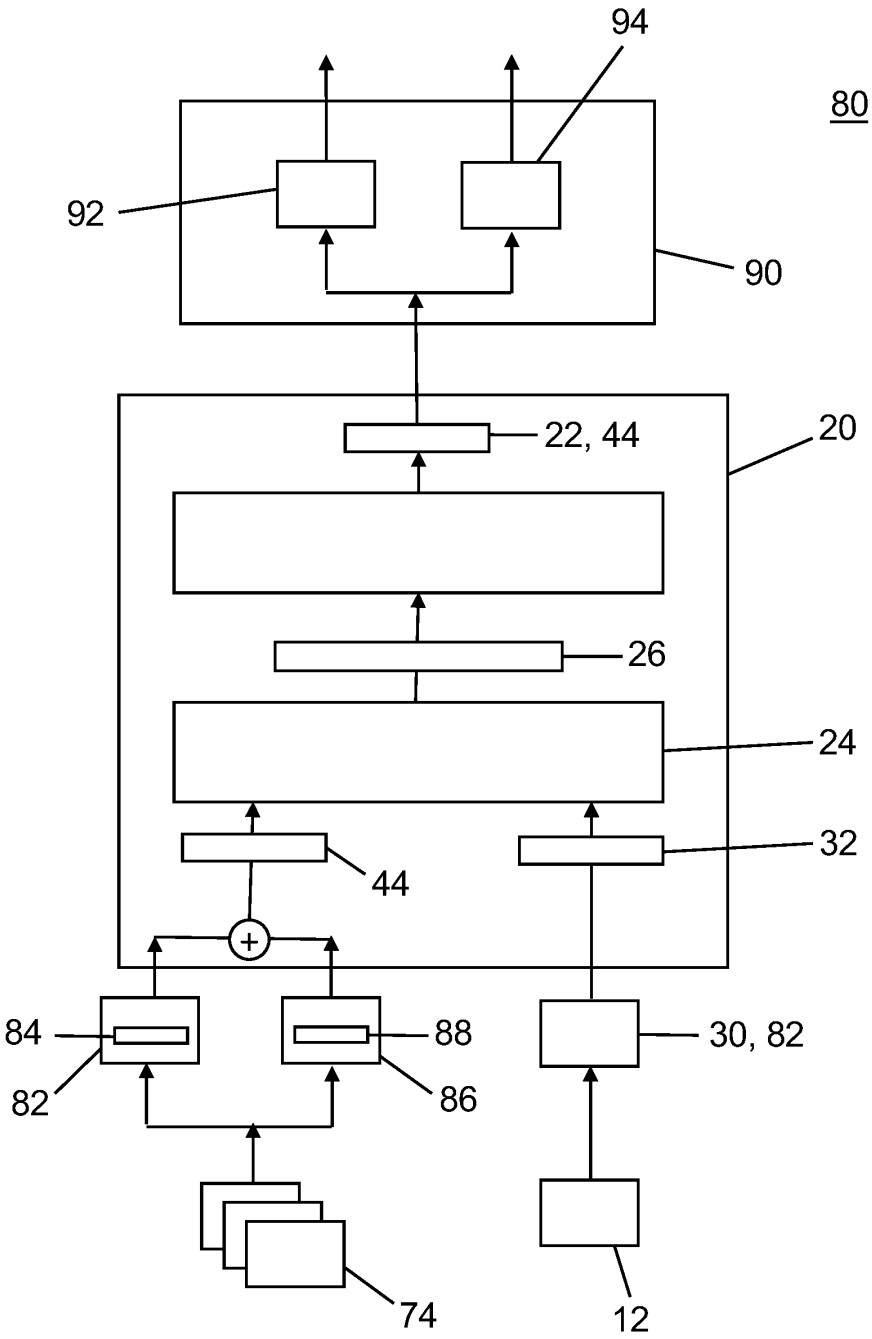

Fig. 4

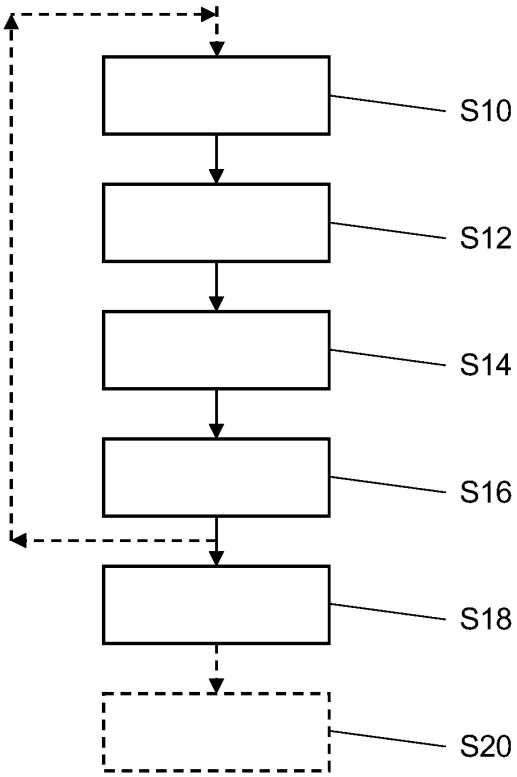

Fig. 5