Fig.1a

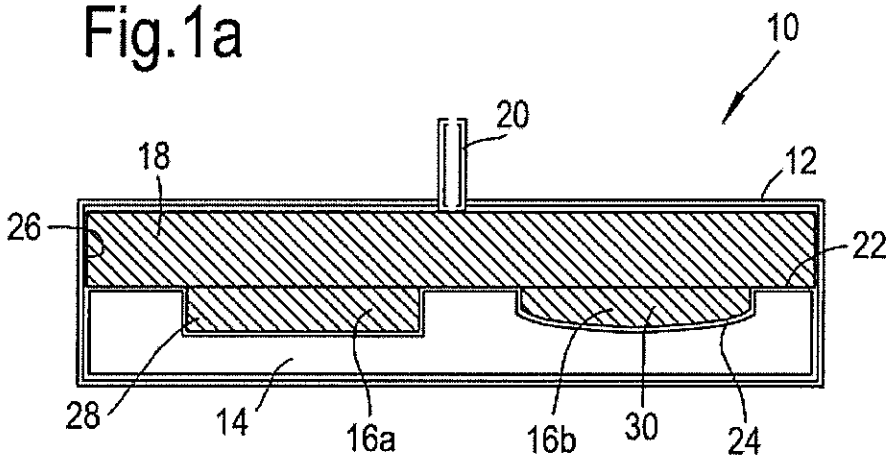

Fig.1b

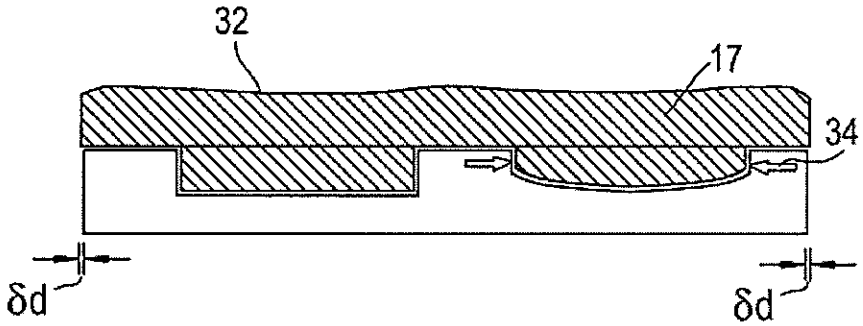

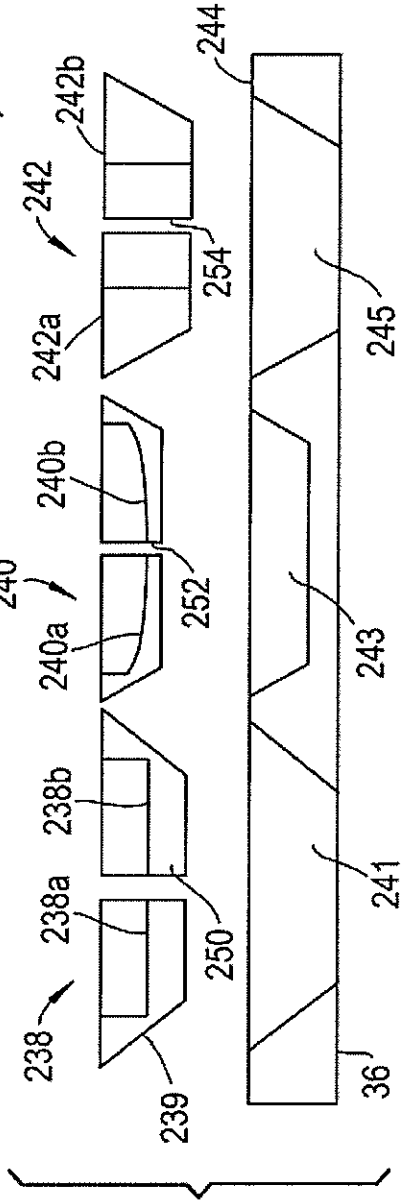
210
214
242b
242
244
254
242a
245
240b
240
240a
252
243
238b
238a
241
250
238
239
36

Fig.2a

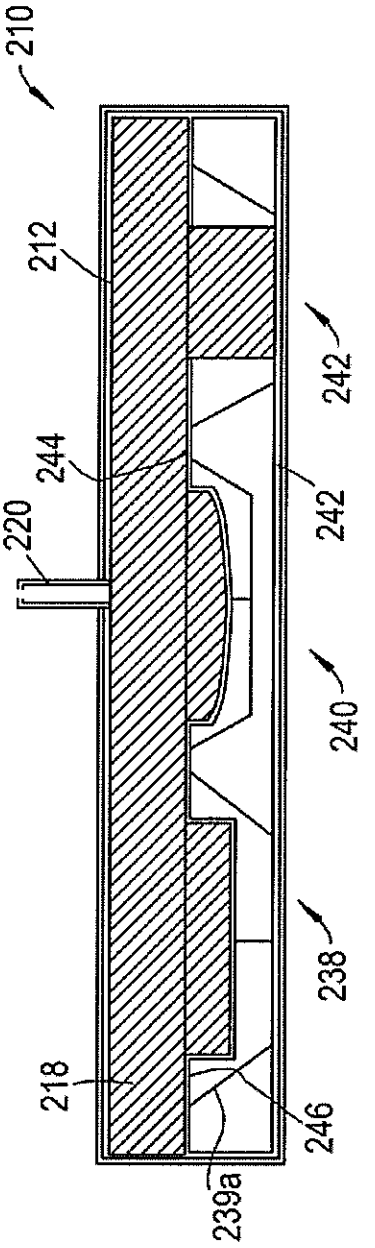
210
212
242
244
242
220
240
238
218
246
239a

Fig.2b