FIG 1

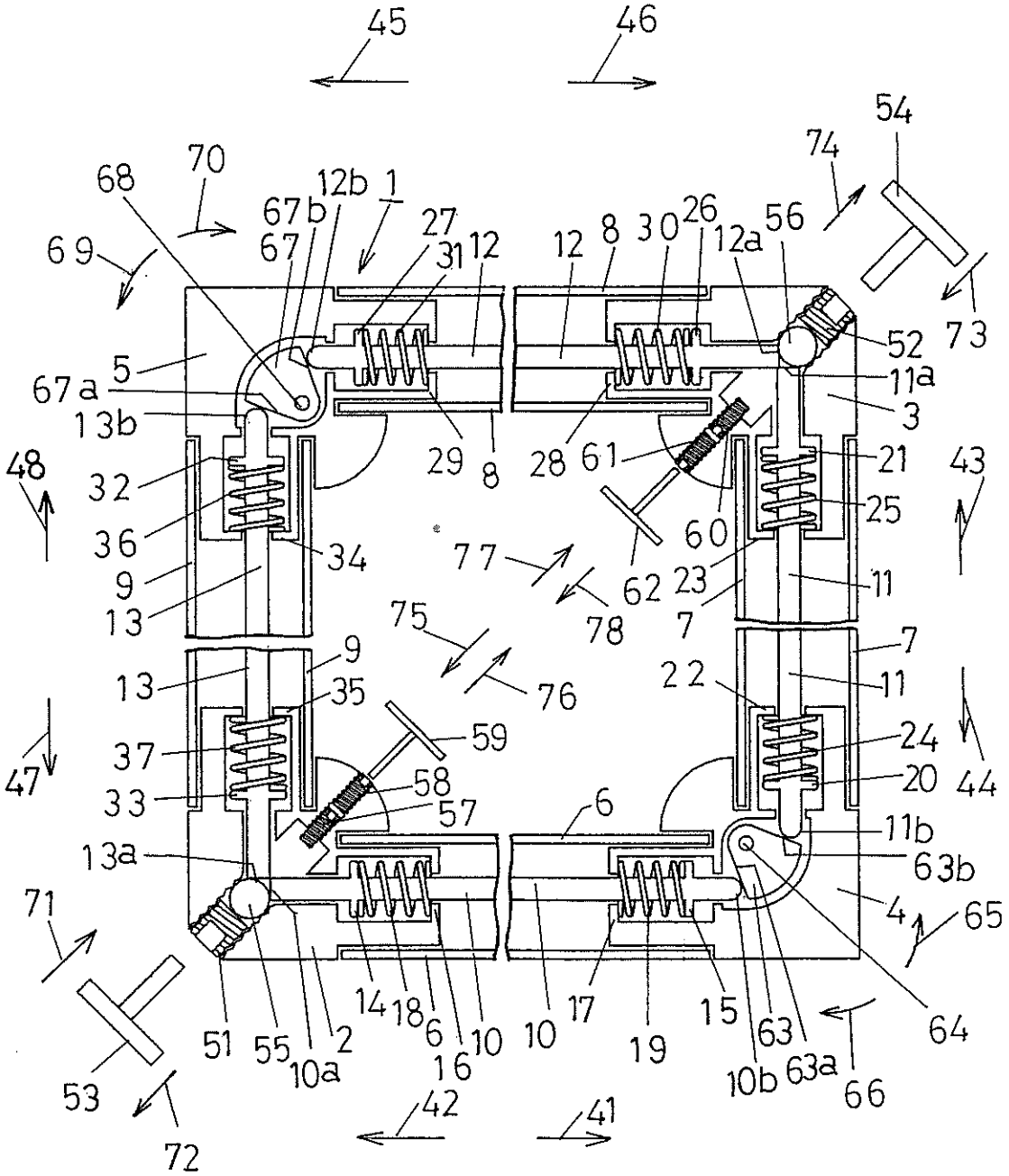
45
46
54
74
70
68
12b
1
67b
27
12
8
30
26
12a
56
69
67
31
12
52
73
5
11a
67a
3
13b
29
8
28
61
21
48
32
43
25
36
60
34
77
62
23
11
9
13
78
7
75
7
9
22
11
13
35
76
59
24
47
37
20
44
33
58
57
6
11b
13a
63b
71
4
65
14
18
6
10
10
17
15
63
64
51
55
2
16
19
10a
10b
63a
66
53
42
41
72

FIG 2

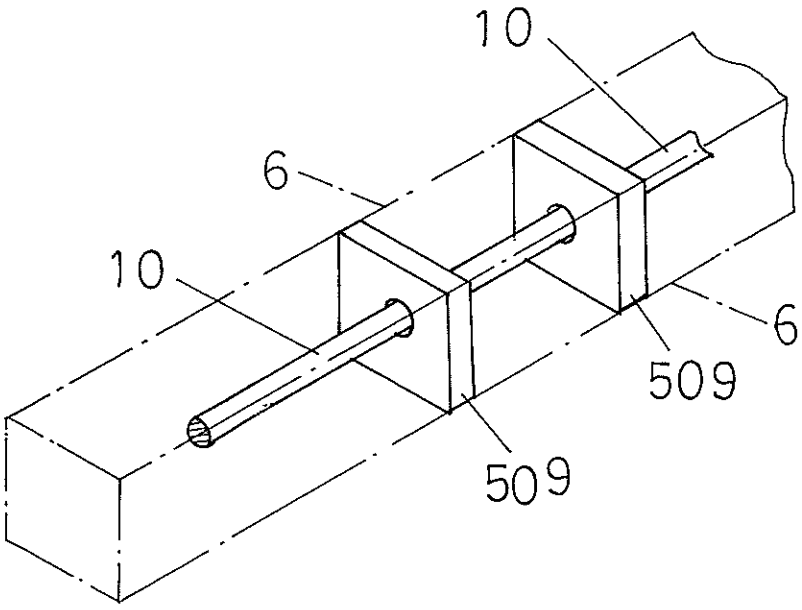

FIG 3

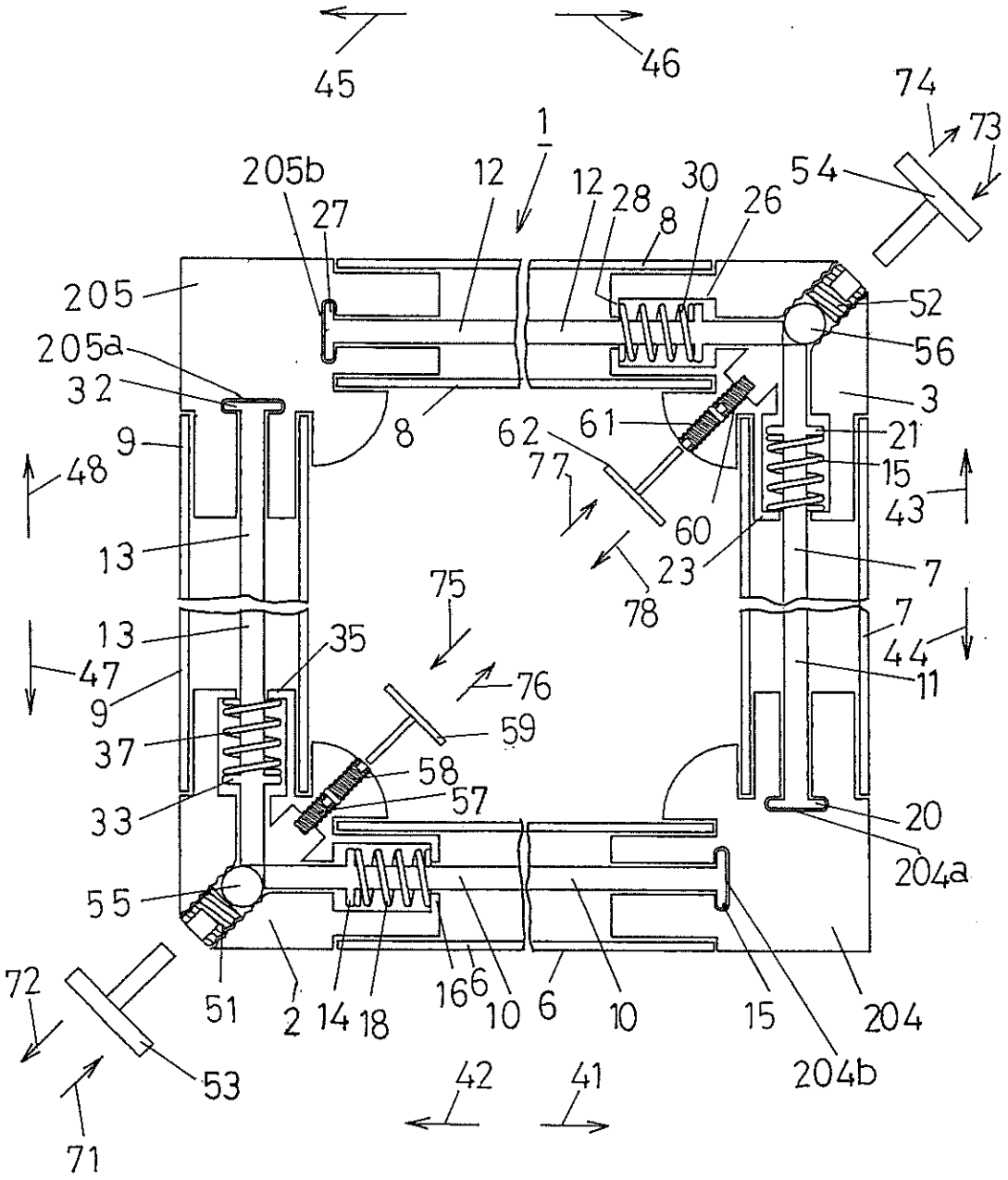
45
46
74
73
1
205b
27
12
12
28
8
30
26
54
205
52
205a
56
32
3
9
8
62
61
21
48
77
15
43
60
13
23
7
75
78
13
35
7
44
47
76
9
59
11
37
58
57
33
20
204a
55
72
51
2
14
18
166
10
6
10
15
204
53
204b
42
41
71

FIG 4

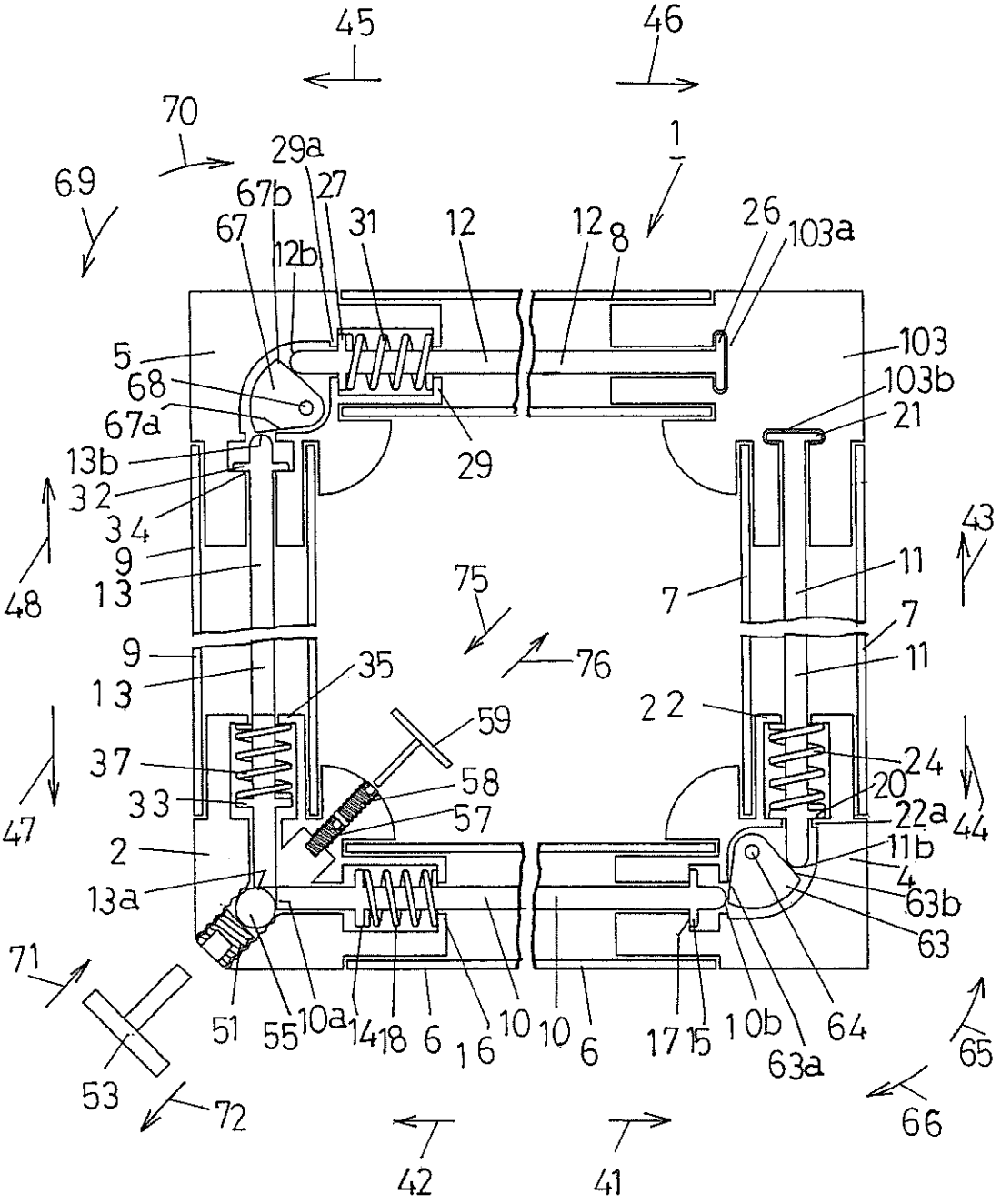
45
46
70
1
69
29a
67b
27
67
31
12
12
8
26
103a
12b
5
103
68
103b
67a
21
13b
29
32
34
43
9
11
48
13
75
7
7
9
76
11
13
35
22
59
37
24
58
20
33
57
22a
47
44
2
11b
13a
4
63b
63
71
51
55
10a
14
18
6
16
10
10
6
17
15
10b
64
63a
65
53
72
66
42
41

FIG 5

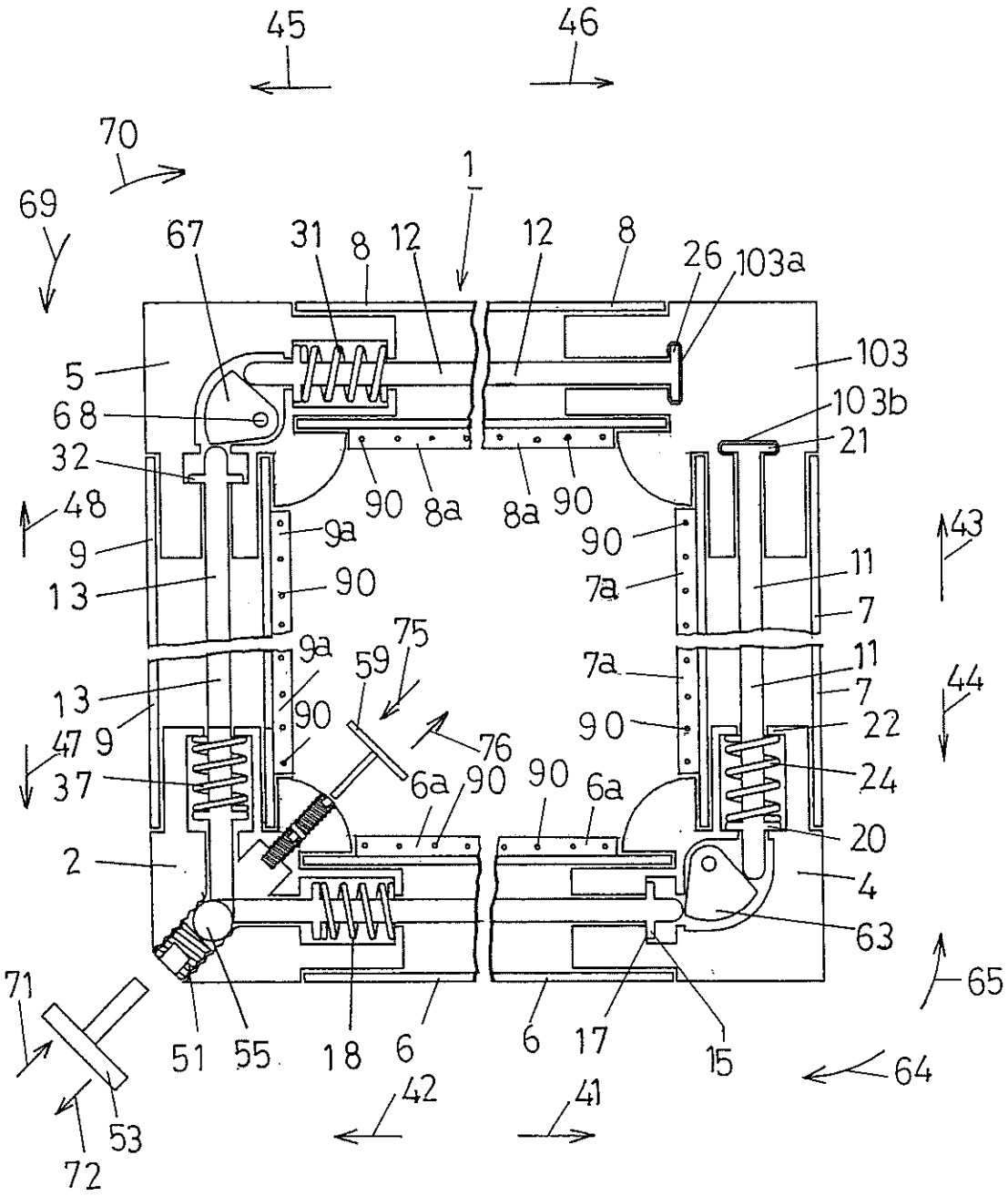
45
46
70
1
69
67
31
8
12
12
8
26
103a
5
103
68
103b
32
21
48
90
8a
8a
90
9a
90
43
9
13
90
7a
11
7
75
9a
59
7a
11
13
7
44
9
90
90
22
47
76
37
6a
90
90
6a
24
20
2
4
63
65
71
51
55
18
6
6
17
15
64
42
41
53
72

FIG 6

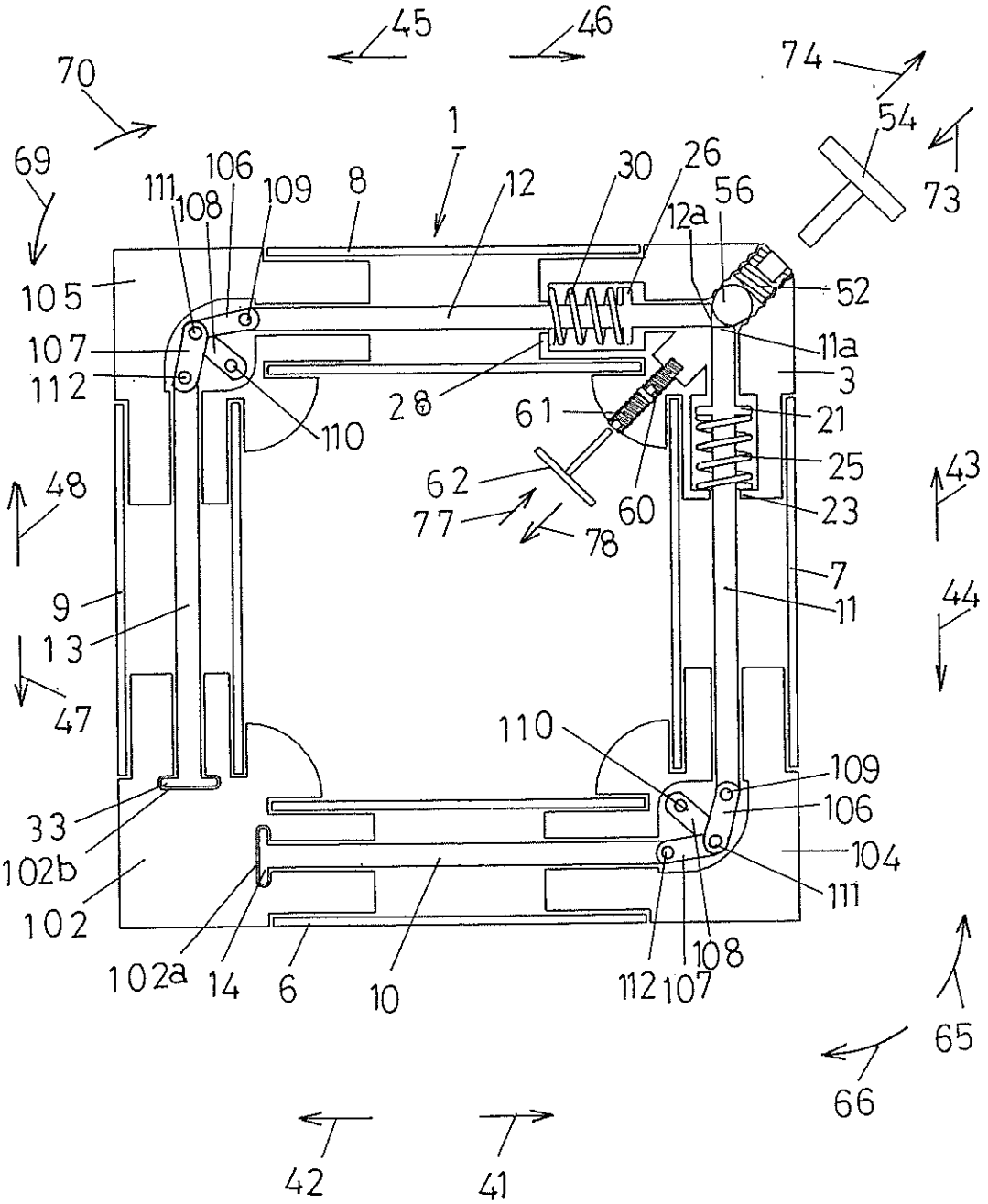
45
46
74
70
1
54
69
111
106
109
8
12
30
26
56
73
12a
105
52
107
11a
112
3
28
61
21
110
25
62
43
48
60
23
77
78
7
9
11
44
13
47
110
109
33
106
102b
104
111
102
102a
14
6
10
112
107
108
65
66
42
41

FIG 7

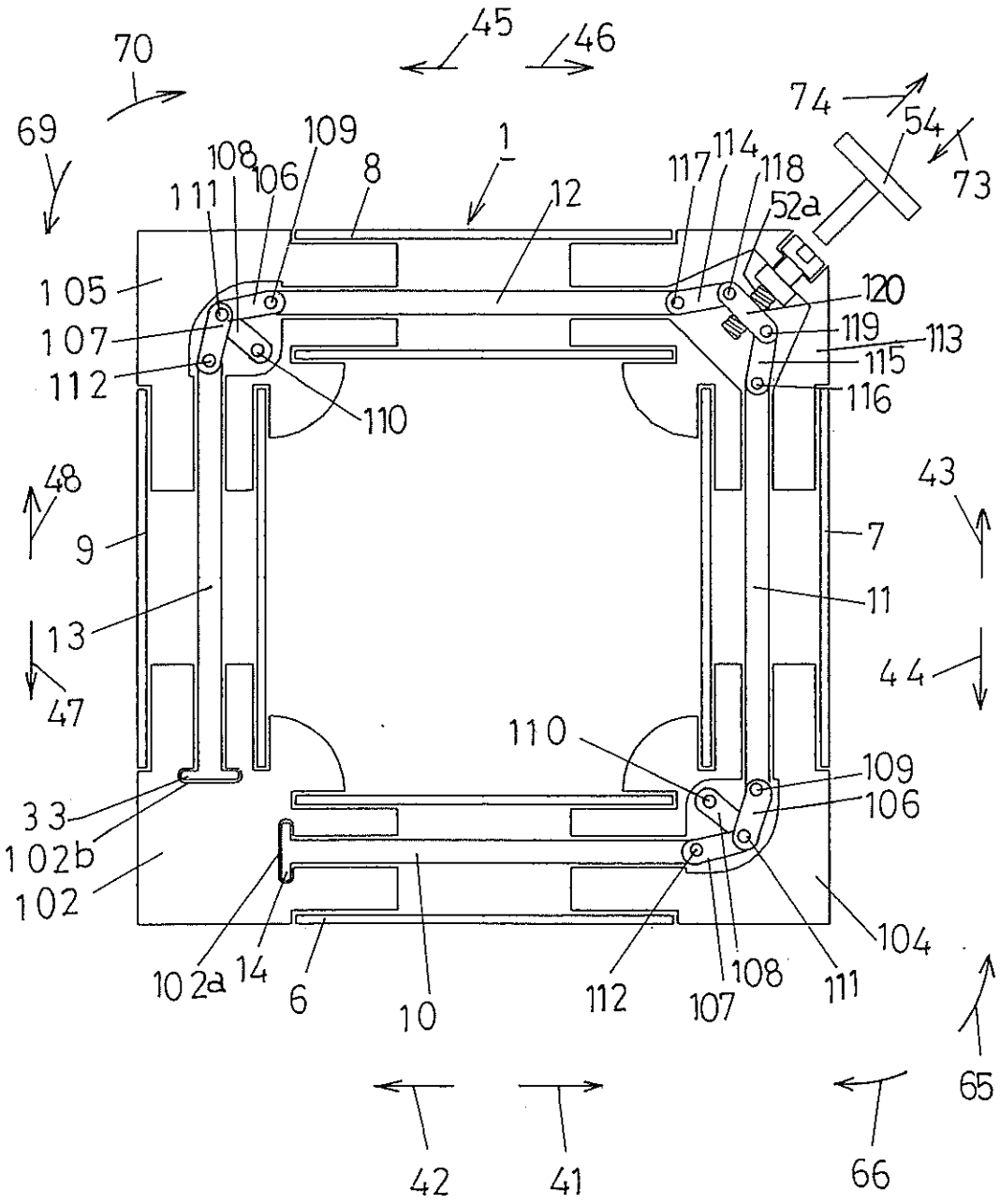
70
45
46
74
54
73
69
108
109
1
111
106
8
12
117
114
118
52a
105
120
107
119
113
112
115
110
116
48
43
9
7
13
11
47
44
110
109
33
106
102b
102
104
102a
14
6
10
112
107
108
111
65
42
41
66

FIG 8

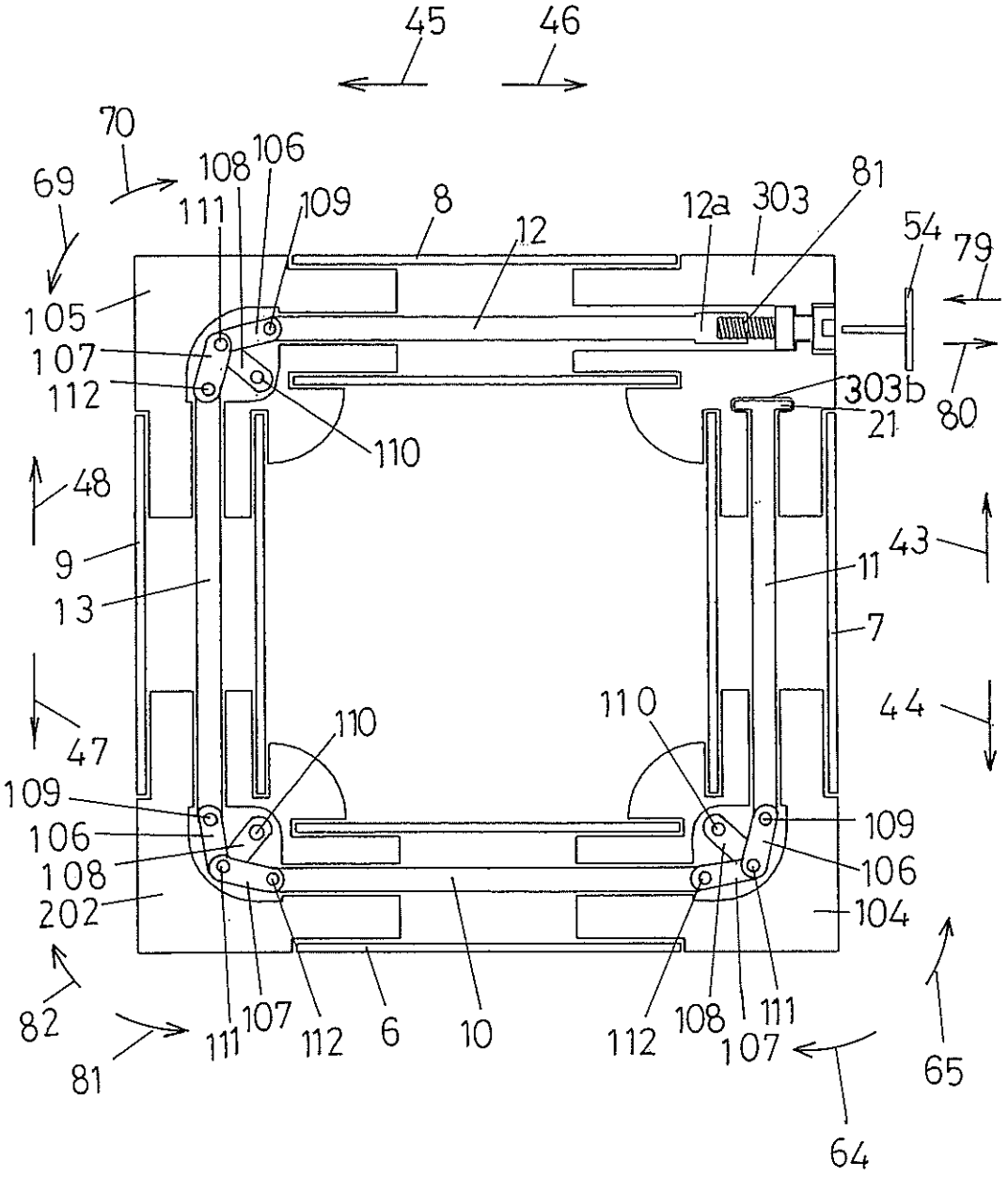
45
46
70
69
108
106
111
109
8
12
12a
303
81
54
79
105
107
112
110
303b
21
80
48
9
13
43
11
7
47
110
110
44
109
106
108
202
109
106
104
82
81
111
107
112
6
10
112
108
111
107
65
64

FIG 9

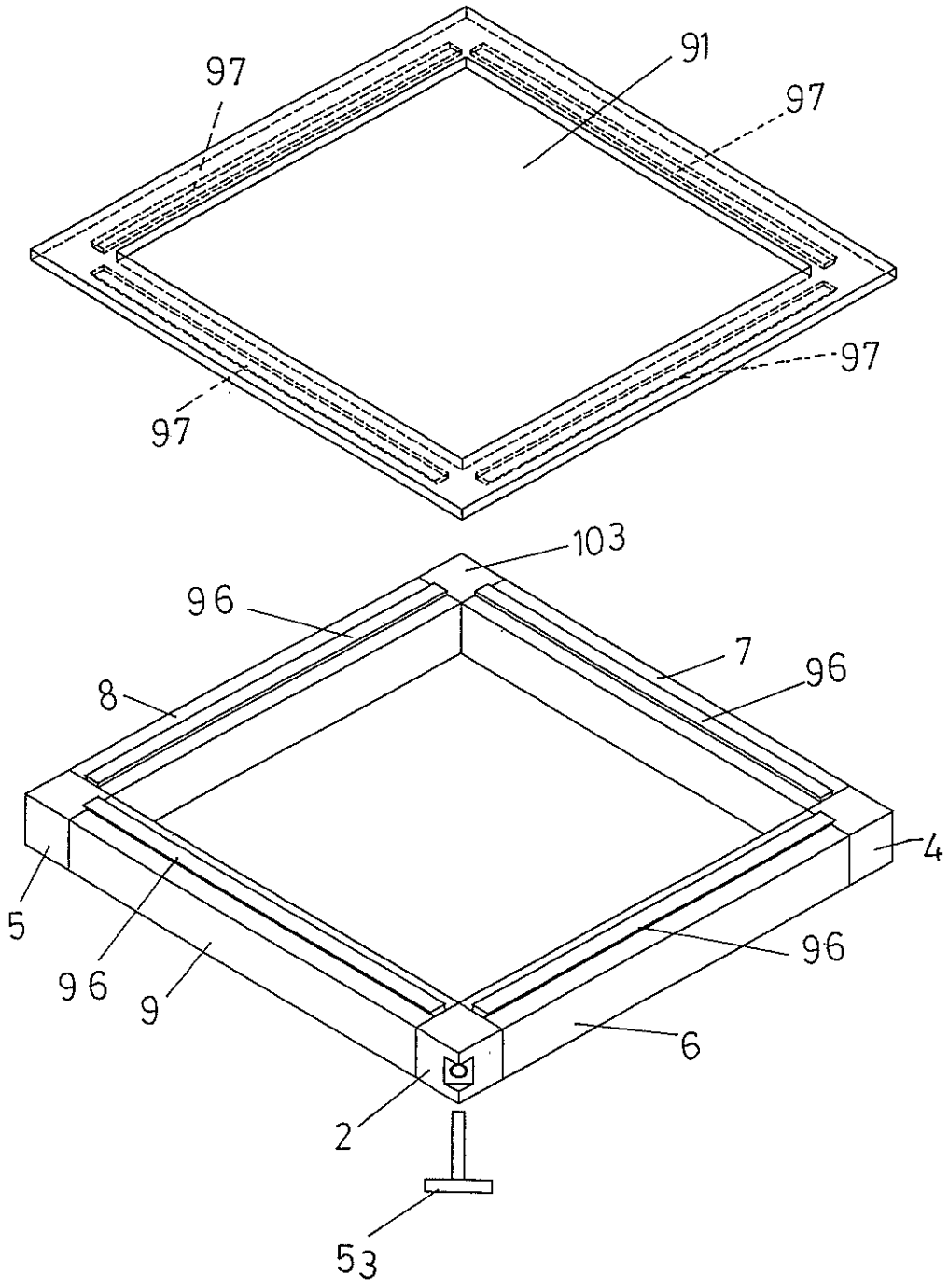

FIG 10

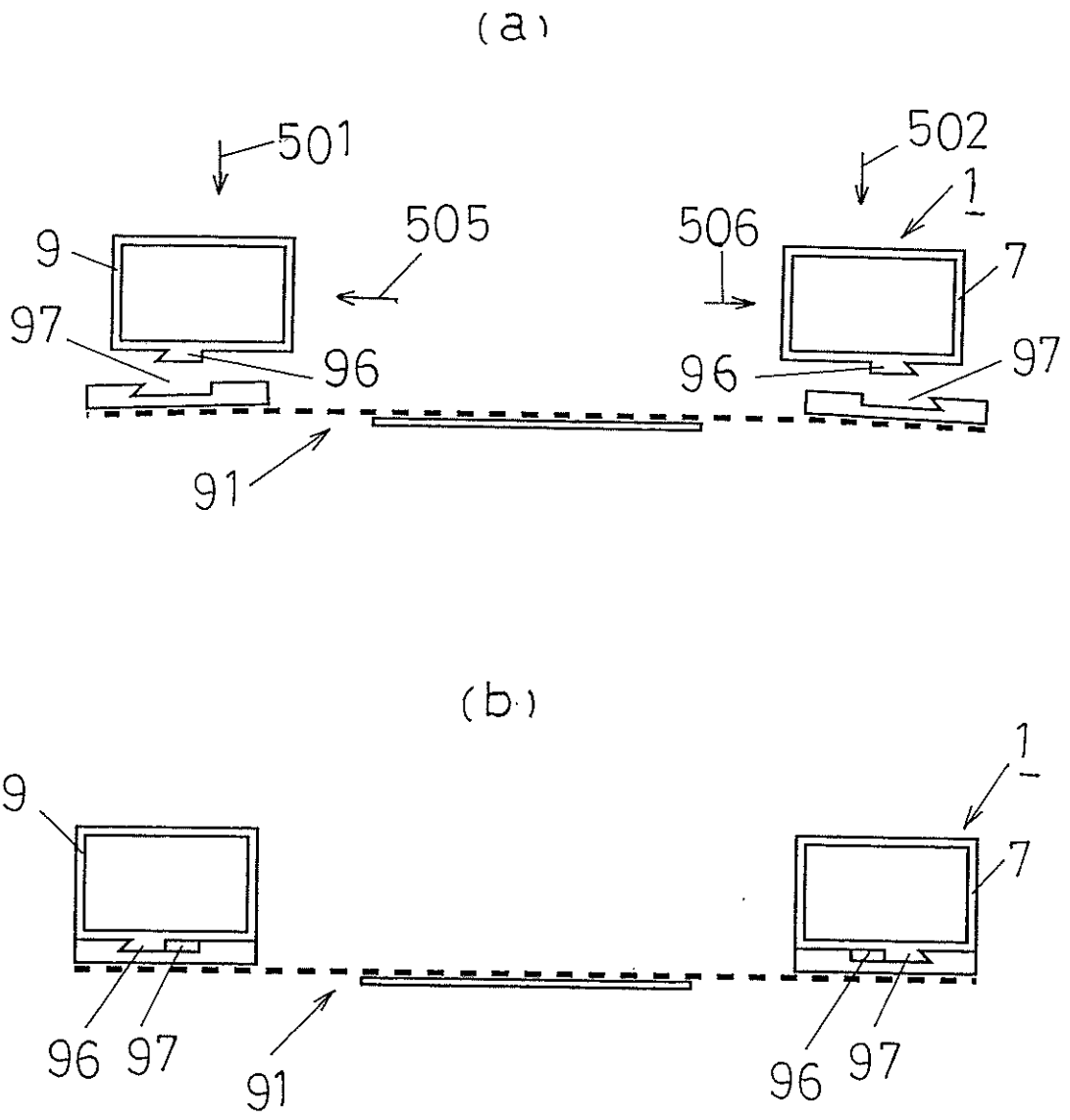

FIG 11

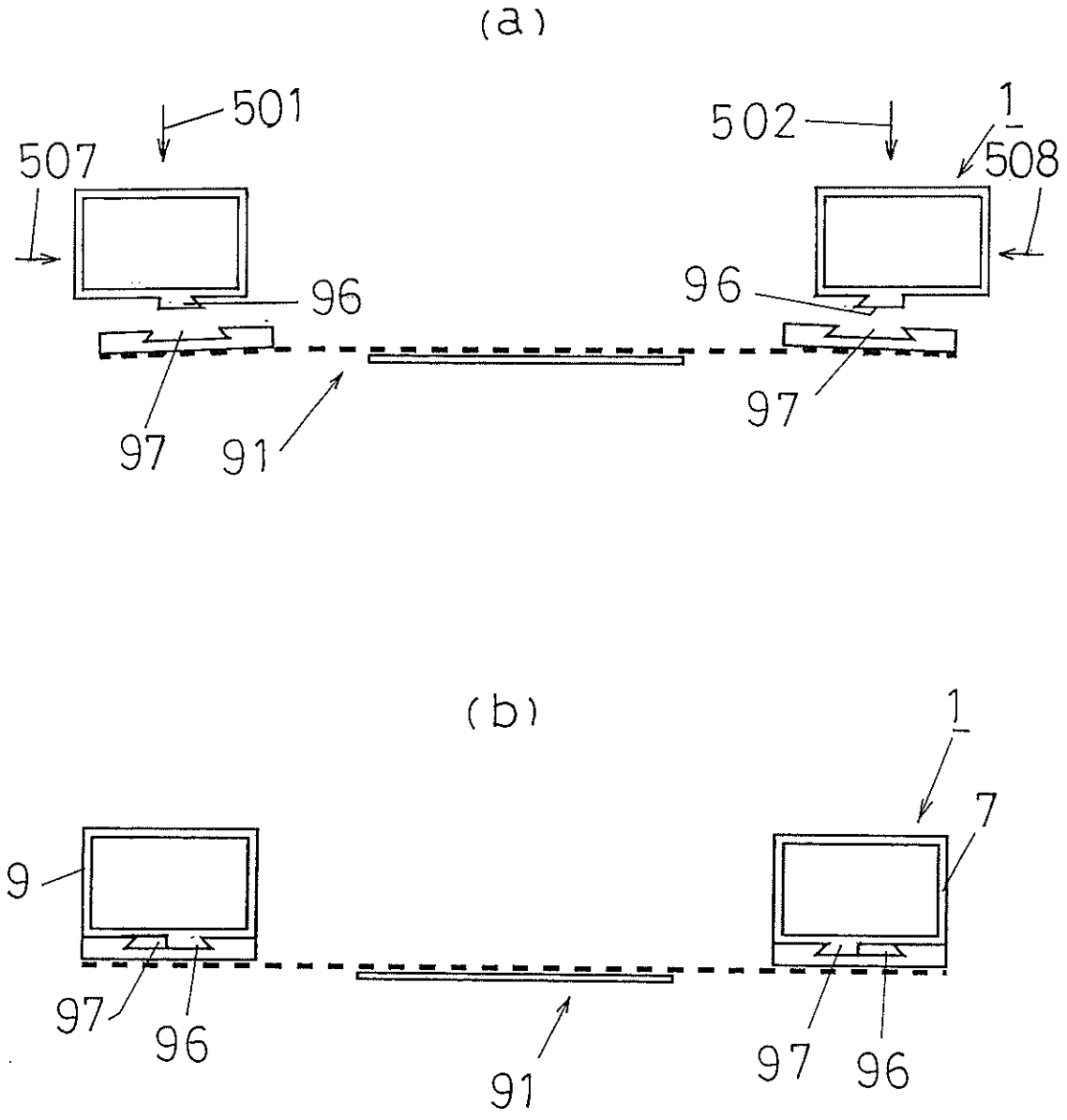

FIG 12

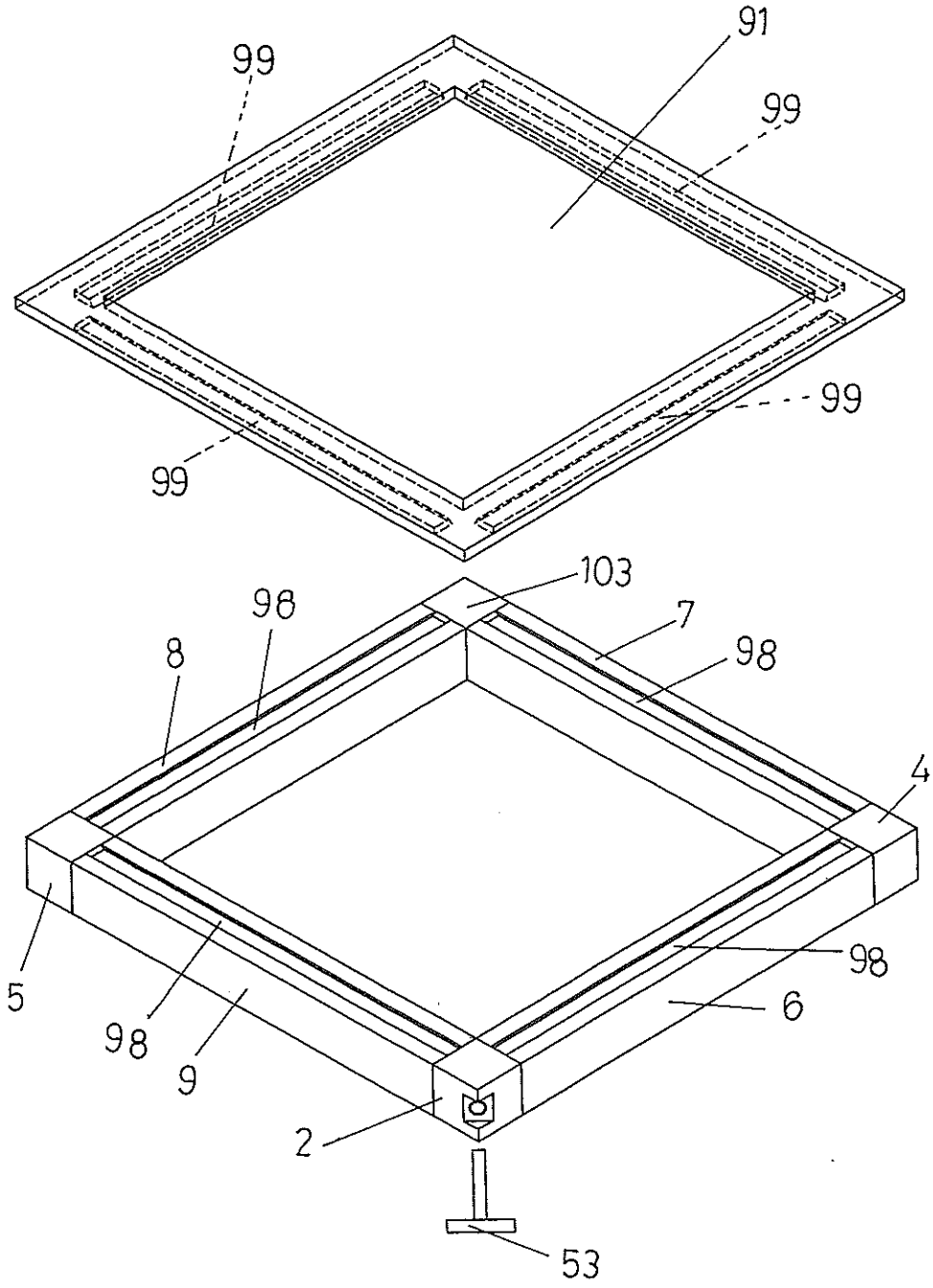

FIG 13

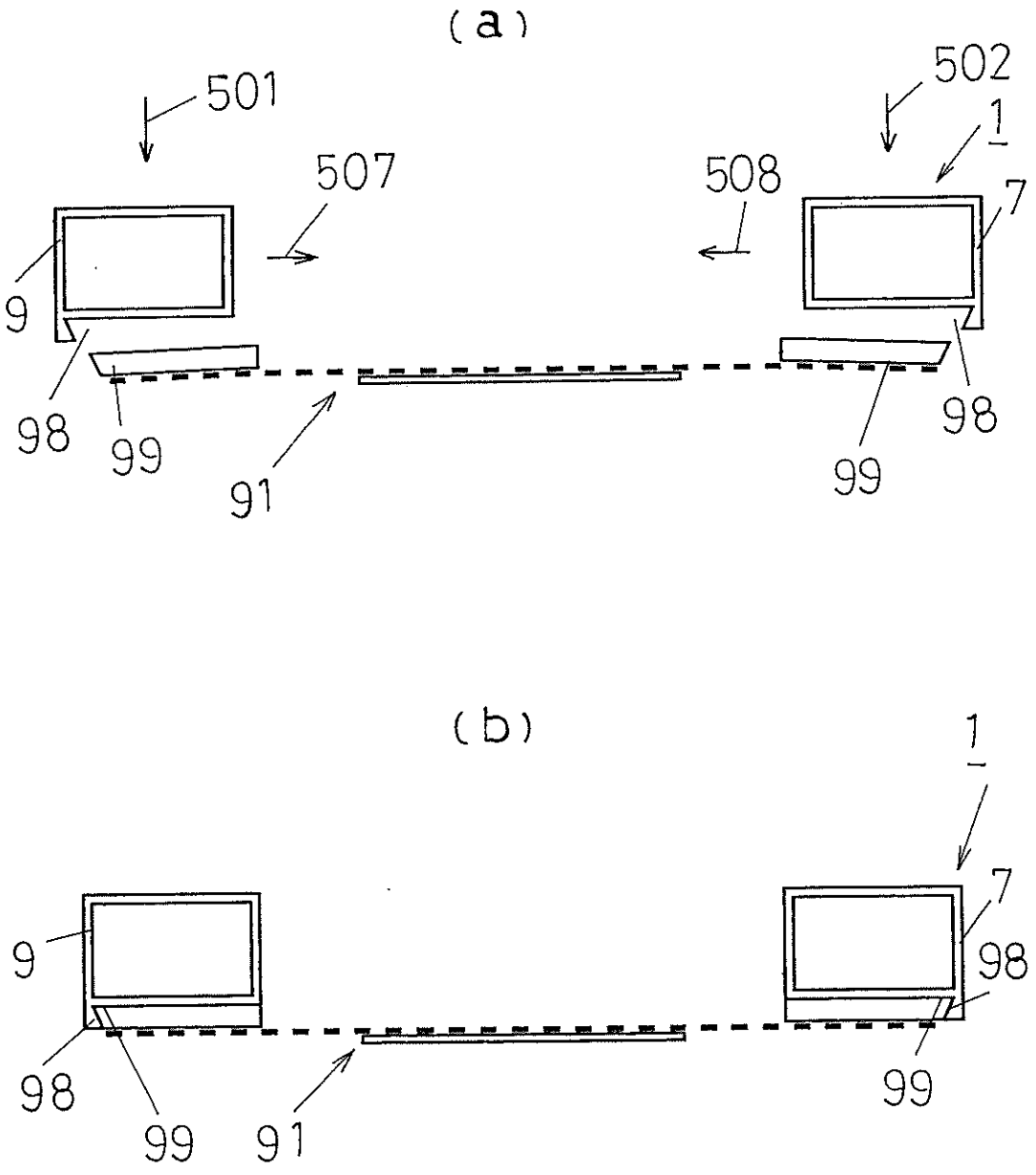

FIG 14

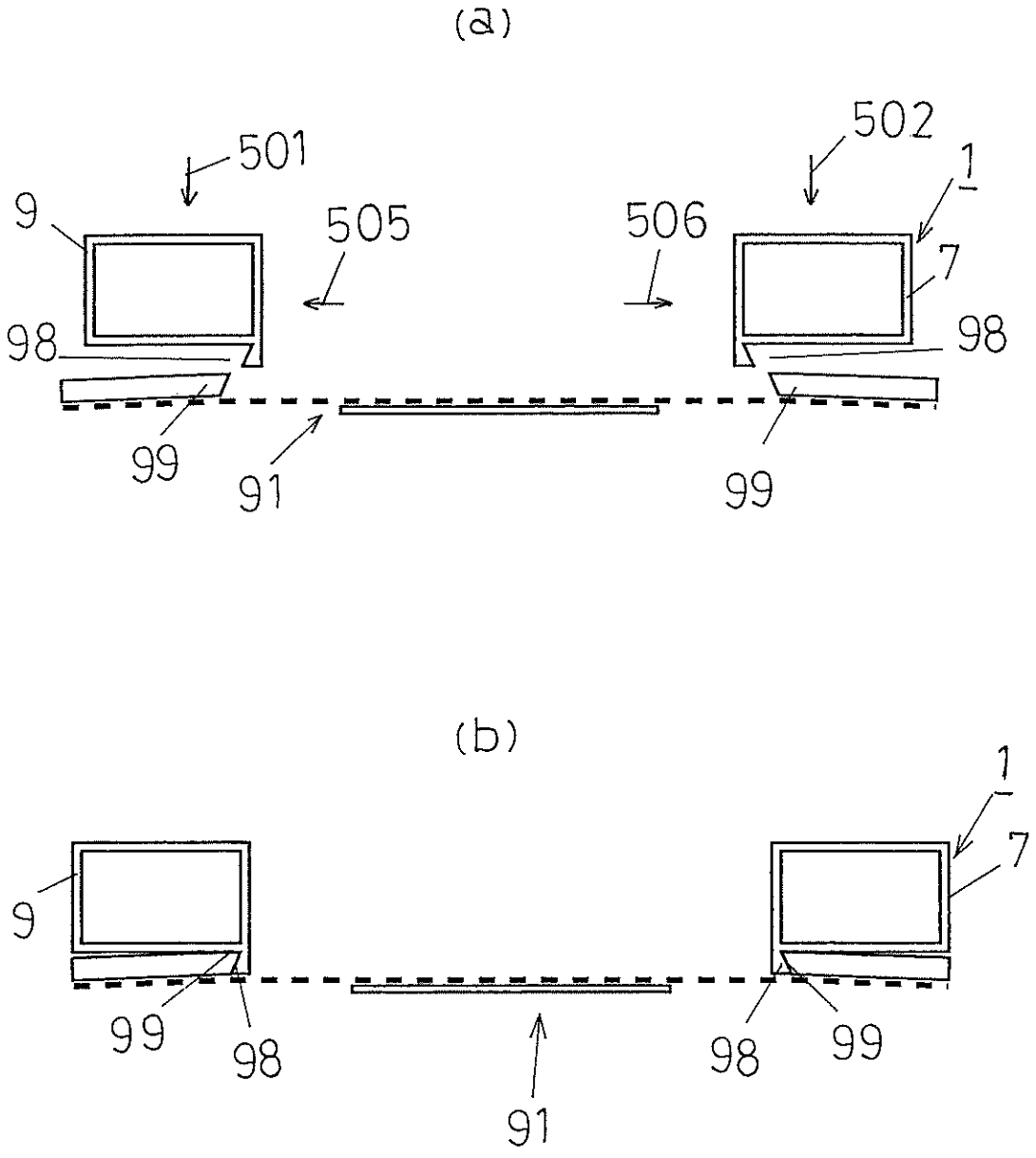

FIG 15

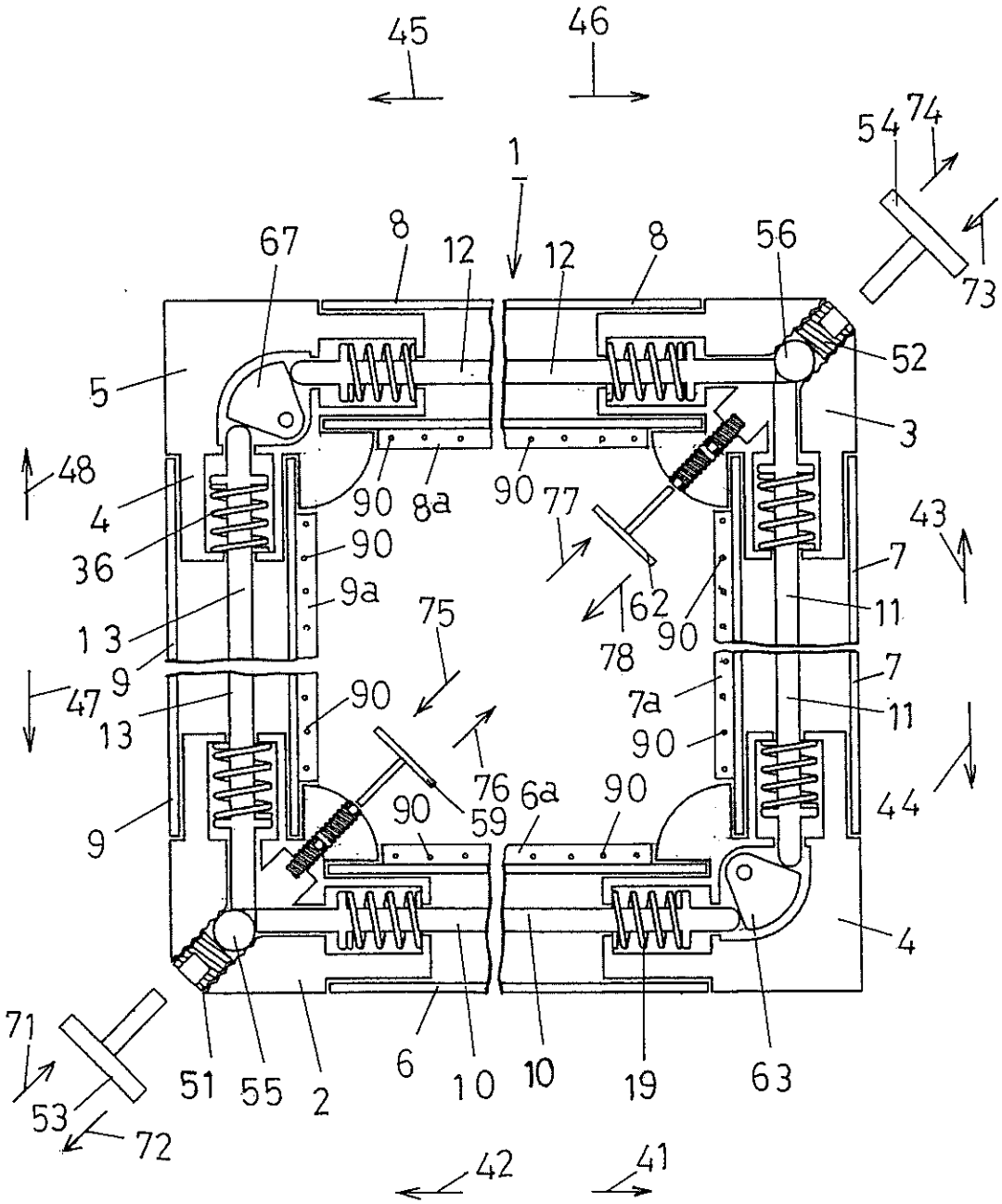
45
46
1
54
74
73
67
8
12
12
8
56
52
5
3
48
4
36
90
8a
90
77
43
7
90
9a
62
11
13
75
90
78
9
7
47
13
90
7a
11
90
76
6a
90
44
9
90
59
4
71
51
55
2
6
10
10
19
63
53
72
42
41

FIG 16

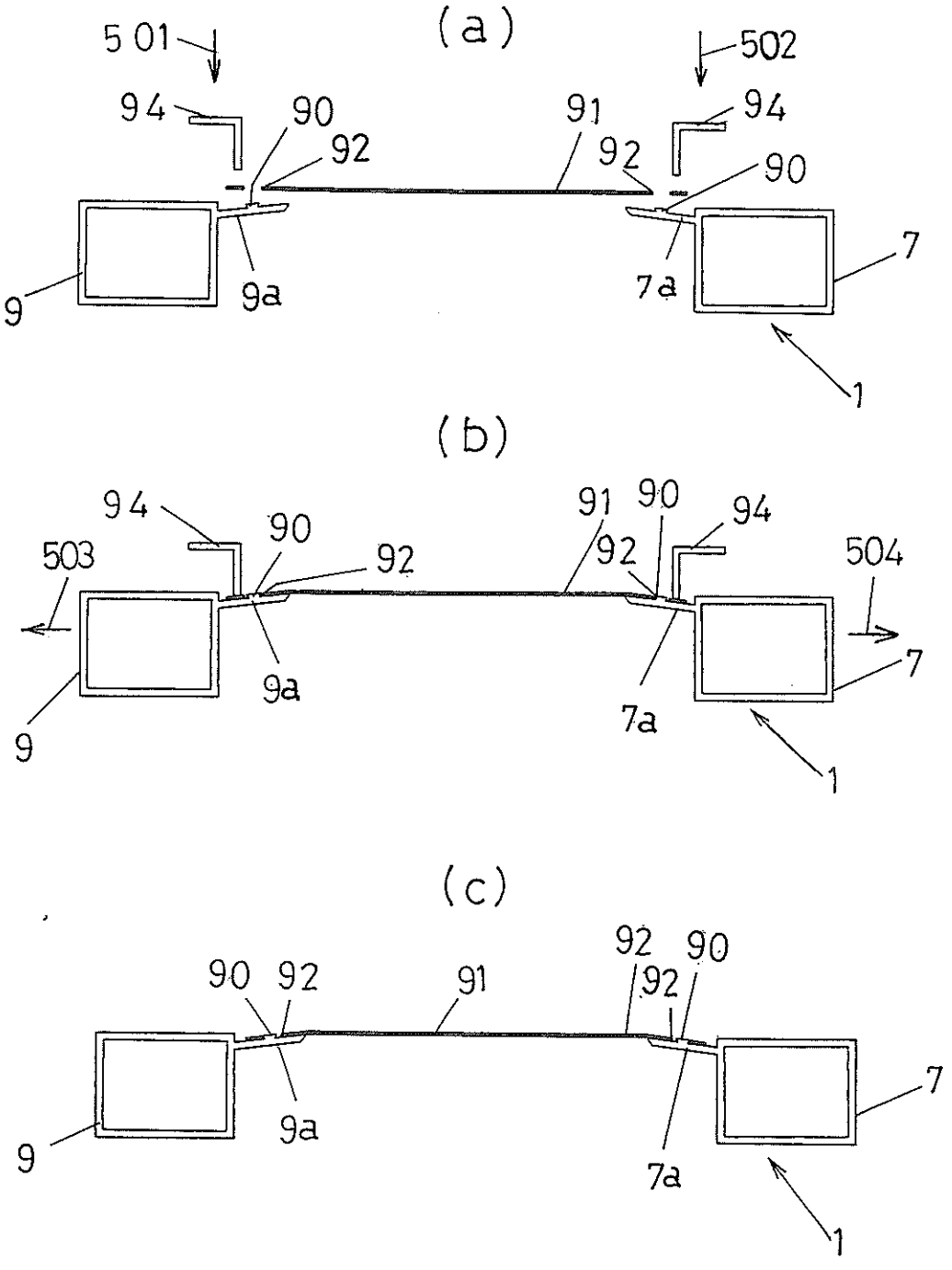
(a)
501
502
94
90
92
91
92
94
90
9
9a
7a
7
1
(b)
94
90
92
91
90
92
94
503
504
9
9a
7a
7
1
(c)
90
92
91
92
90
92
9
9a
7a
7
1

FIG 17

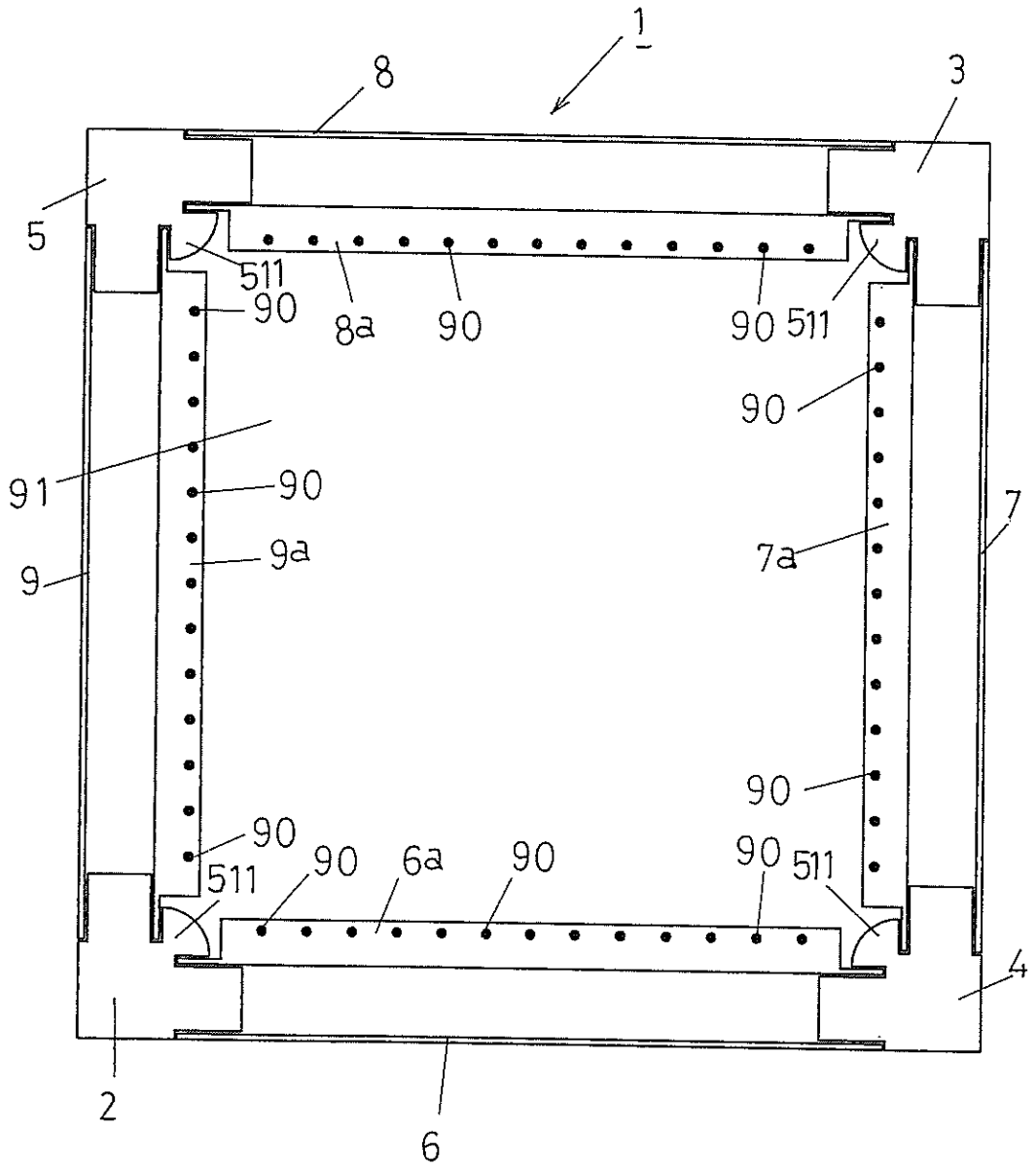
1
8
3
5
511
90
8a
90
90
511
90
91
90
9a
9
7
7a
90
90
511
90
6a
90
90
511
4
2
6

FIG 18

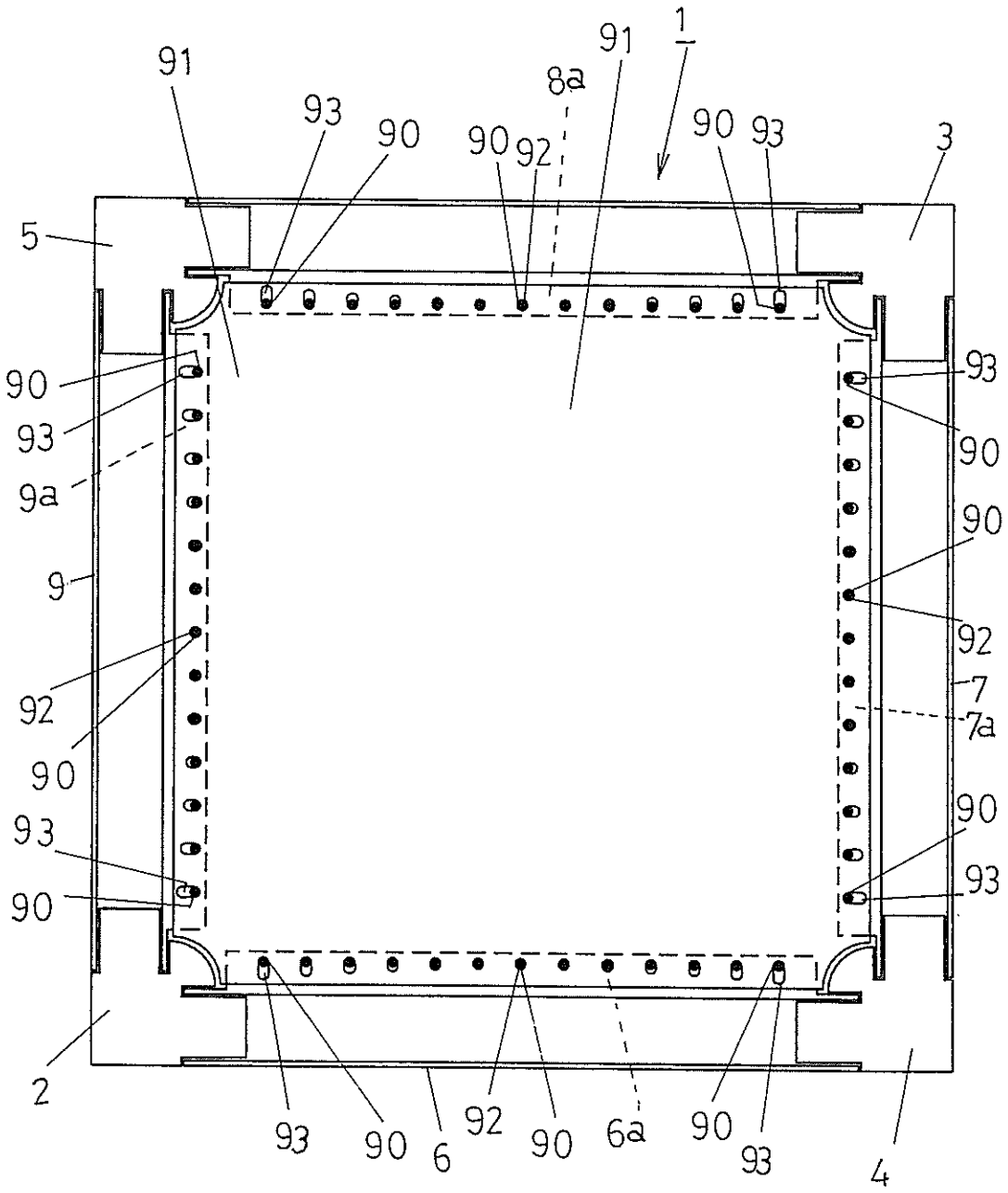
1
91
91
8a
93
90
90
92
90
93
3
5
90
93
9a
9
92
90
2
93
90
6
92
90
6a
90
93
4
93
90
90
92
7
7a
90
93

FIG 19

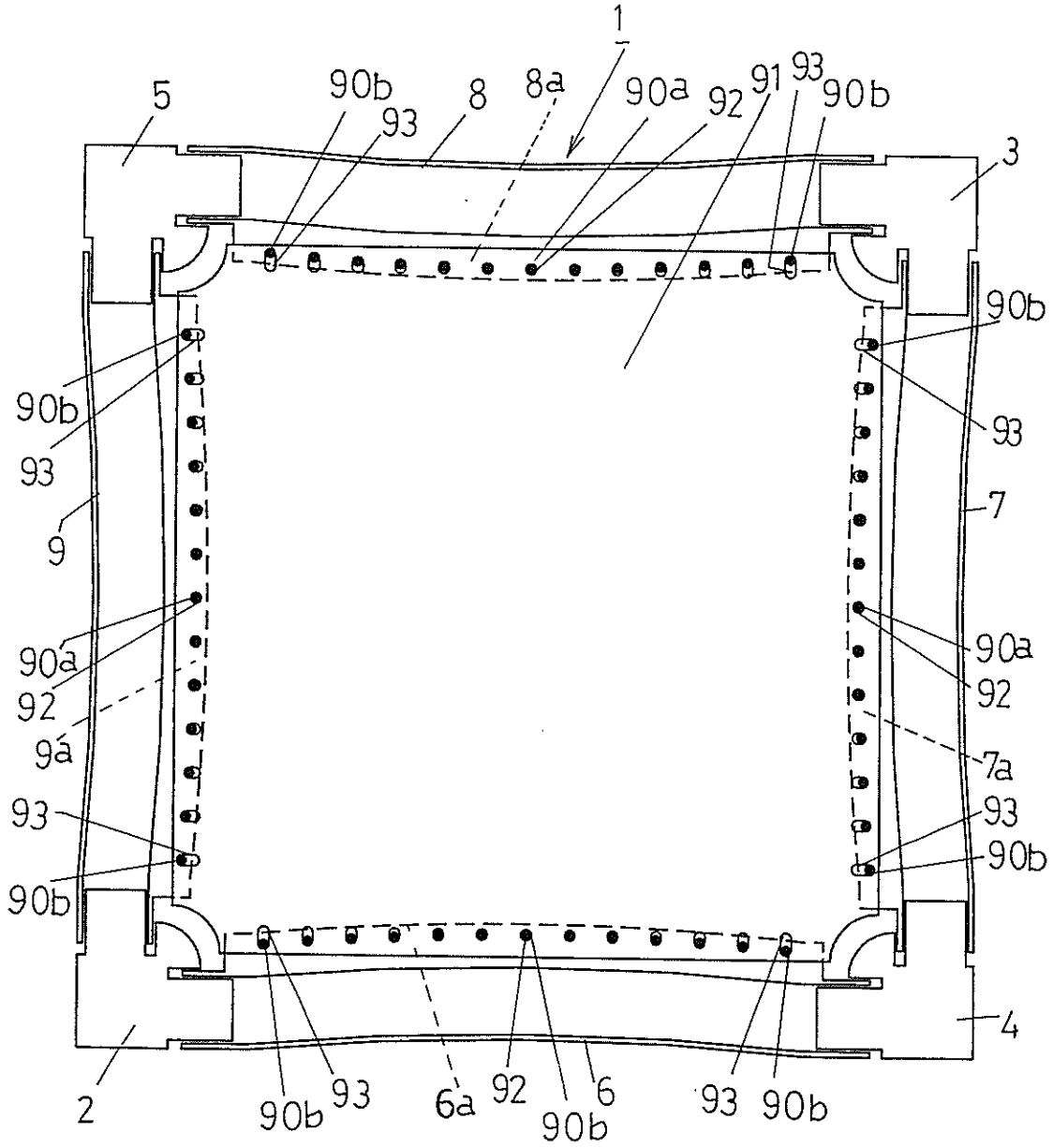
1
5
90b
93
8
8a
90a
92
91
93
90b
3
90b
93
90b
93
9
7
90a
92
90a
92
9a
7a
93
93
90b
90b
4
2
90b
93
6a
92
90b
6
93
90b

FIG 20

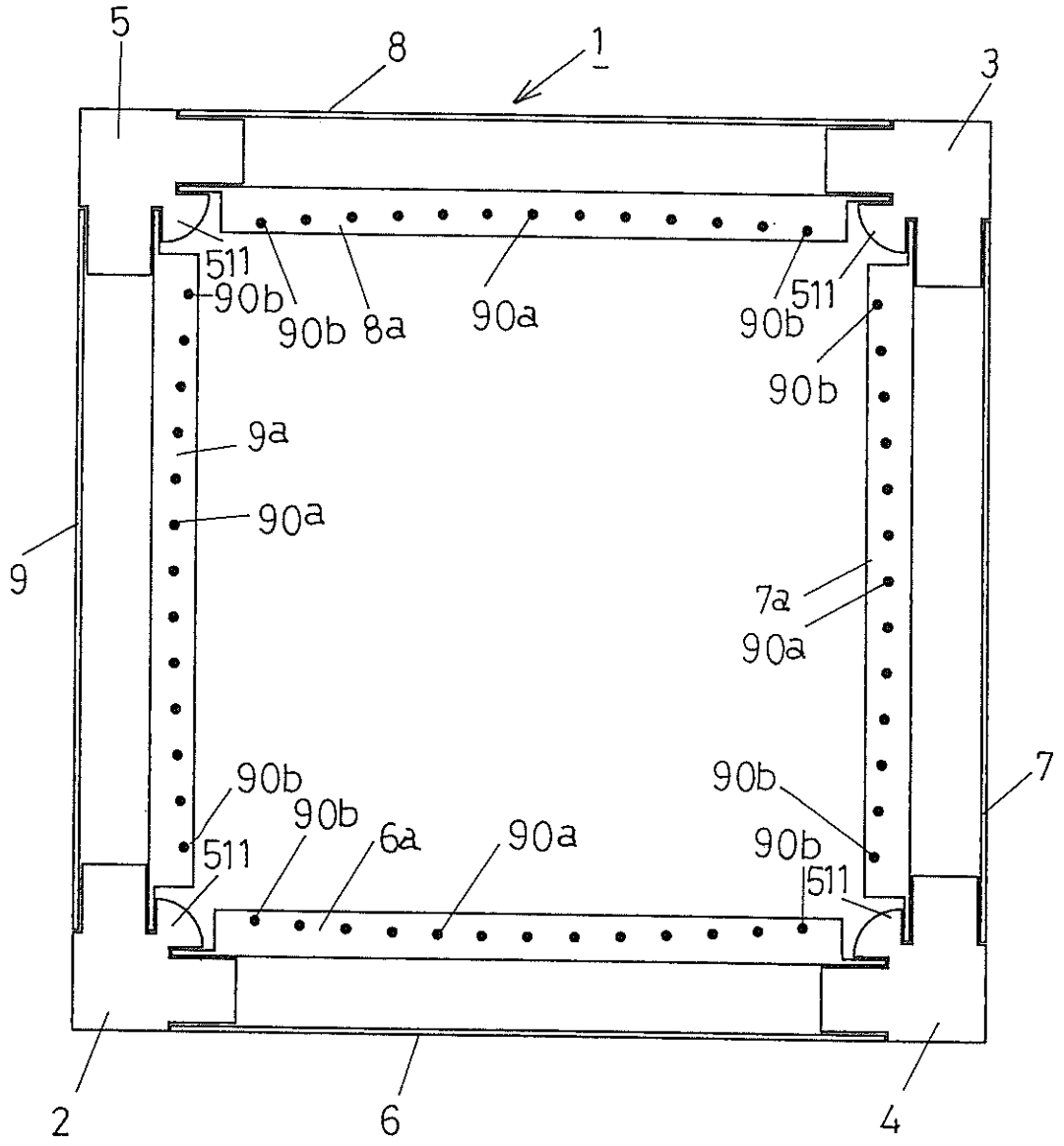
5
8
1
3
511
90b
90b
8a
90a
90b
511
90b
9a
90a
9
7a
90a
90b
90b
7
90b
6a
90a
90b
511
511
2
6
4

FIG 21

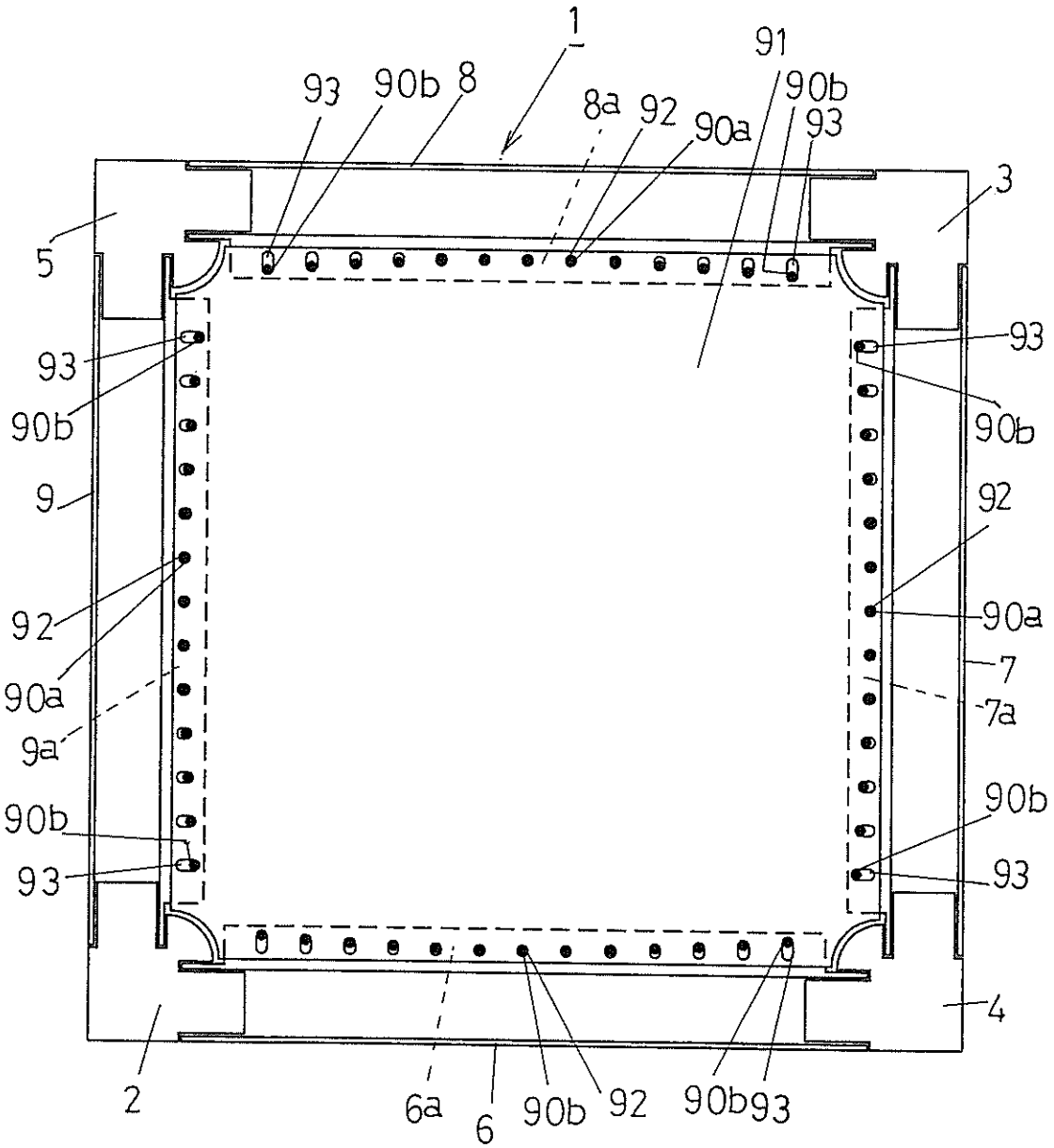
1
91
93
90b
8
8a
92
90a
90b
93
3
5
93
90b
9
92
90a
7
7a
90b
93
4
2
6a
6
90b
92
90b
93

FIG 22

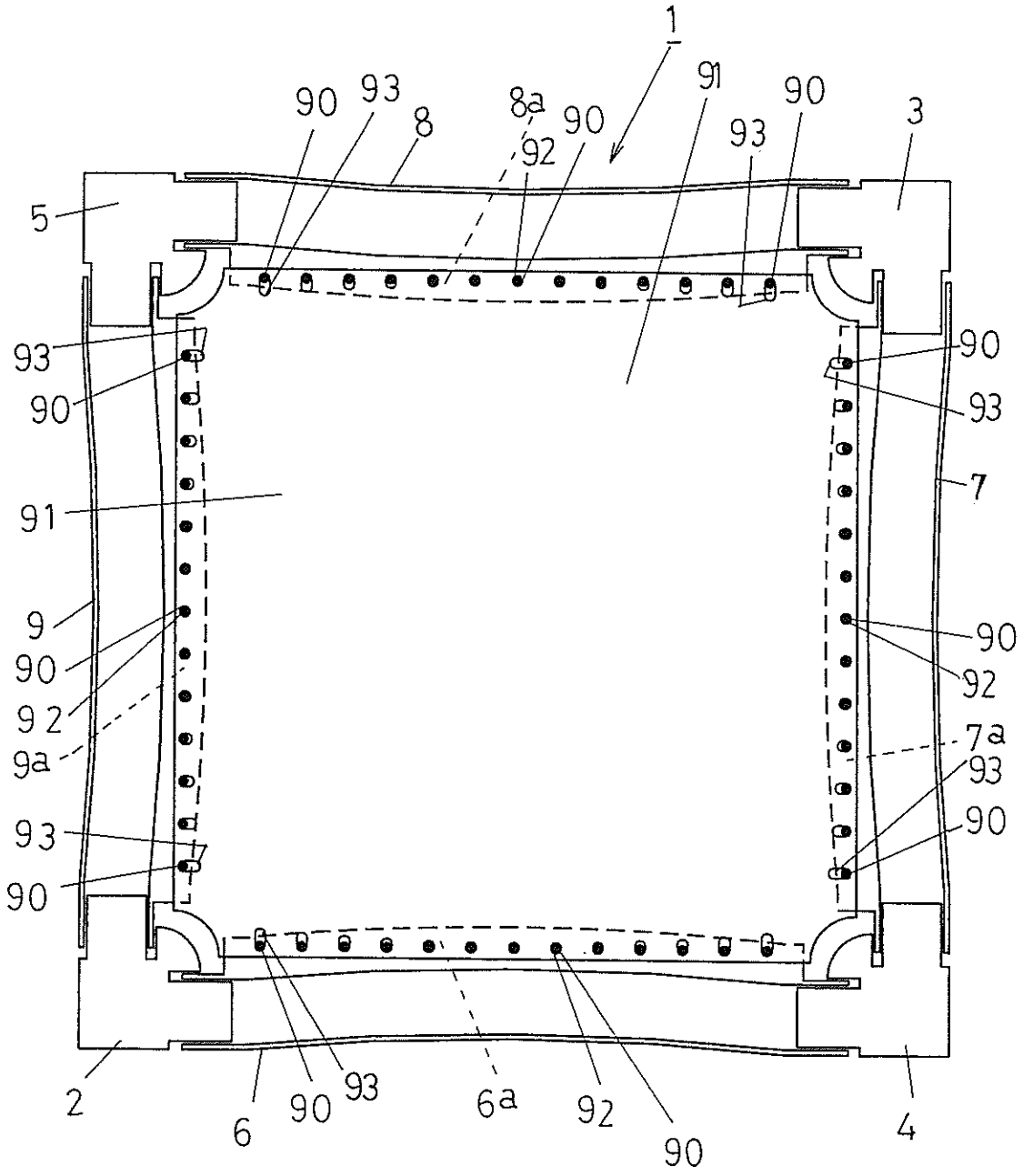
1
90
93
8
8a
92
90
91
93
90
3
5
93
90
91
9
90
92
9a
93
90
2
6
90
93
6a
92
90
4
7
7a
90
93
90
92

FIG 23

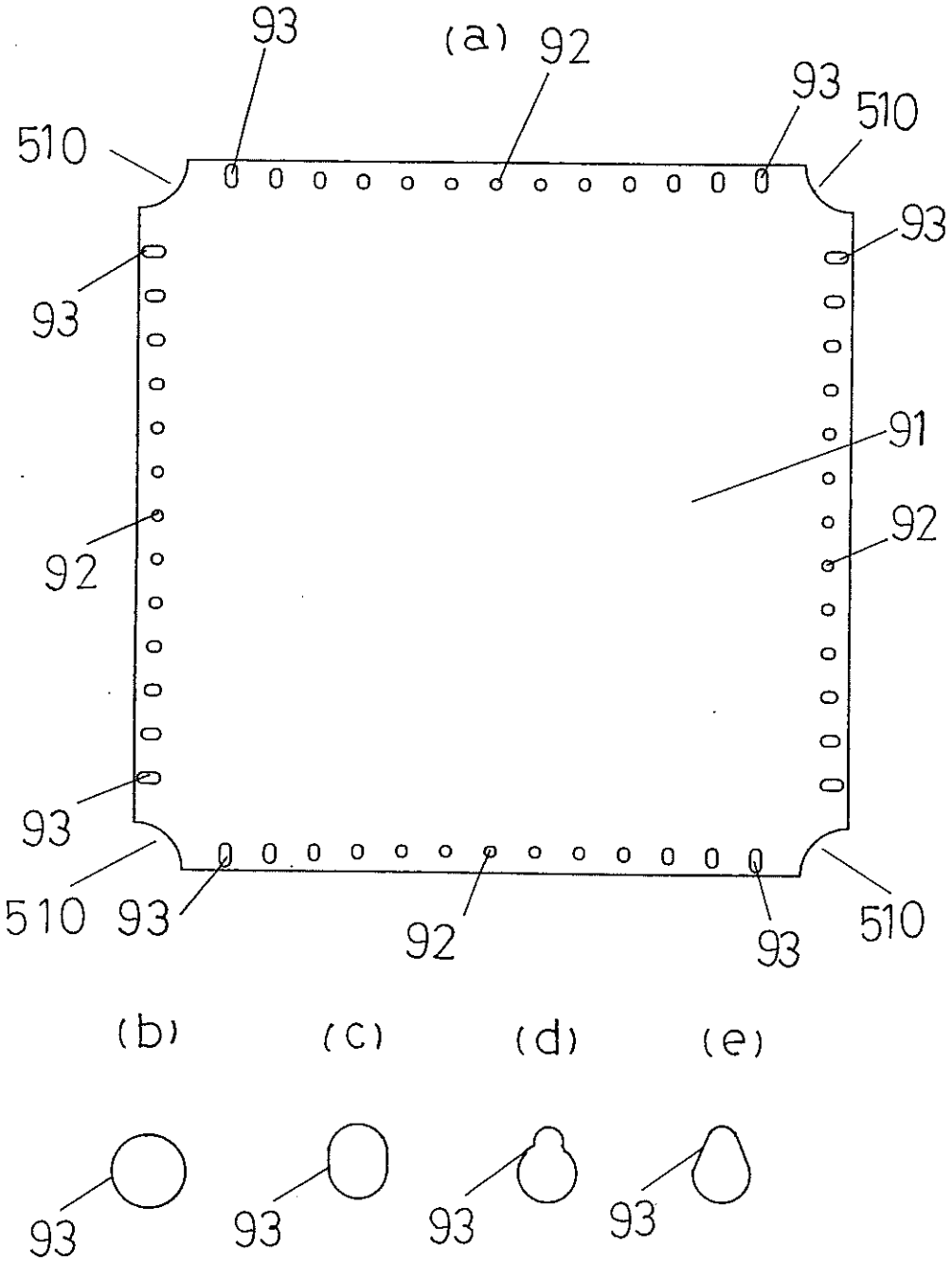

FIG 24

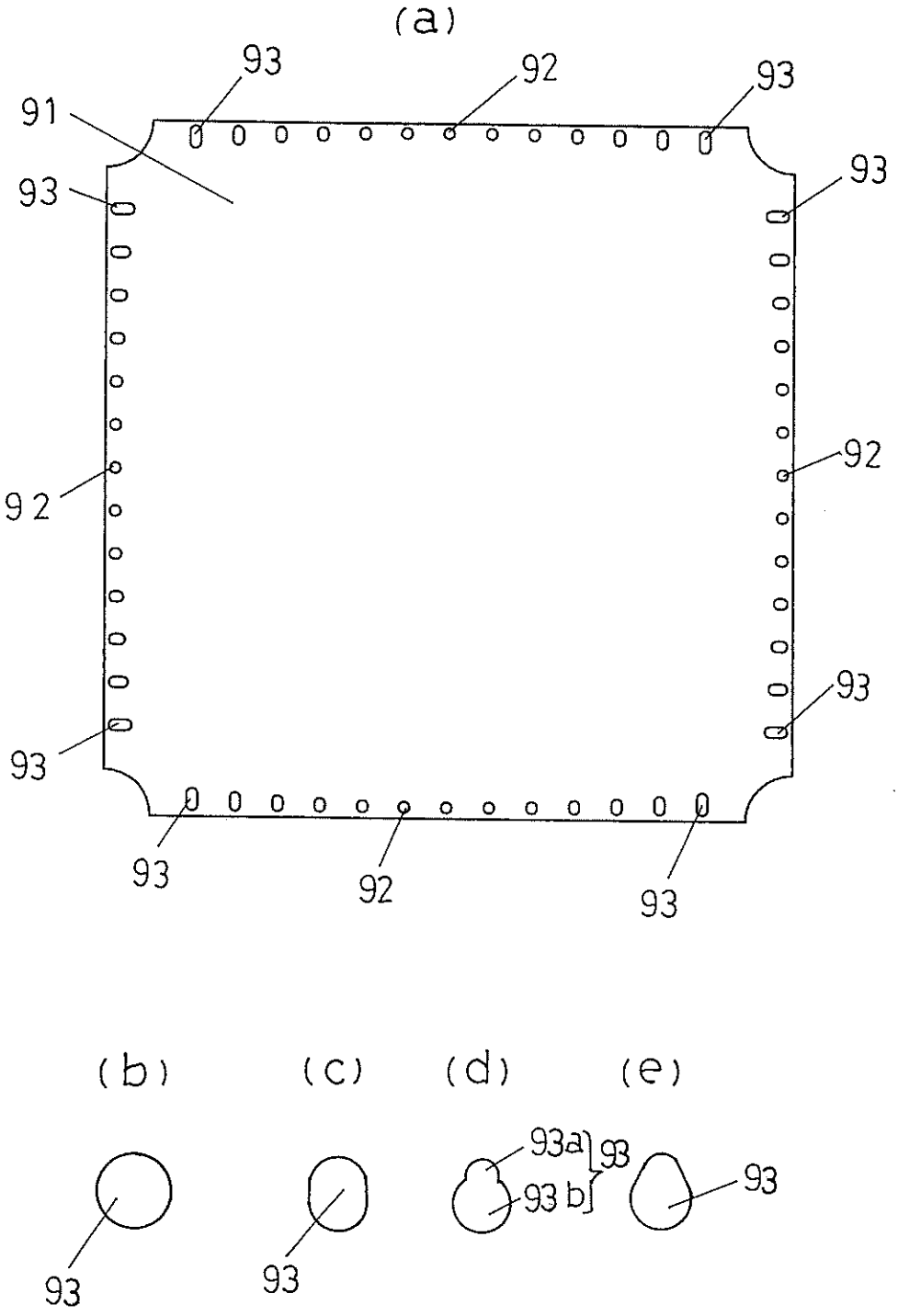

FIG 25

