[Fig. 1]

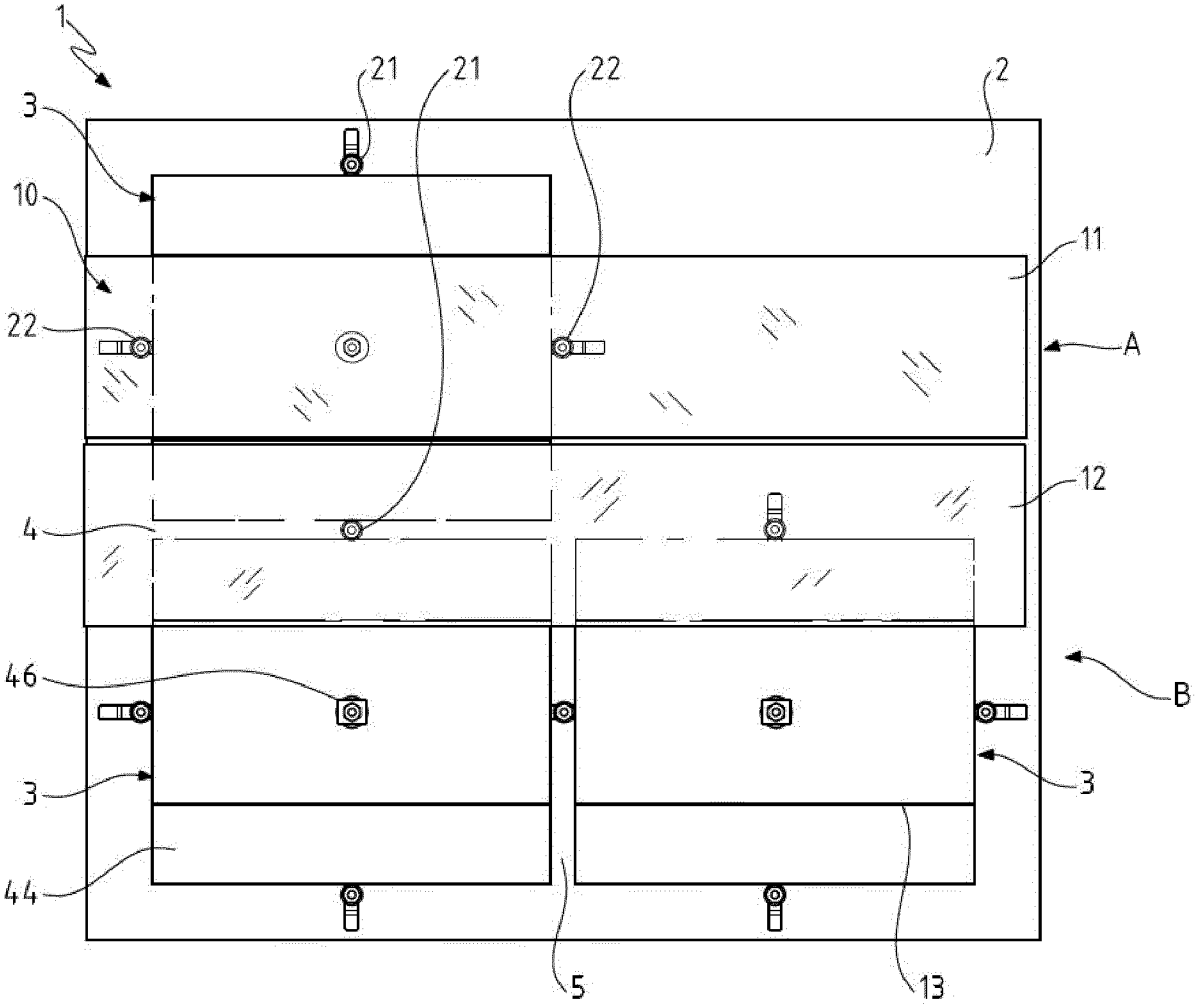

[Fig. 2]

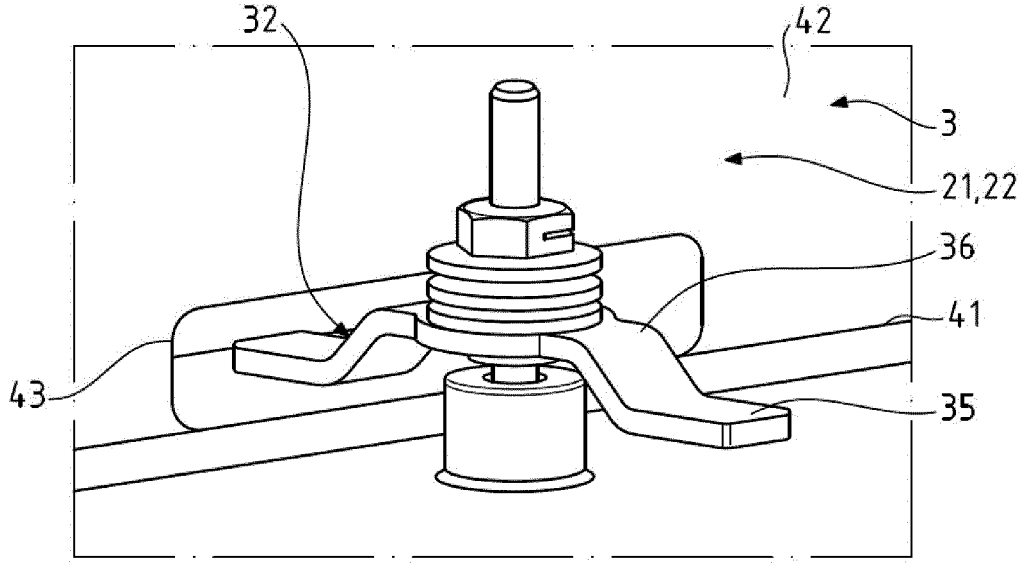

[Fig. 3]

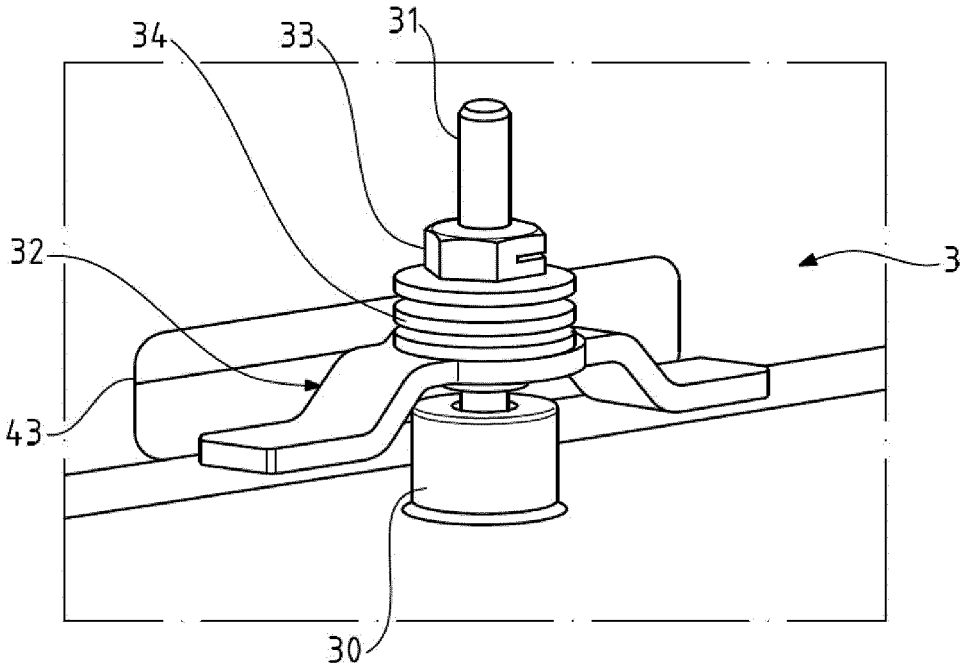

[Fig. 4]

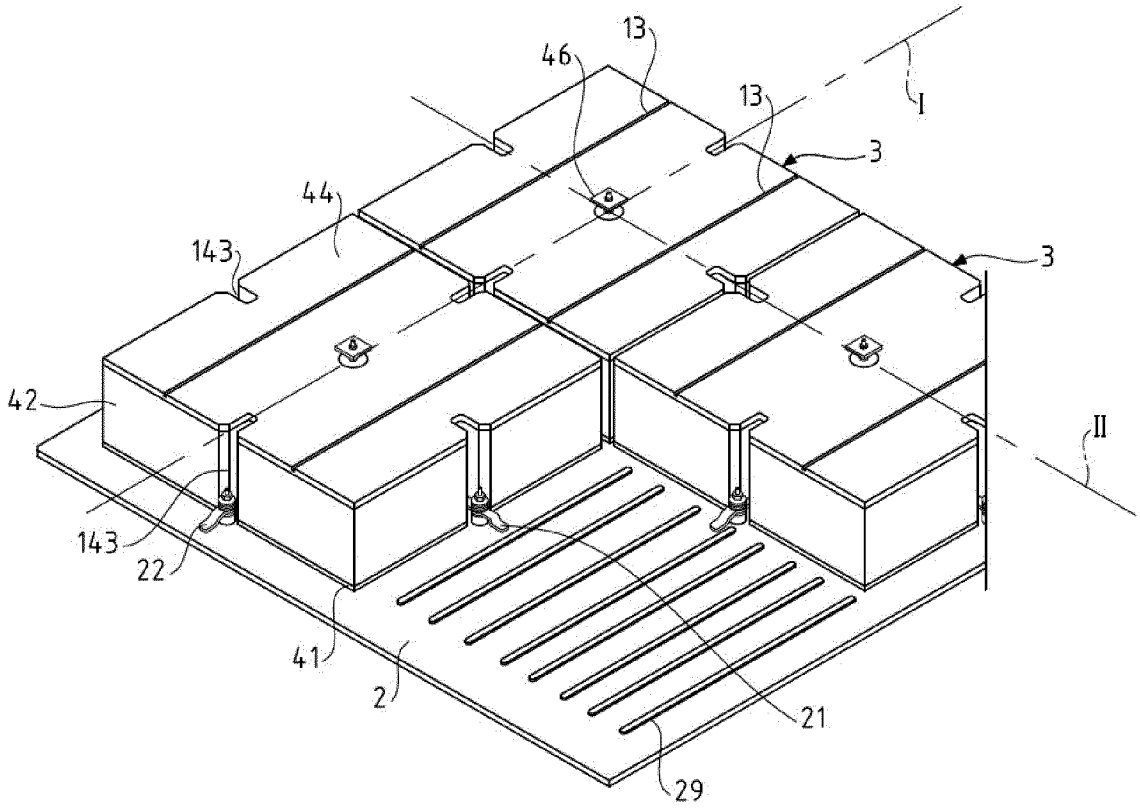

[Fig. 5]

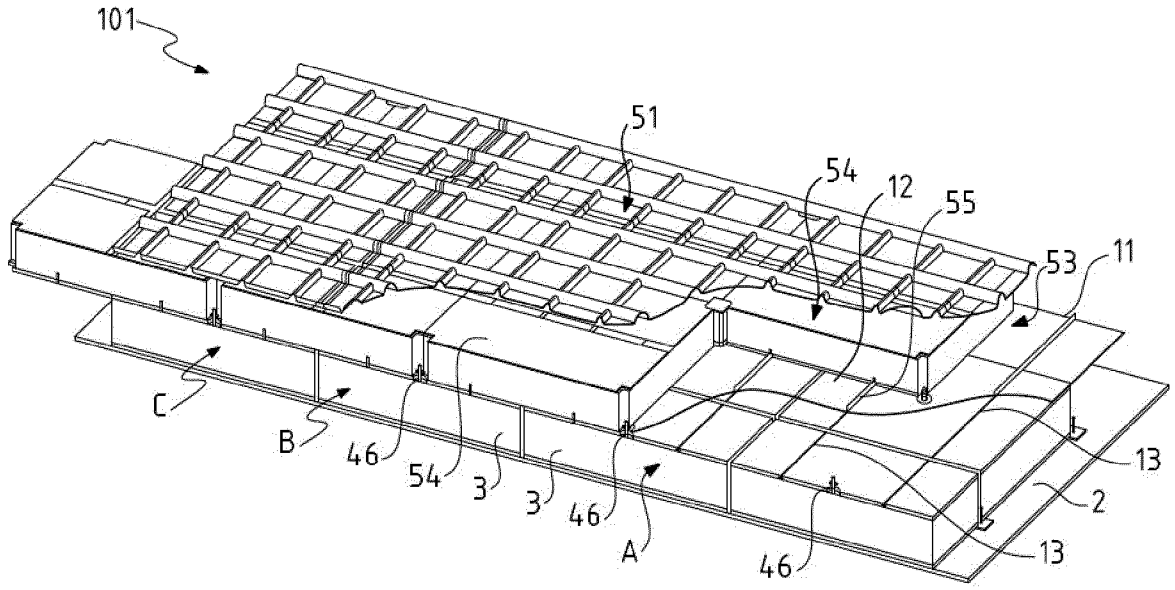
101
51
54
12
55
53
11
C
B
46
54
3
3
46
A
46
13
2
13

[Fig. 6]

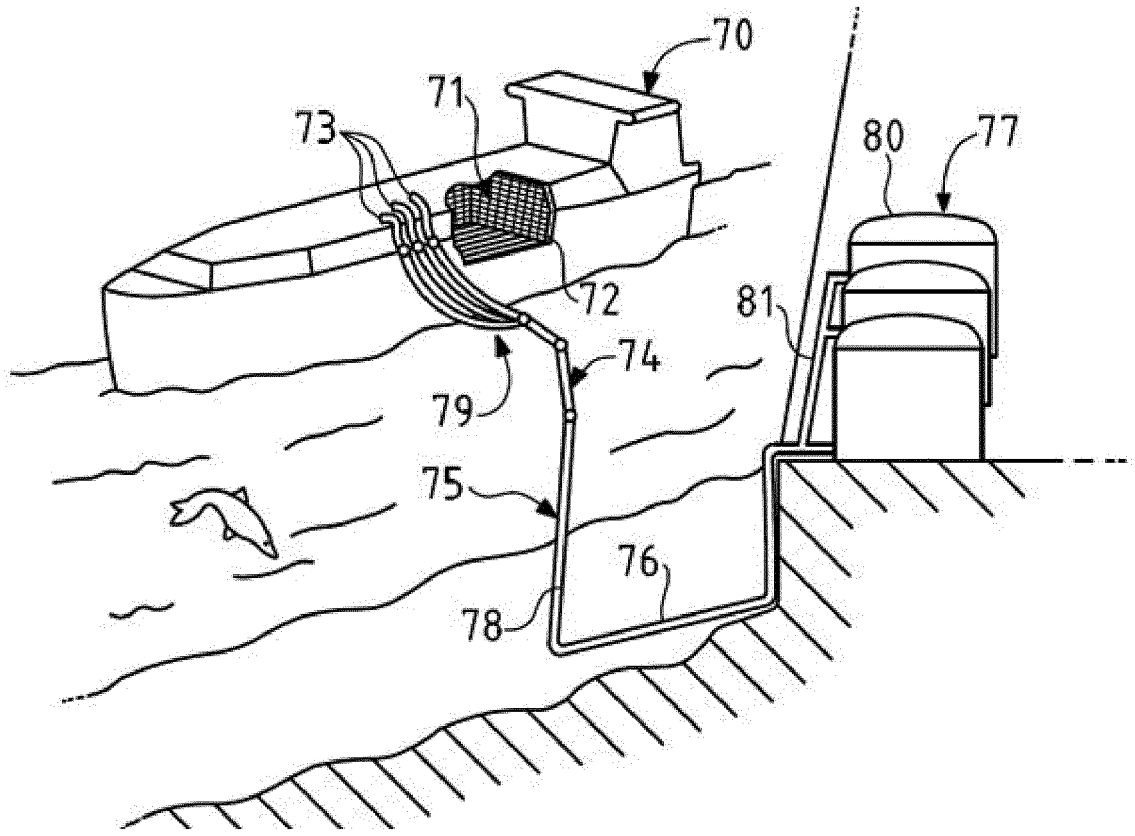
70
71
73
80
77
72
81
74
79
75
76
78