FIG. 1

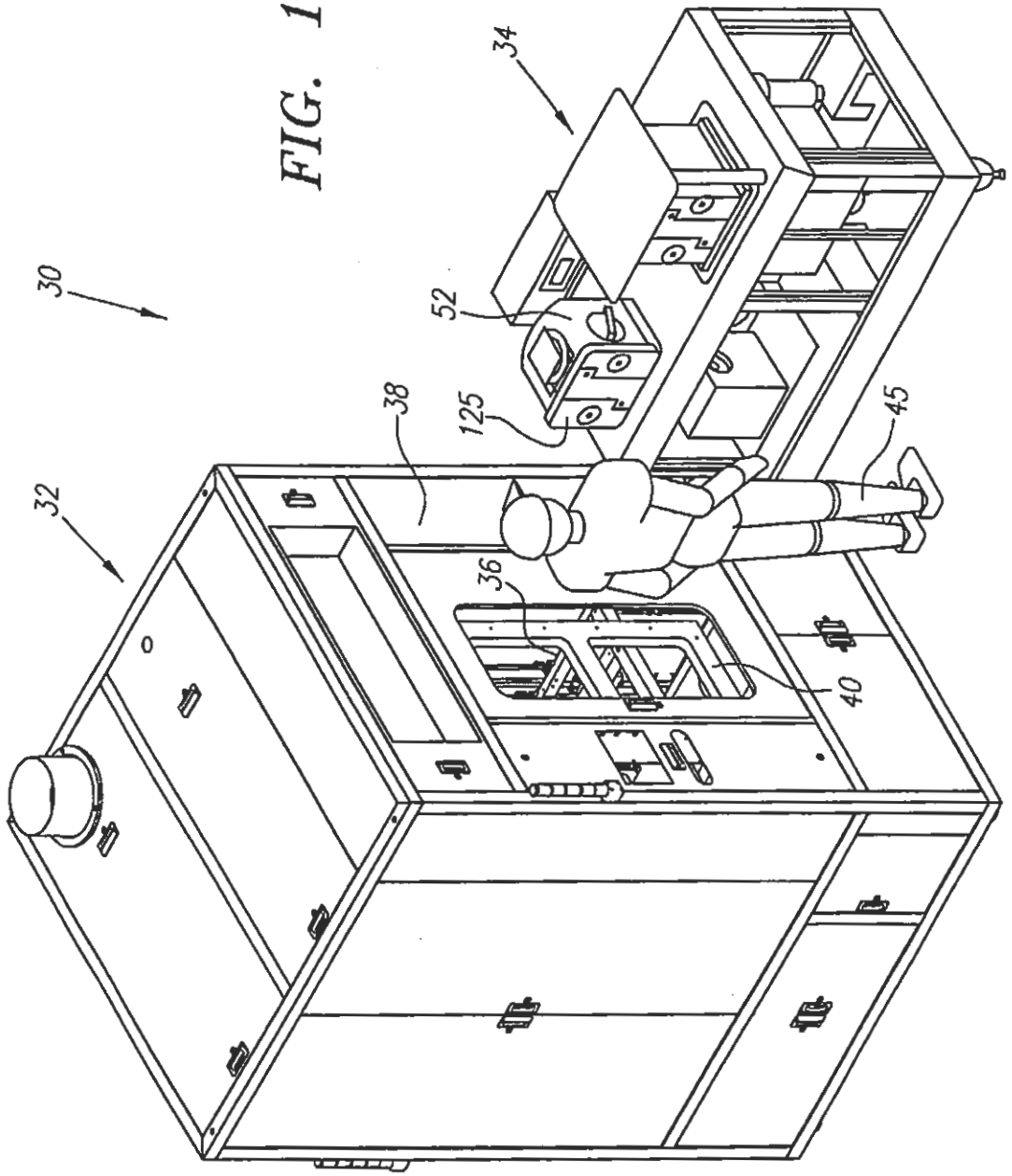

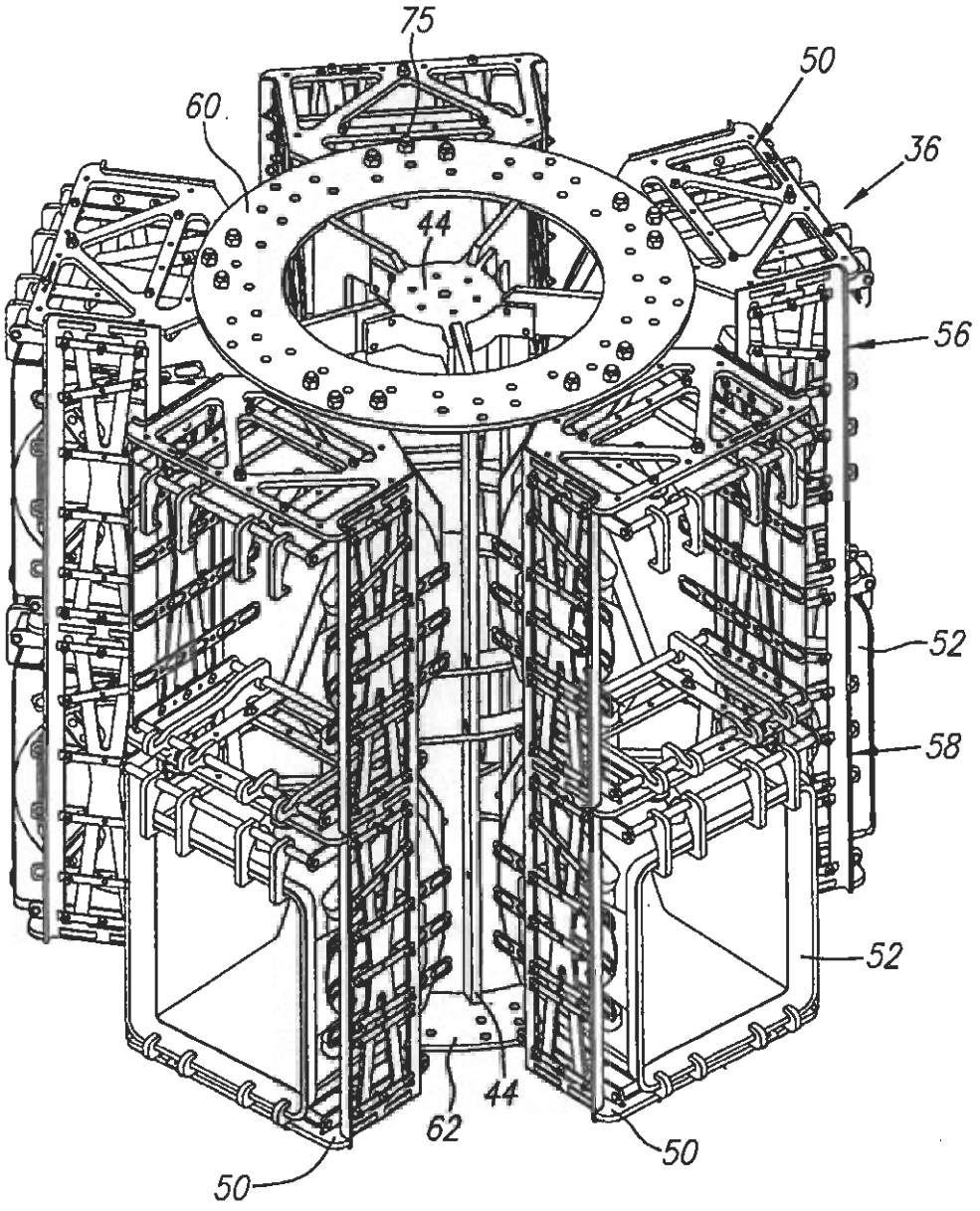

FIG. 2

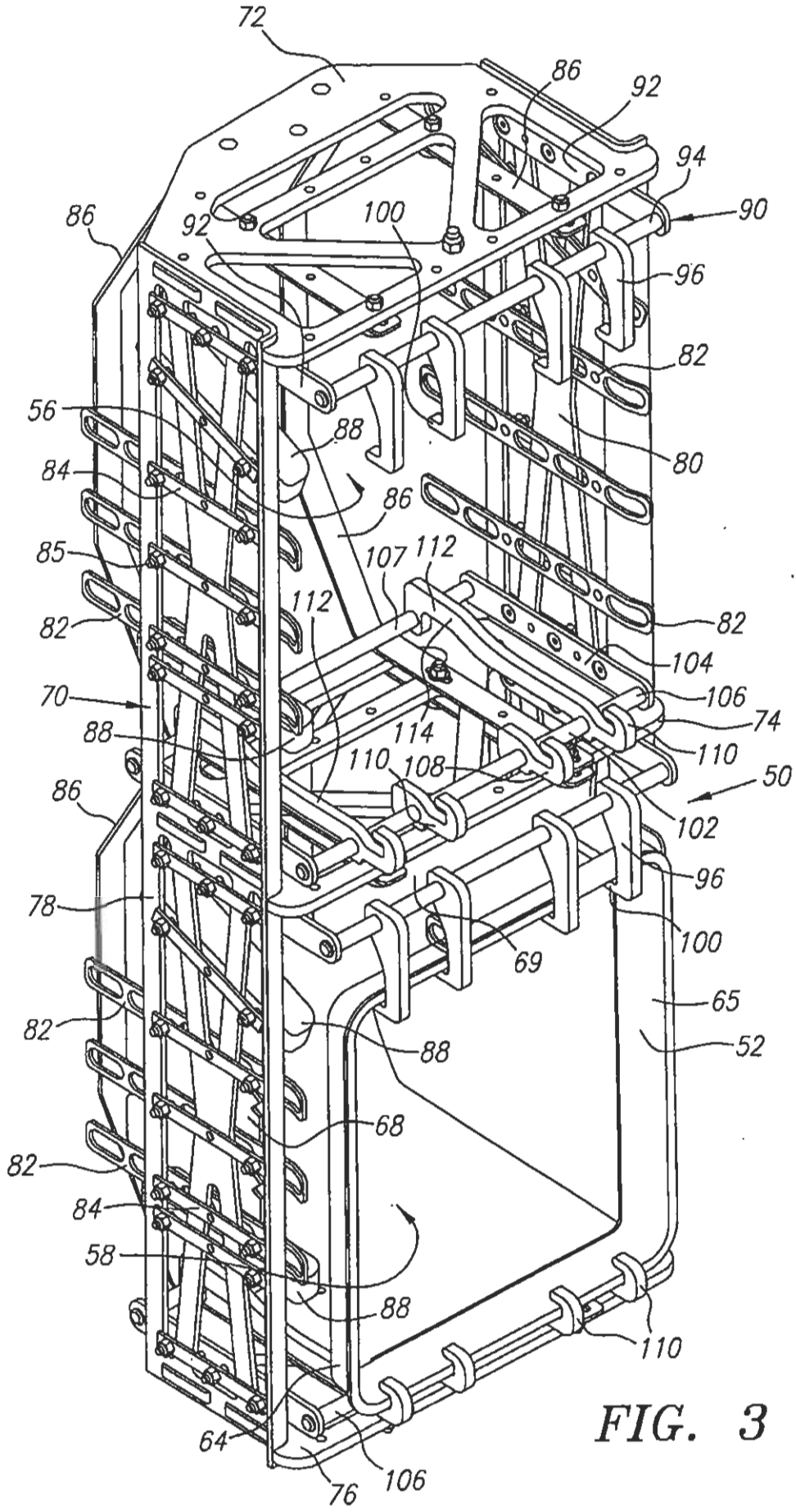
72
86
92
94
90
86
92
100
96
82
56
88
80
84
86
85
107
112
112
82
82
104
70
106
74
88
114
110
110
108
50
86
102
96
78
100
69
65
82
88
52
68
82
84
58
88
110
64
76
106

FIG. 3

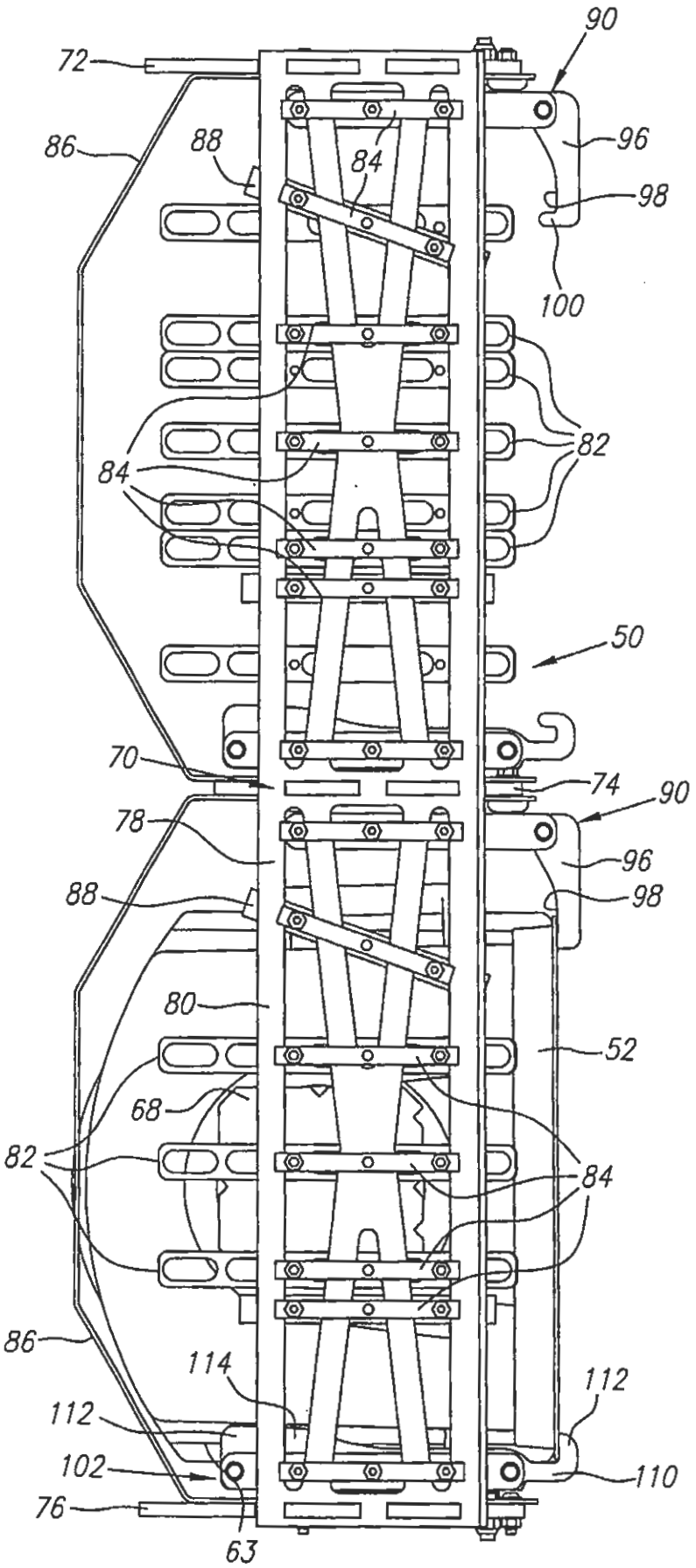
90
72
86
88
84
96
98
100
82
84
50
70
74
90
78
96
88
98
80
52
68
82
84
86
114
112
112
102
110
76
63

FIG. 4

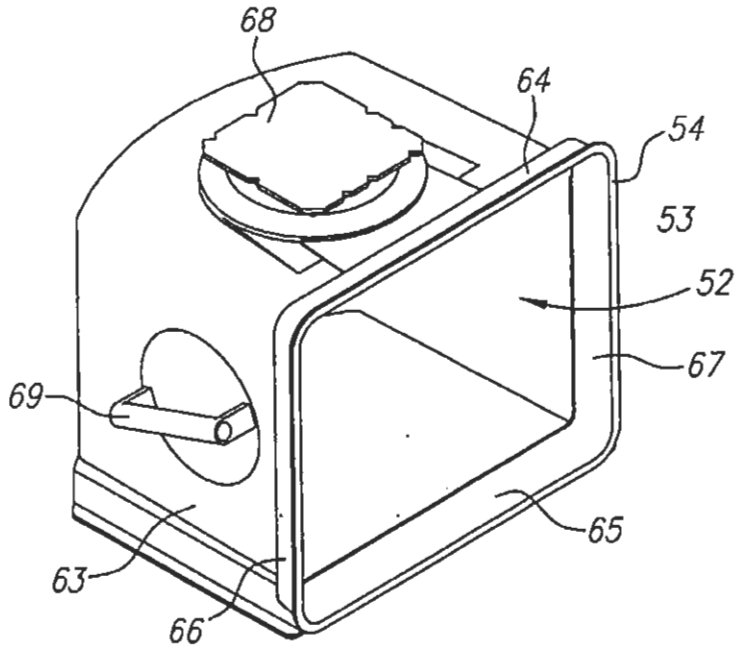

FIG. 5

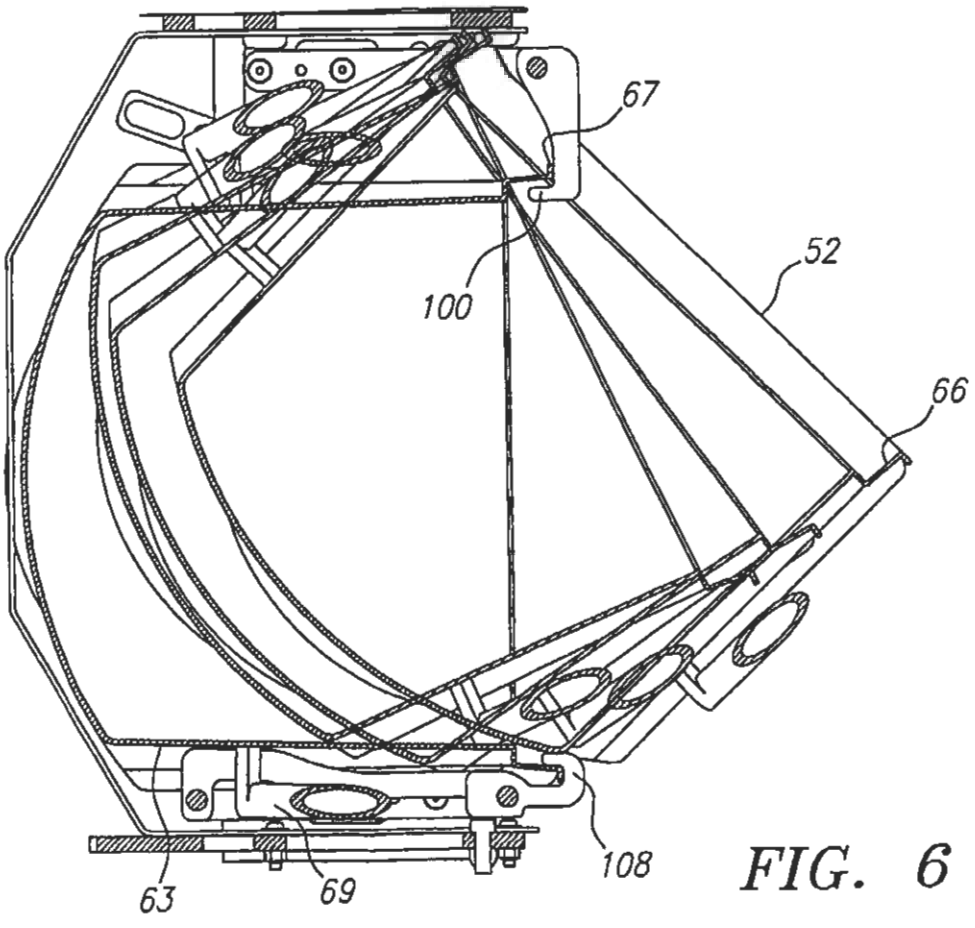

FIG. 6

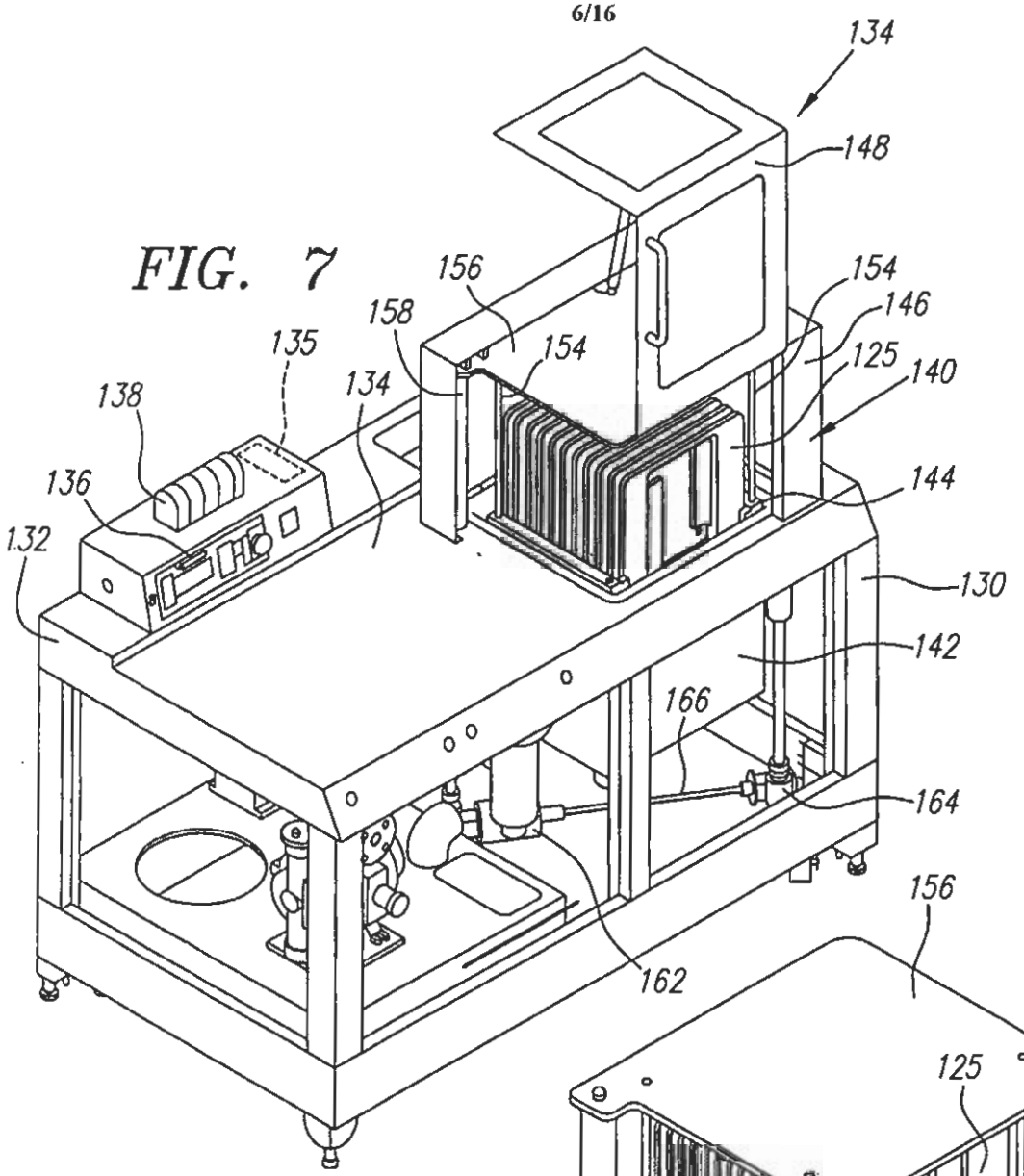
134
148
156
154
158
146
135
154
125
138
134
140
136
144
132
130
142
166
164
162

FIG. 7

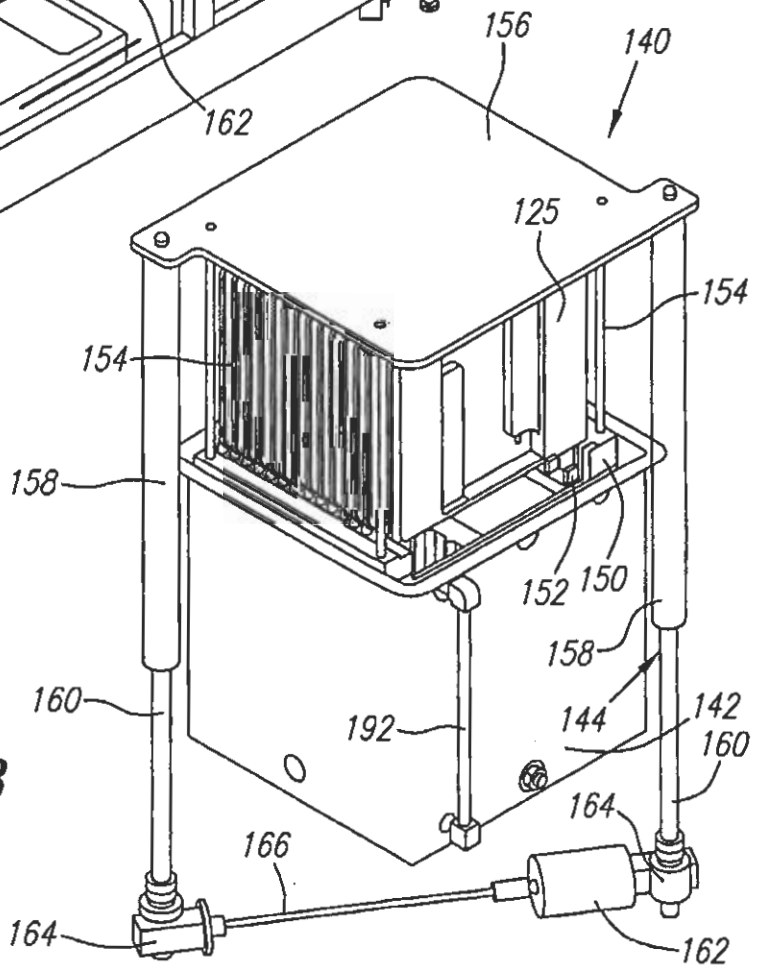
156
140
125
154
154
158
152
150
158
160
144
142
192
160
164
166
164
162

FIG. 8

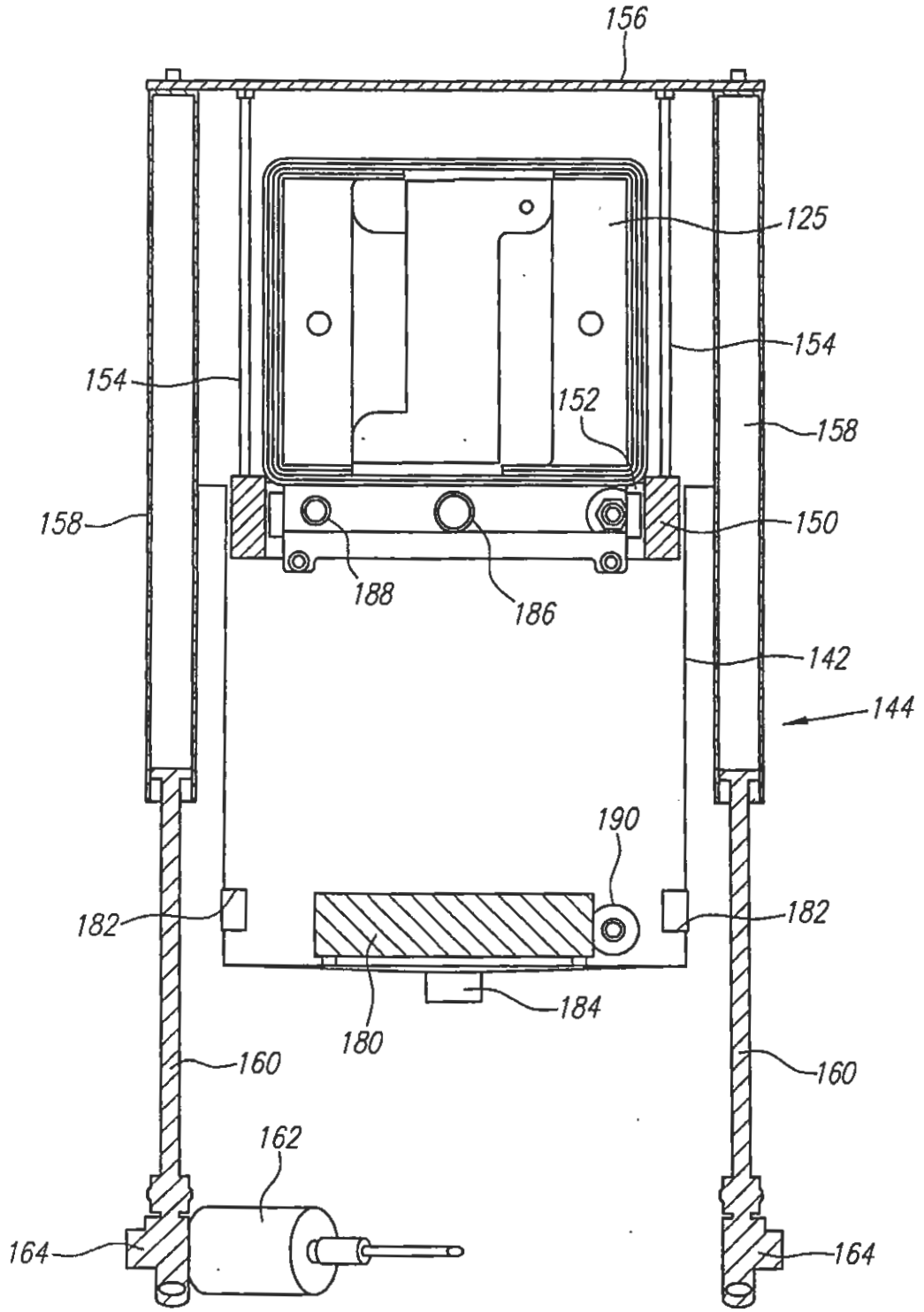
156
125
154
154
152
158
158
150
188
186
142
144
190
182
182
184
180
160
160
162
164
164

FIG. 9

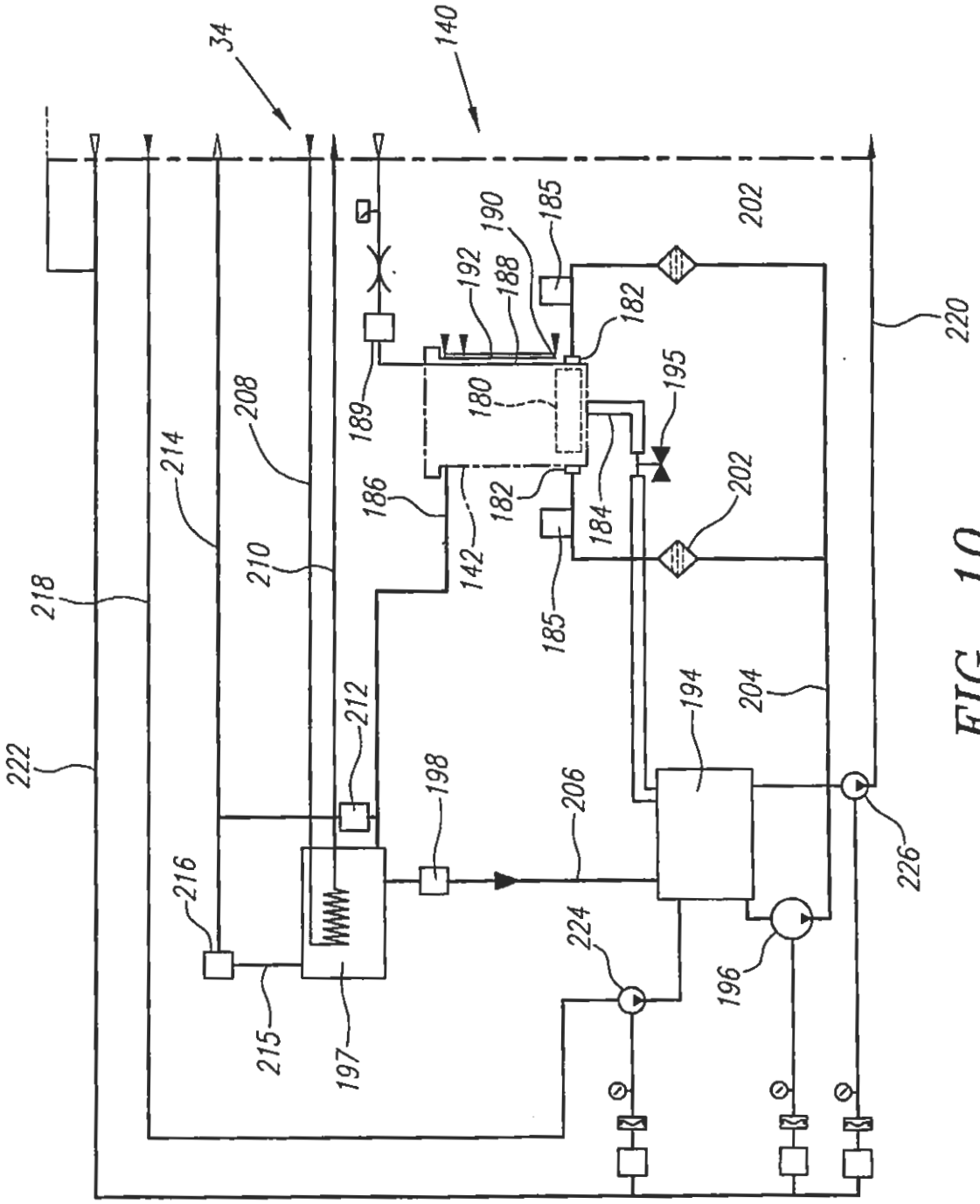
34
140
202
190
185
192
188
182
220
195
180
189
208
214
186
182
184
202
142
210
218
185
212
194
204
222
198
206
226
216
224
196
215
197

FIG. 10

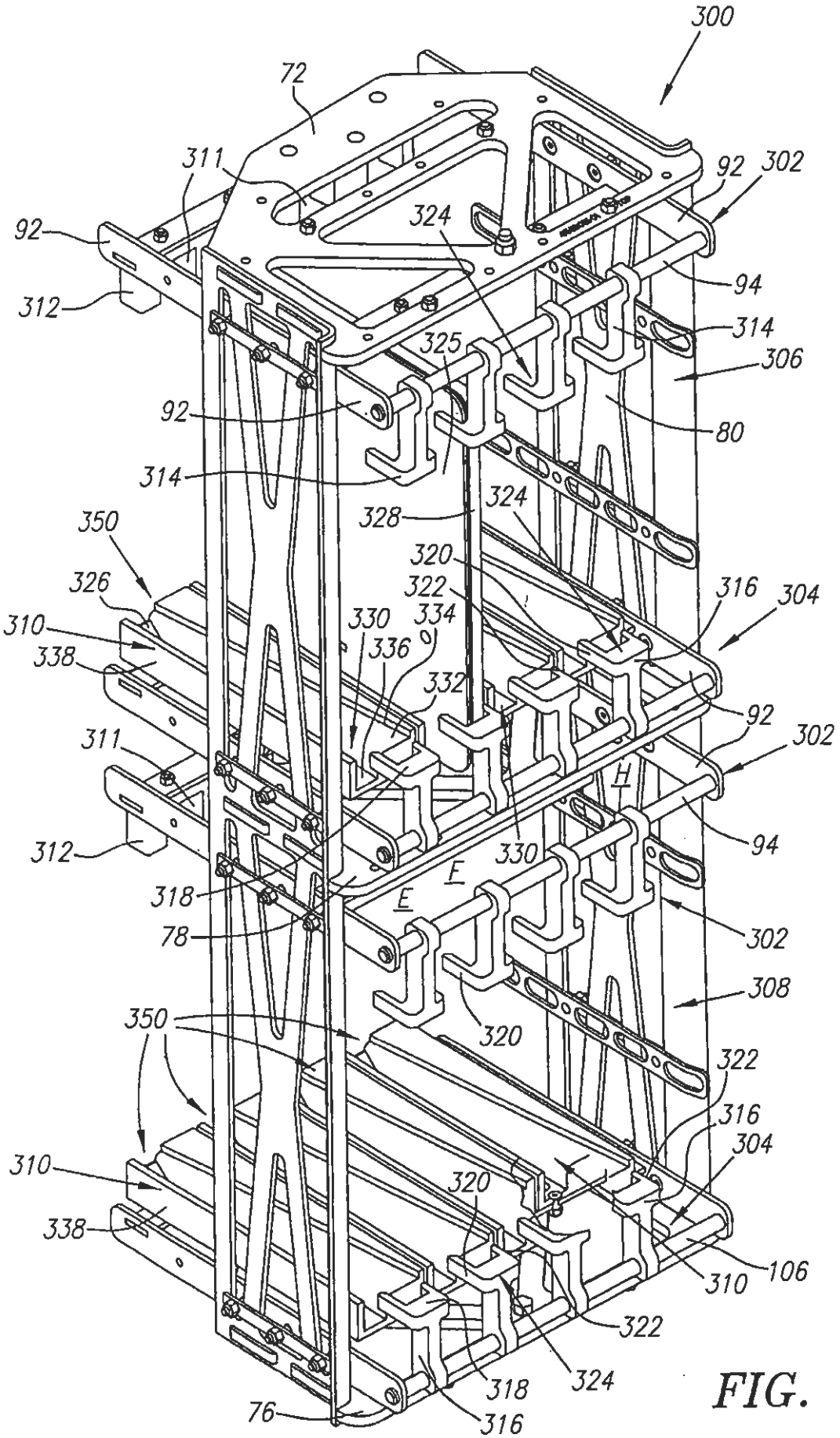
300
72
311
92
302
92
324
94
312
314
325
306
92
80
314
328
324
350
320
326
322
316
304
310
330
334
336
338
332
92
302
311
H
94
312
330
E
F
318
78
302
308
350
320
322
316
304
310
320
338
106
310
322
324
318
76
316

FIG. 11

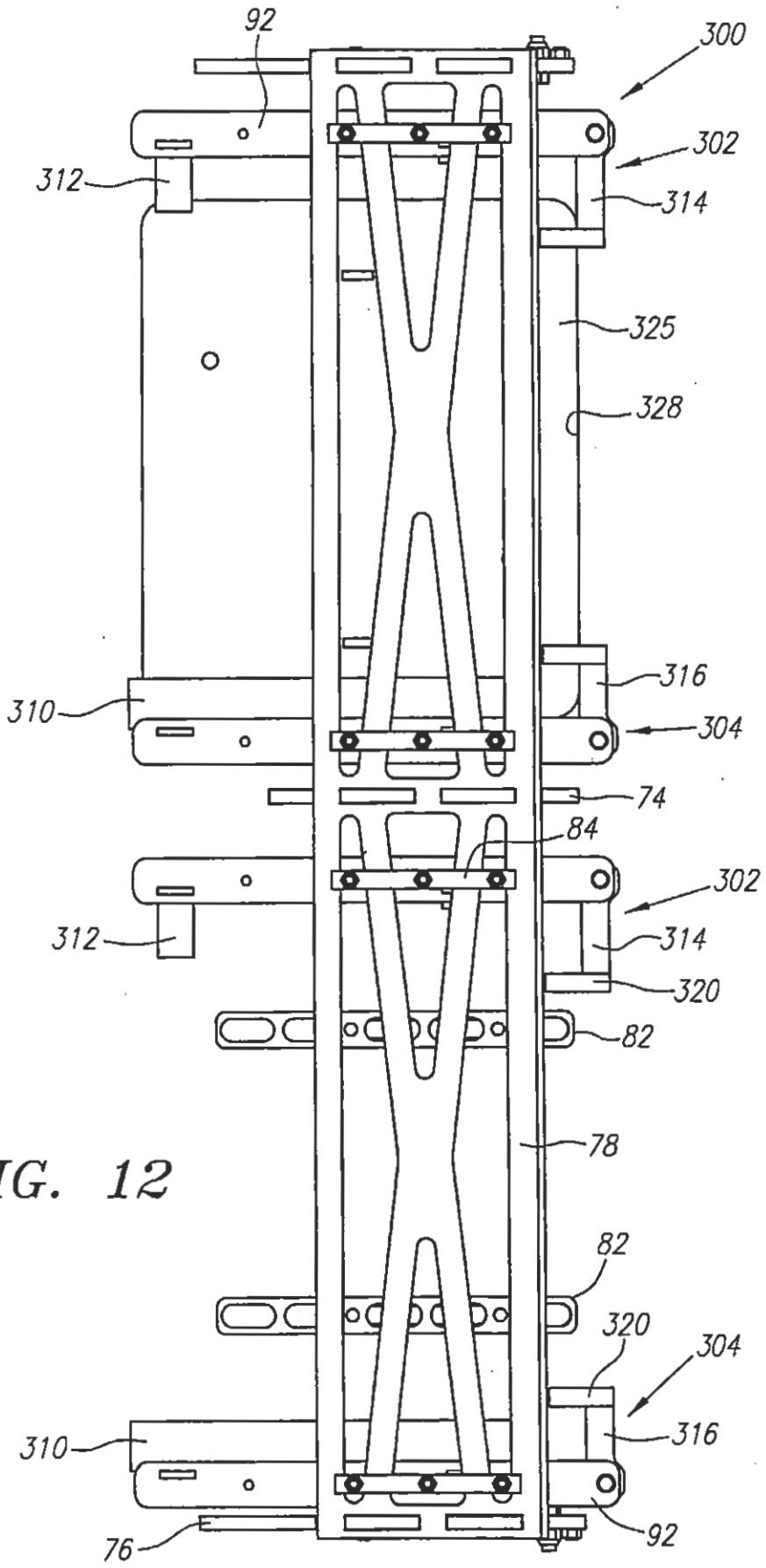
92
300
302
312
314
325
328
316
310
304
74
84
302
312
314
320
82
78
82
320
304
310
316
76
92

FIG. 12

FIG. 13

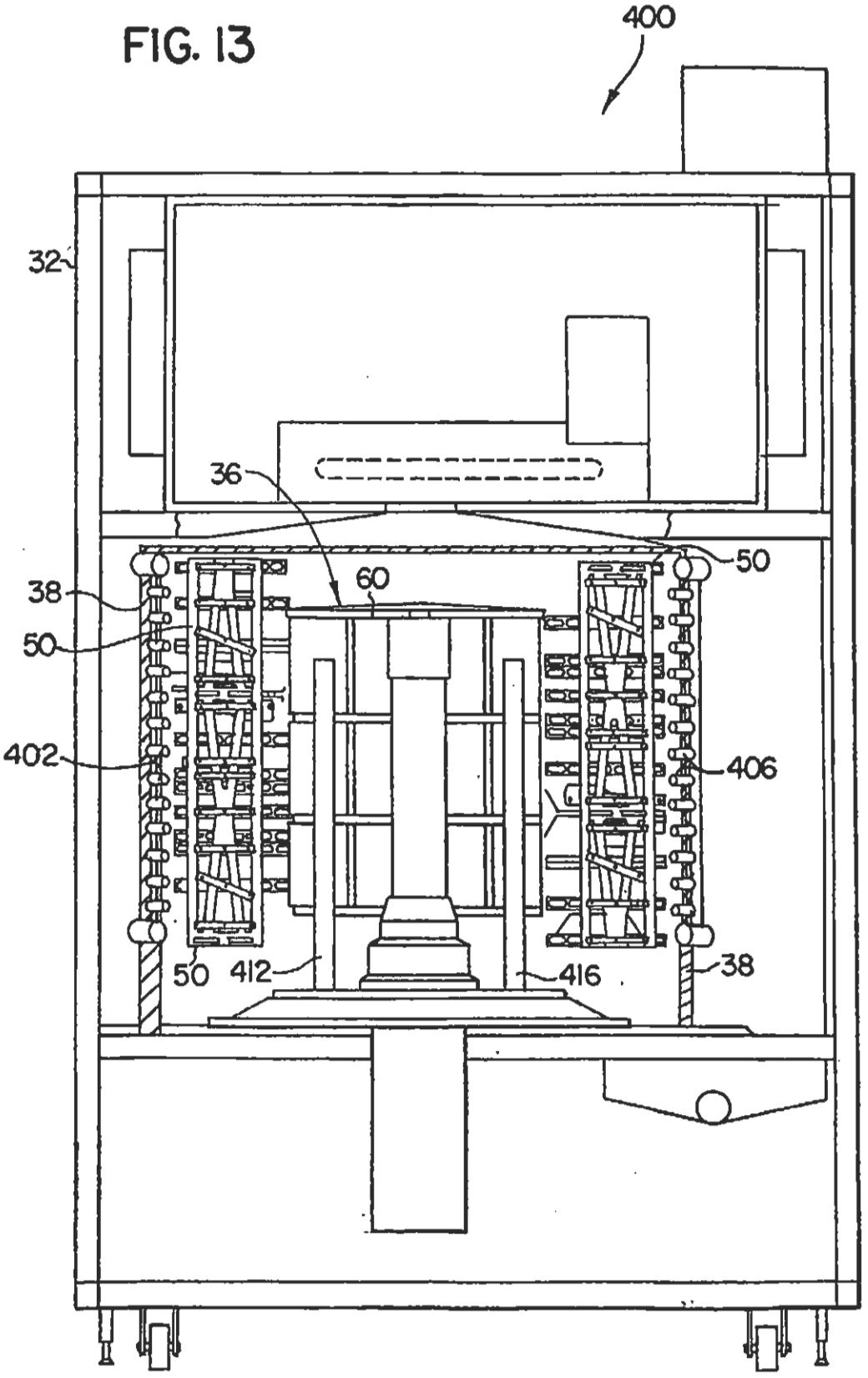

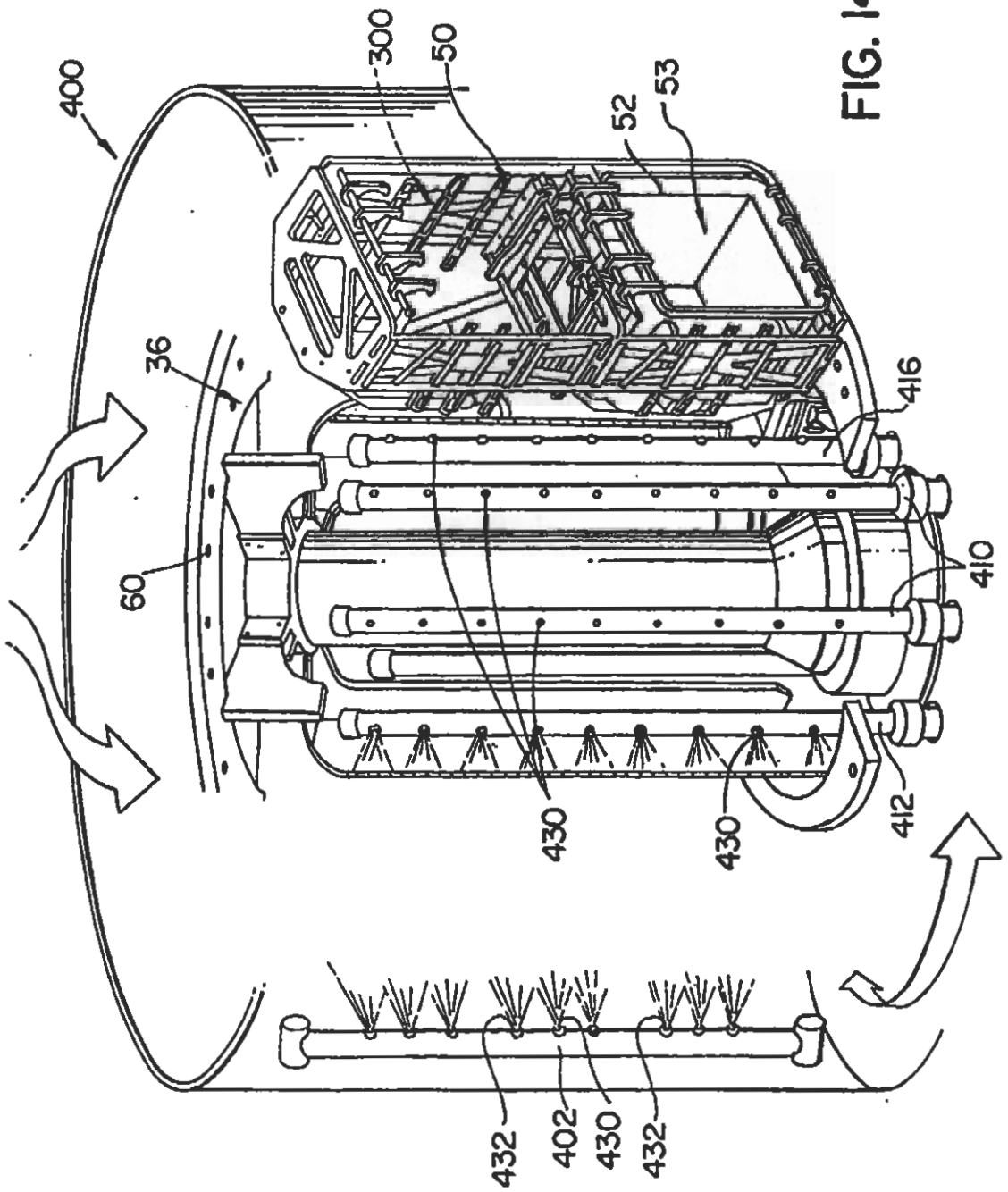

FIG. 14

FIG. 15

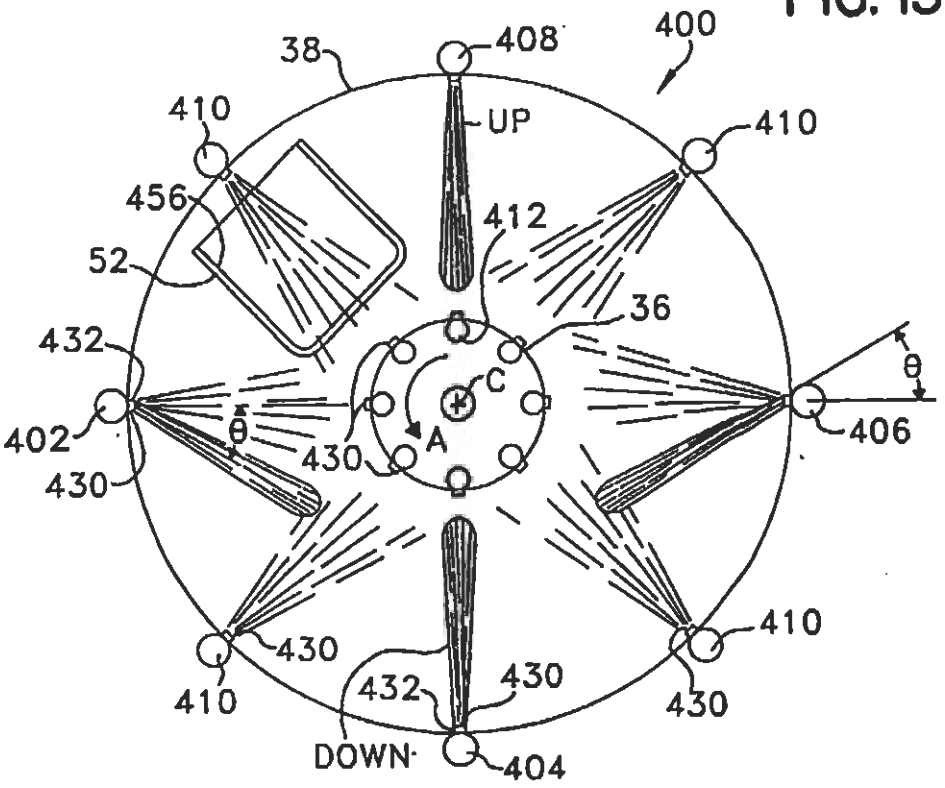
400
38
408
UP
410
410
456
412
52
36
432
C
θ
402
θ
A
406
430
430
430
410
410
432
430
430
DOWN
404

FIG. 16

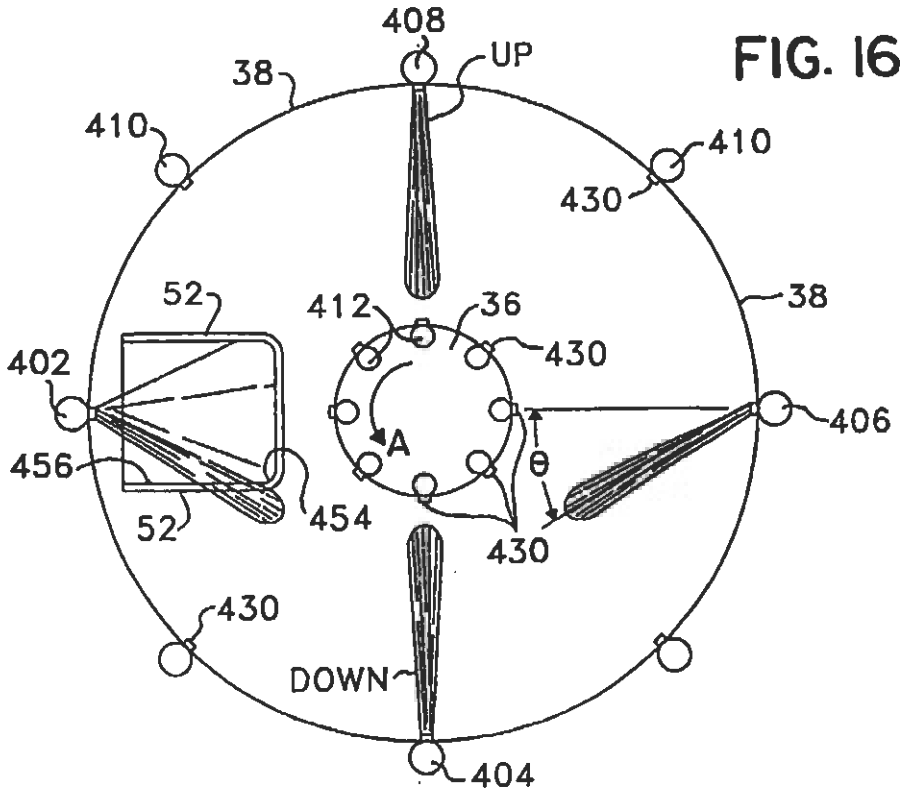
408
UP
38
410
410
430
38
52
412
36
430
402
406
A
θ
456
454
52
430
430
DOWN
404

FIG. 17

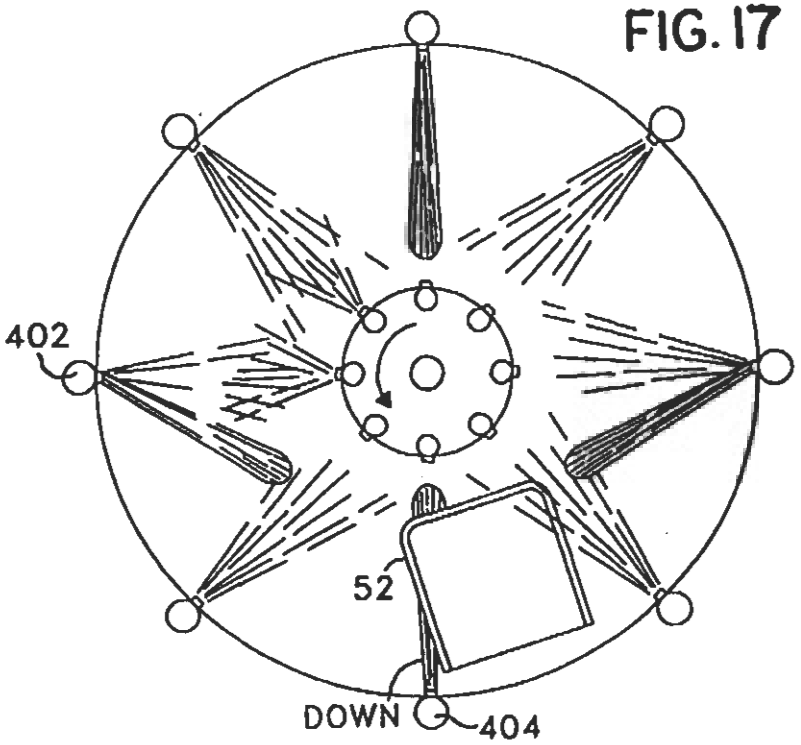

FIG. 18

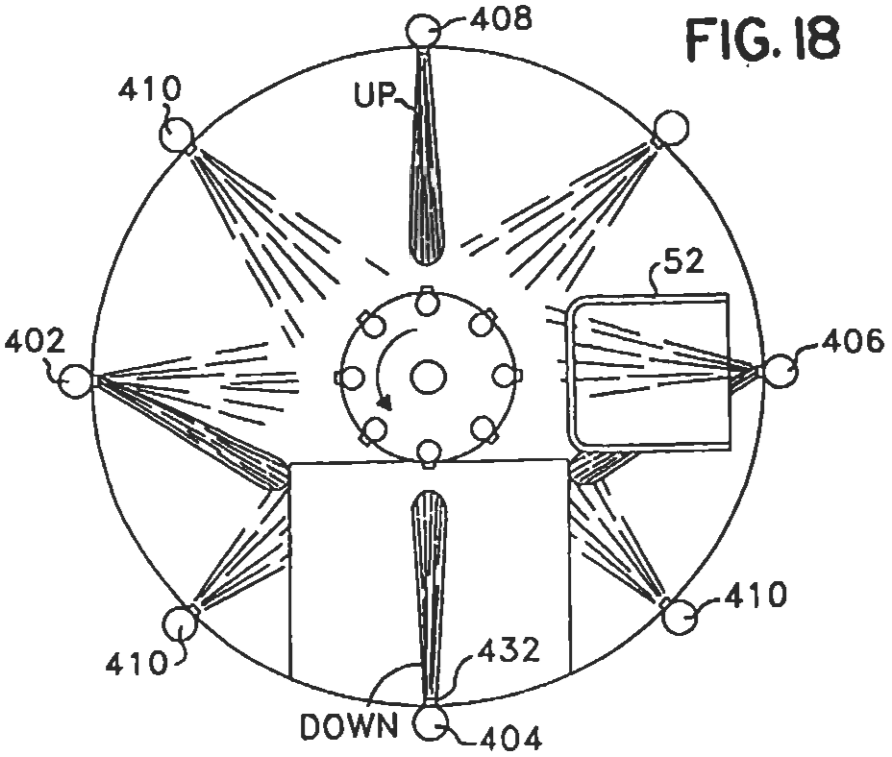

FIG. 19

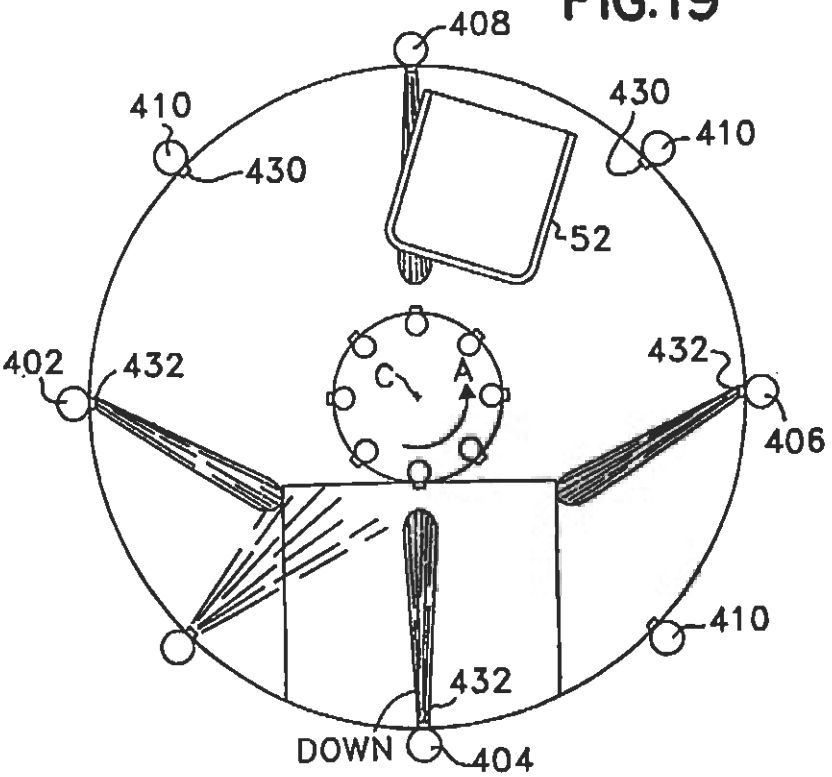

FIG. 21

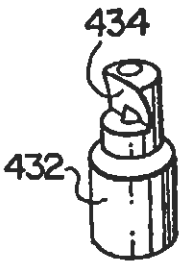

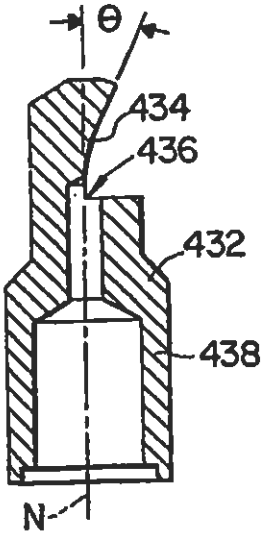

FIG. 22

FIG. 20

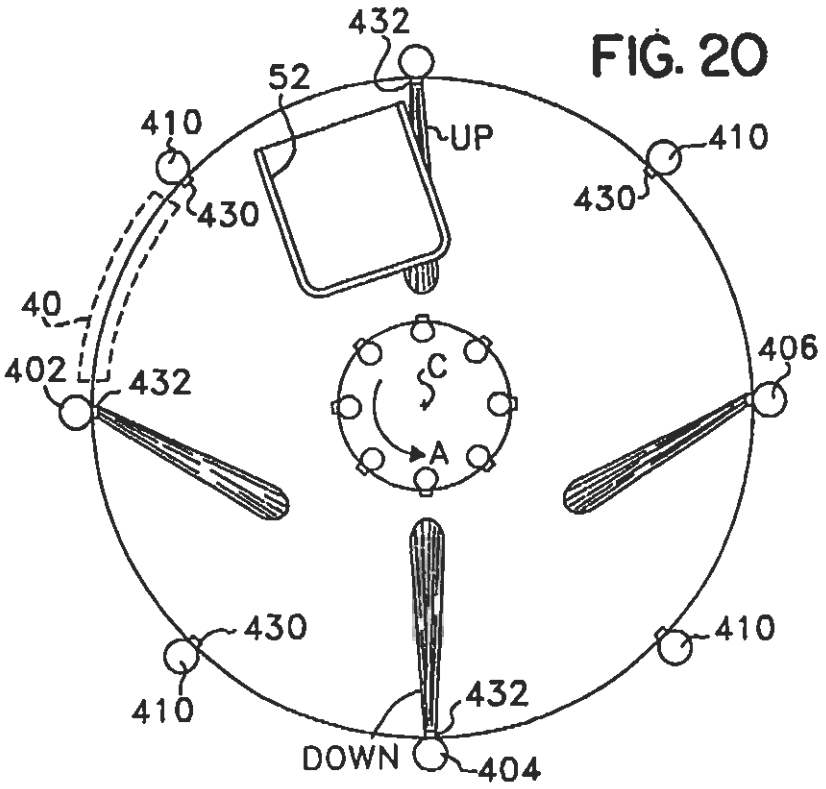

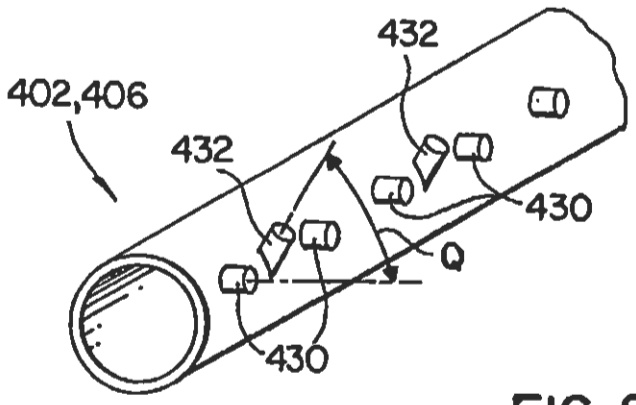

FIG. 23

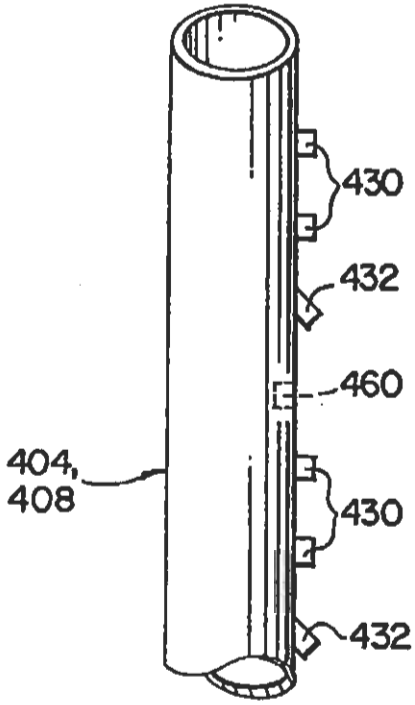

FIG. 24