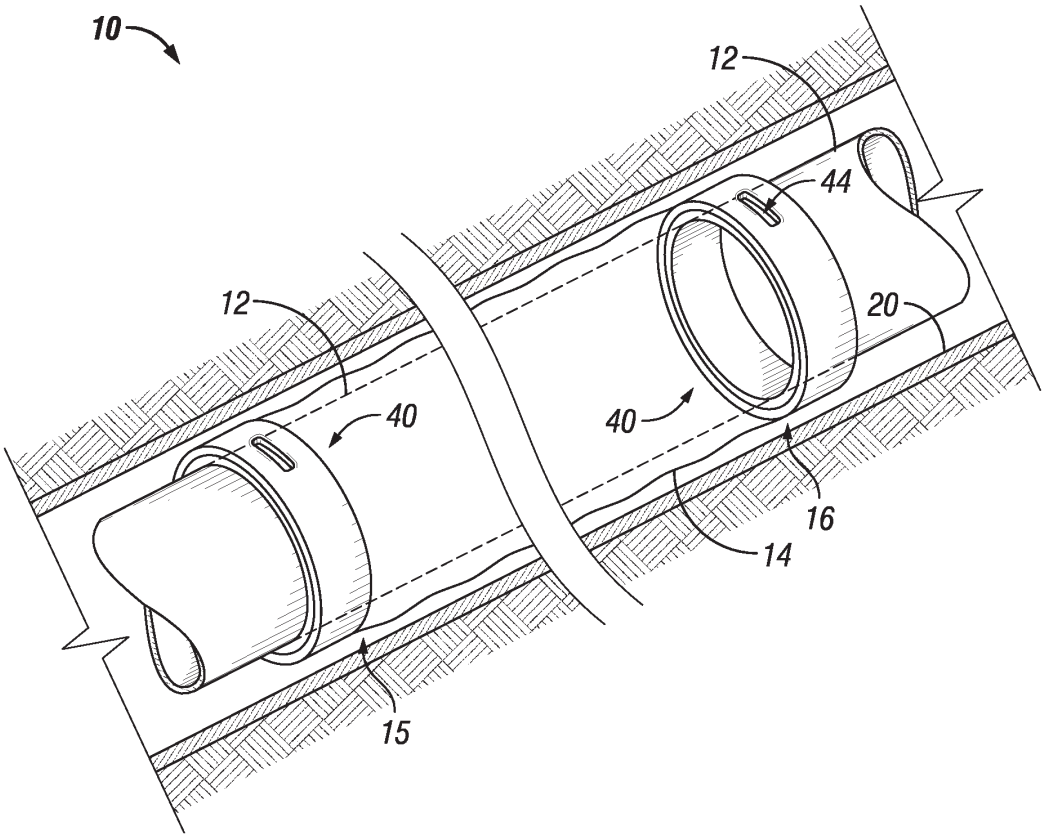

FIG. 1

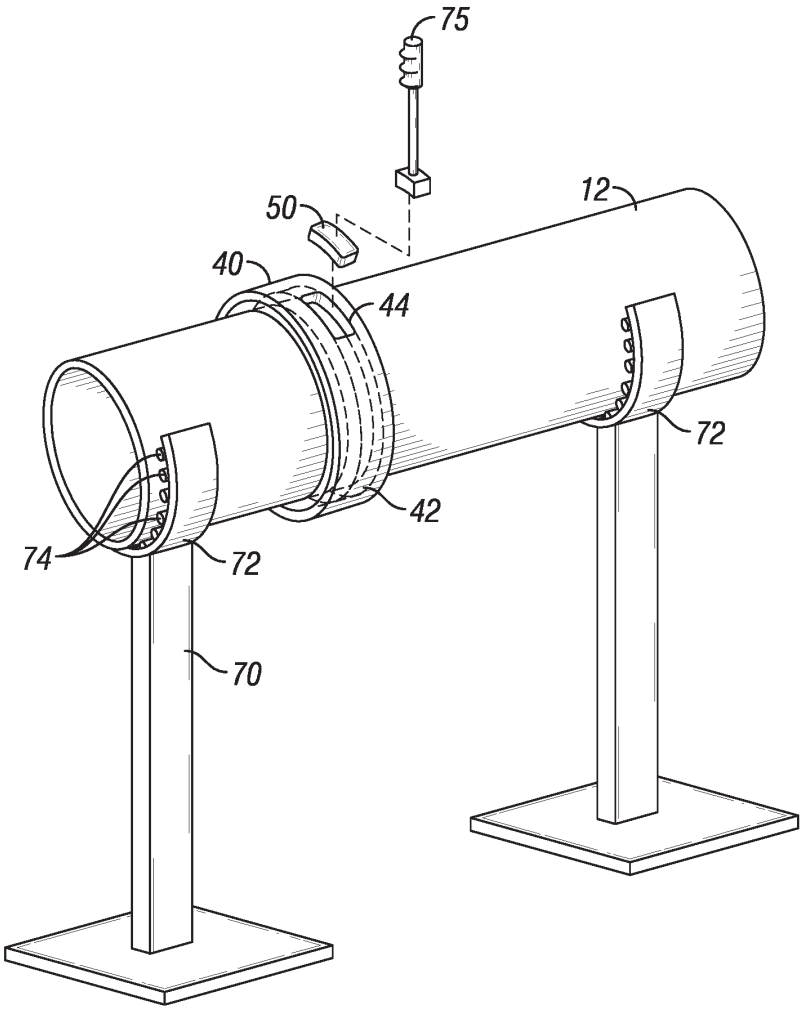

FIG. 2

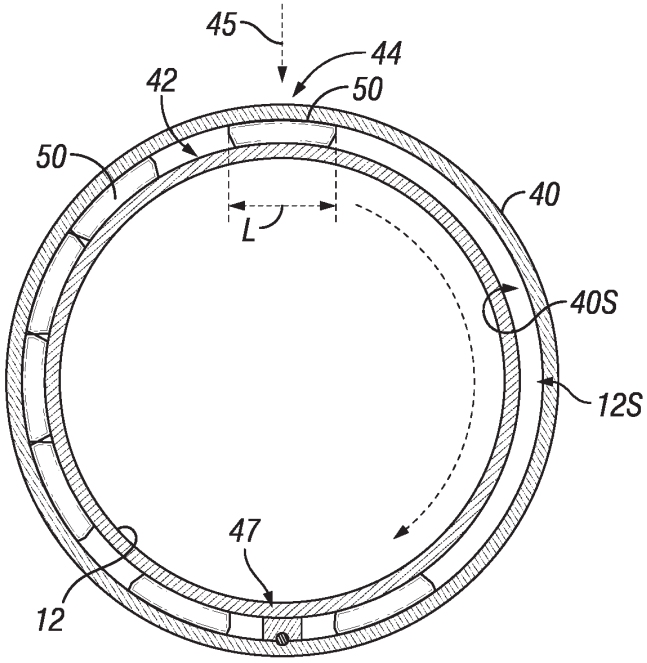

FIG. 3

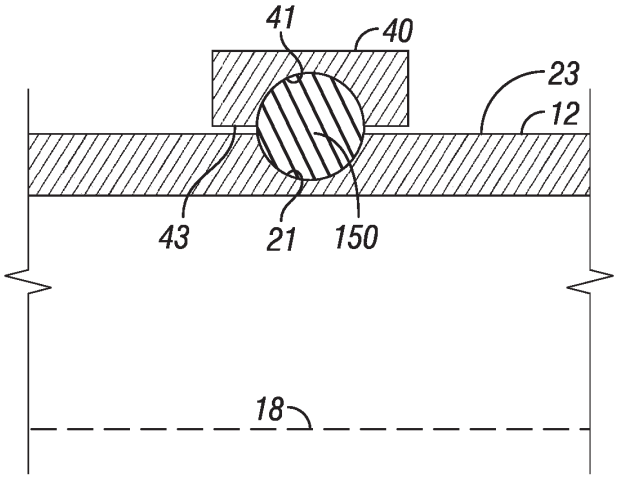

FIG. 4

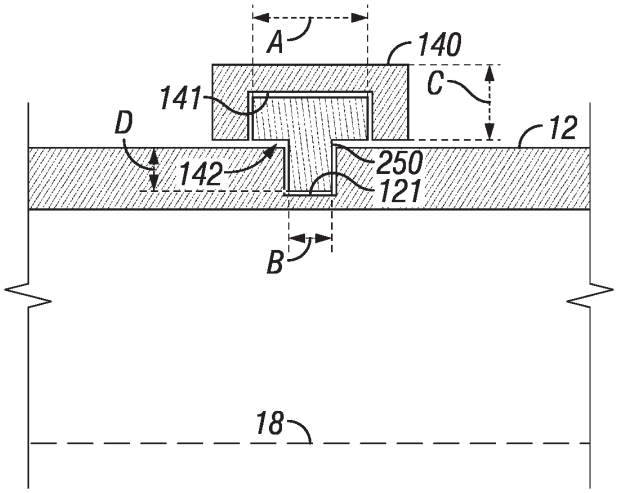
A
140
C
141
D
12
142
250
121
B
18

FIG. 5

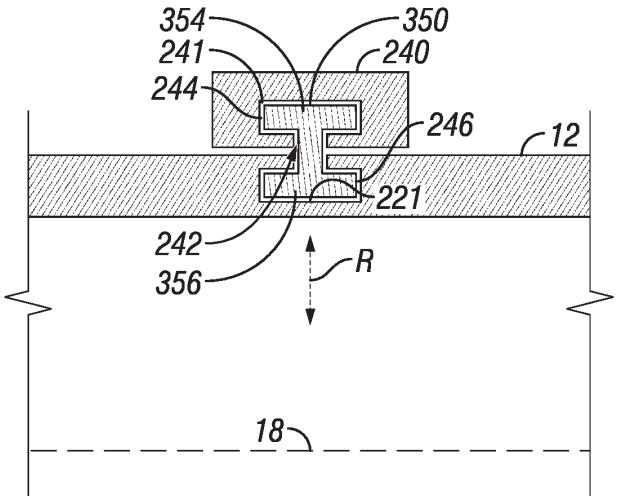
354
350
241
240
244
246
12
221
242
356
R
18

FIG. 6

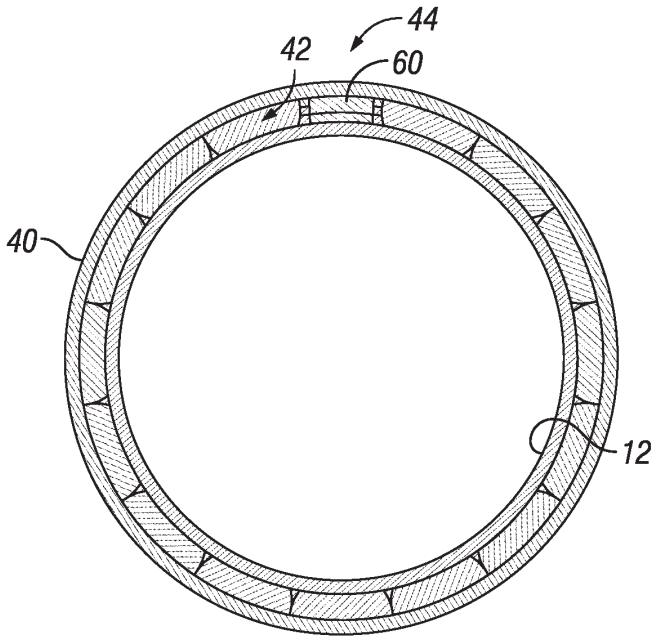

FIG. 7

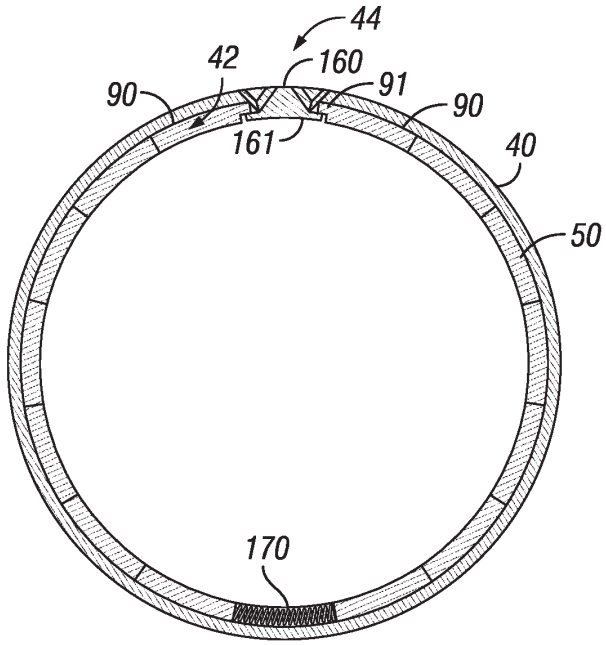

FIG. 8

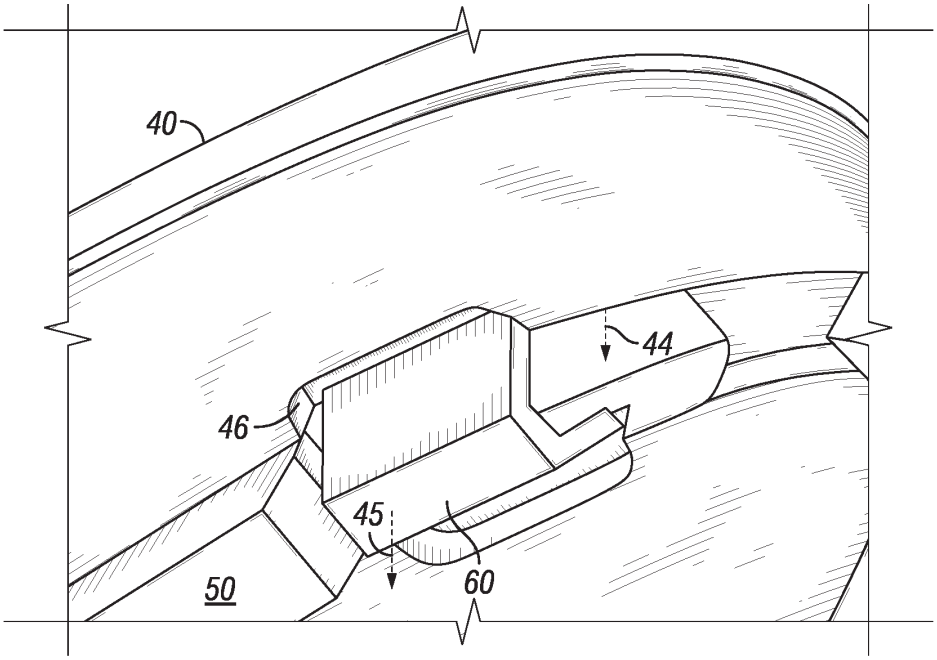

FIG. 9