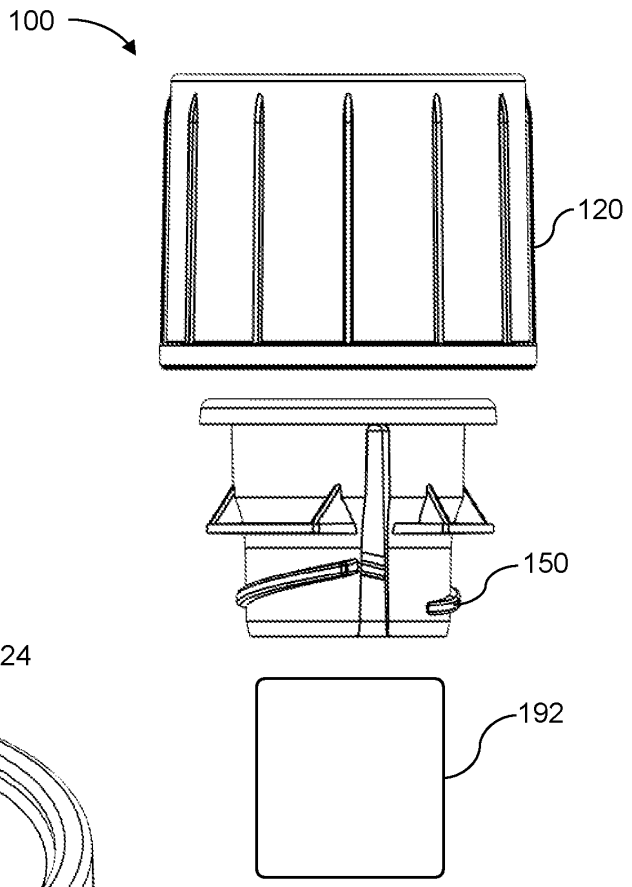

FIG. 1

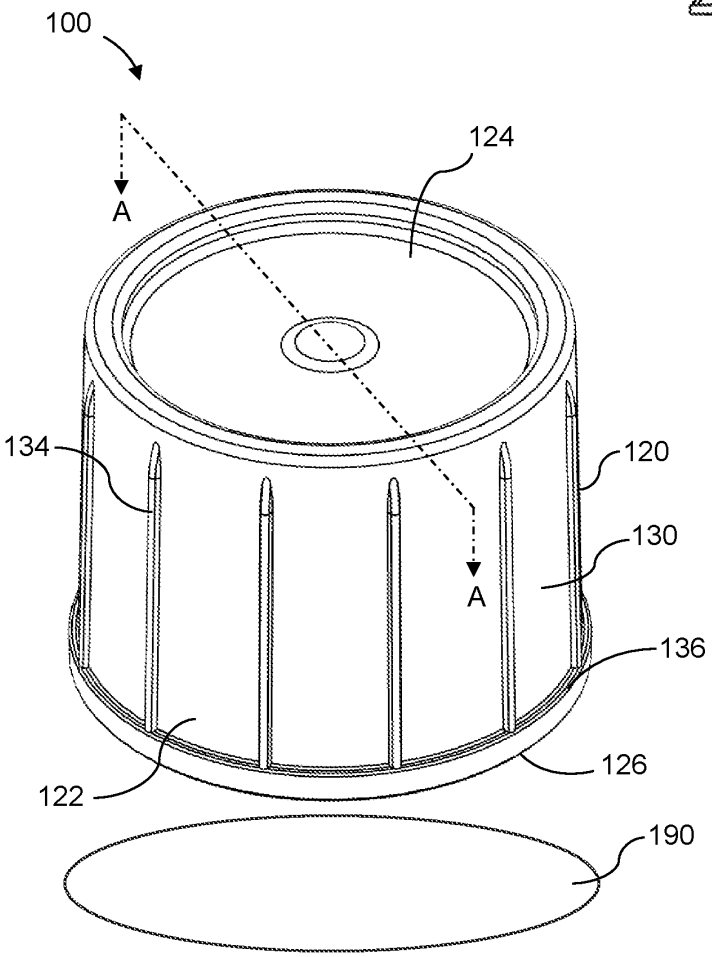

FIG. 2A

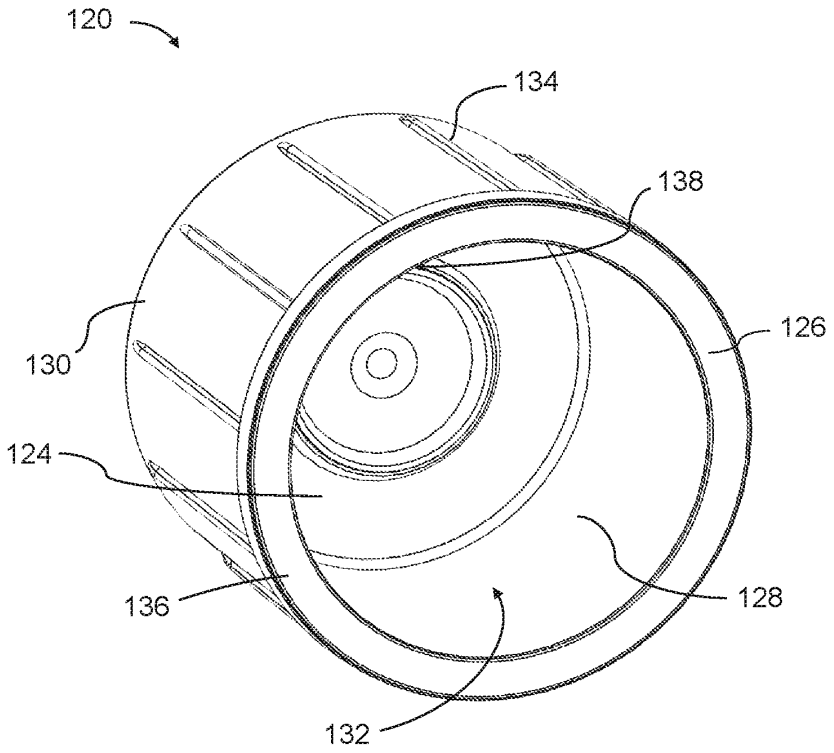
120
134
138
126
130
124
136
128
132

FIG. 2B

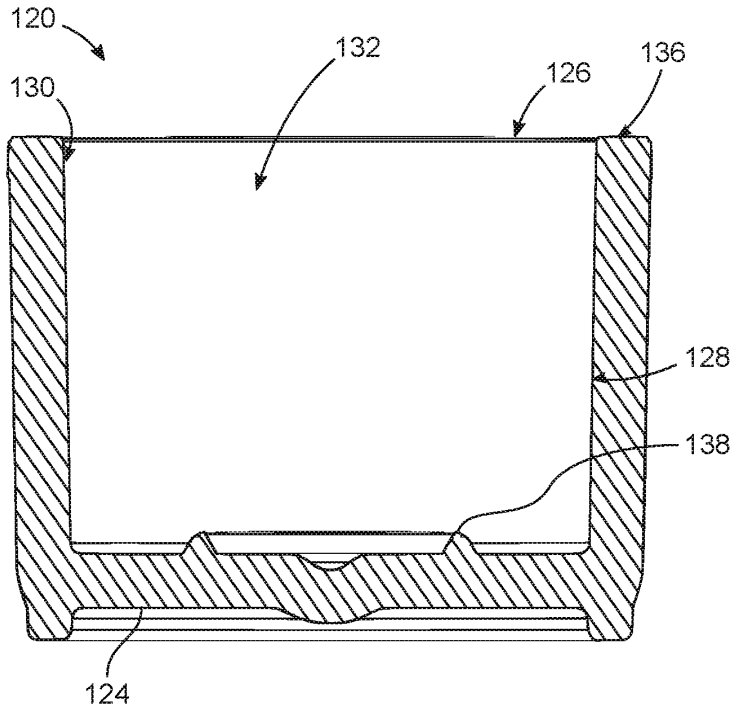
120
132
126
136
130
128
138
124

FIG. 2C

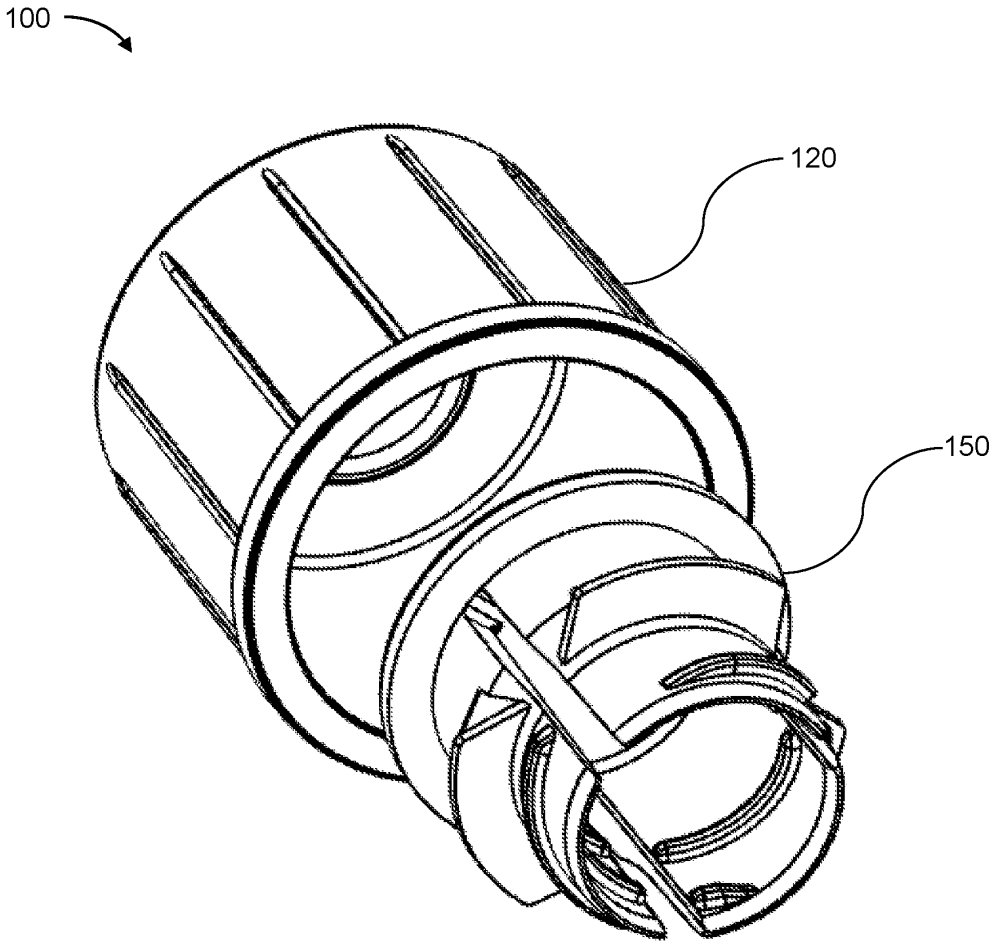

FIG. 3

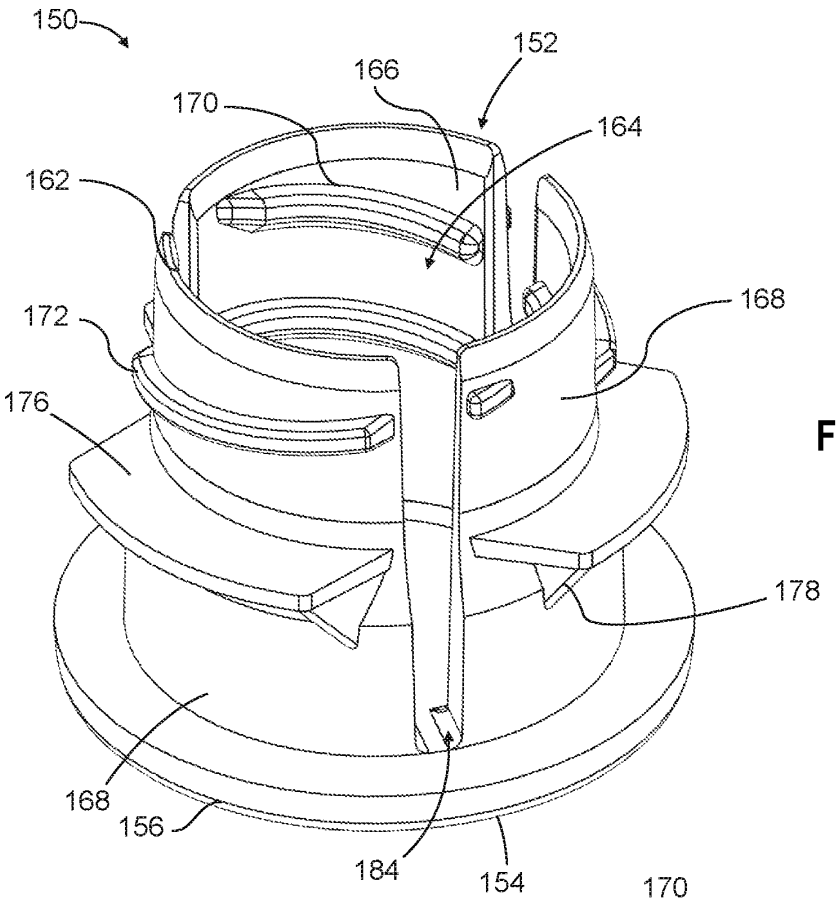
150
152
166
170
164
162
168
172
176
178
168
156
184
154

FIG. 4

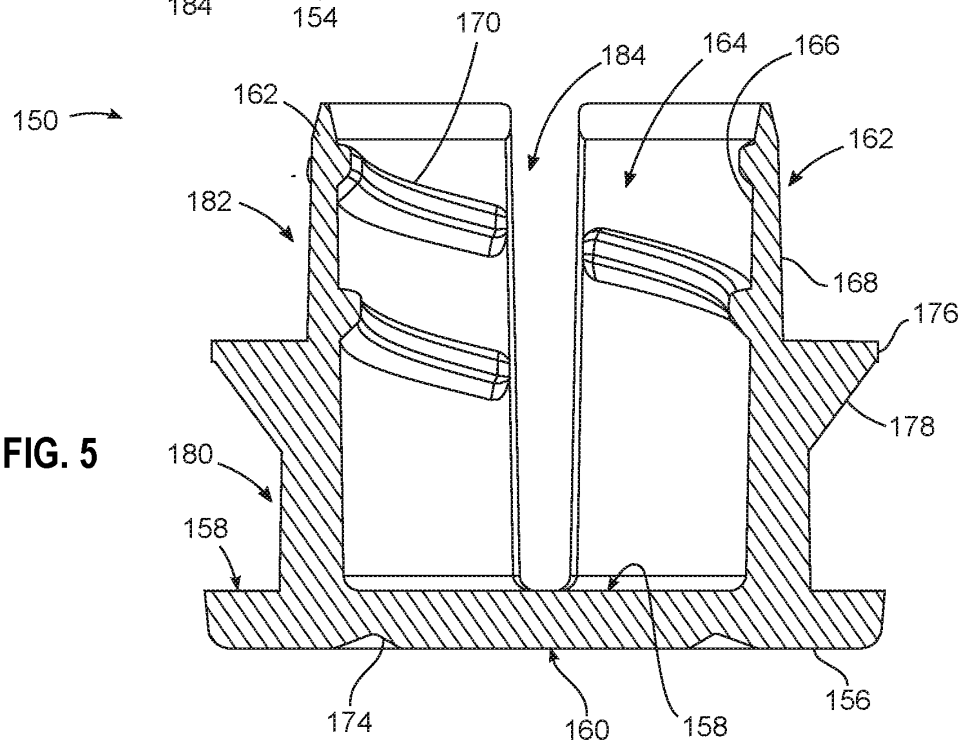
170
184
164
166
150
162
162
182
168
176
178
180
158
174
160
158
156

FIG. 5

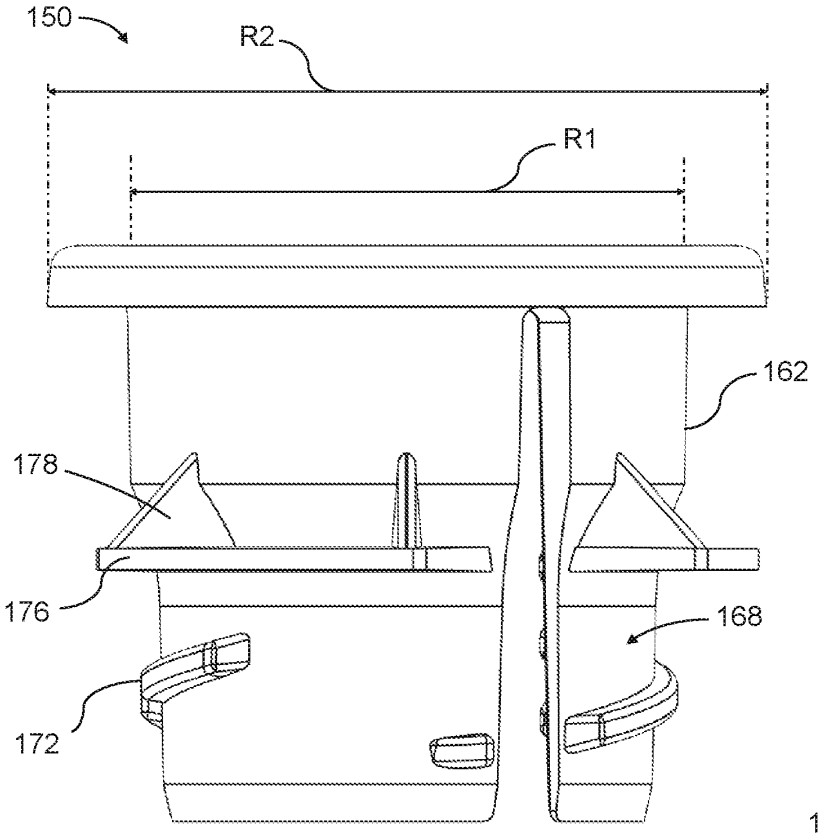

FIG. 6

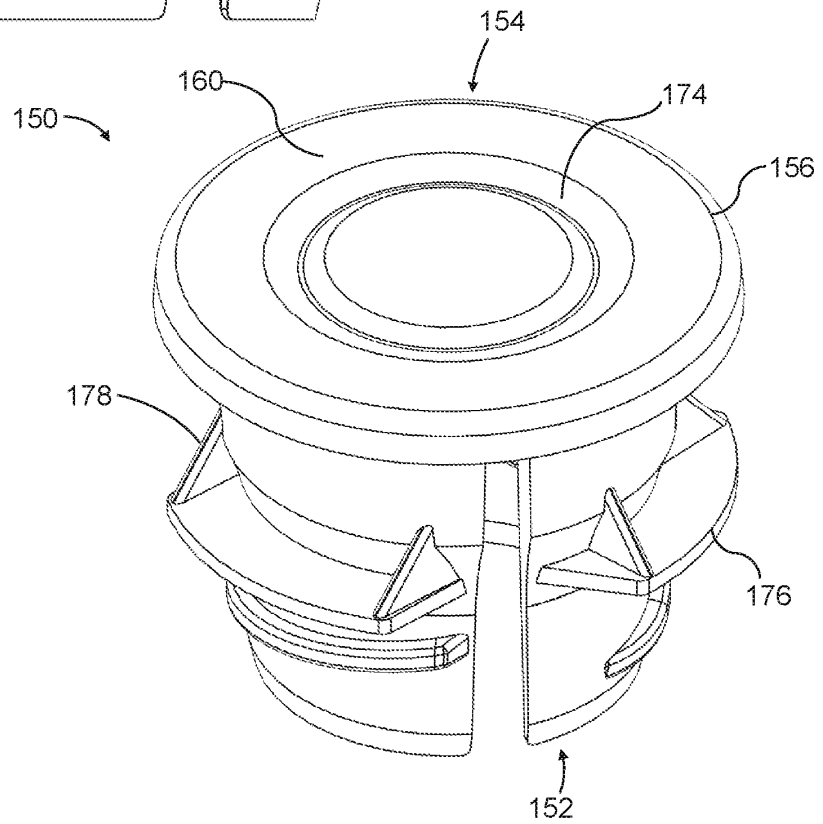

FIG. 7

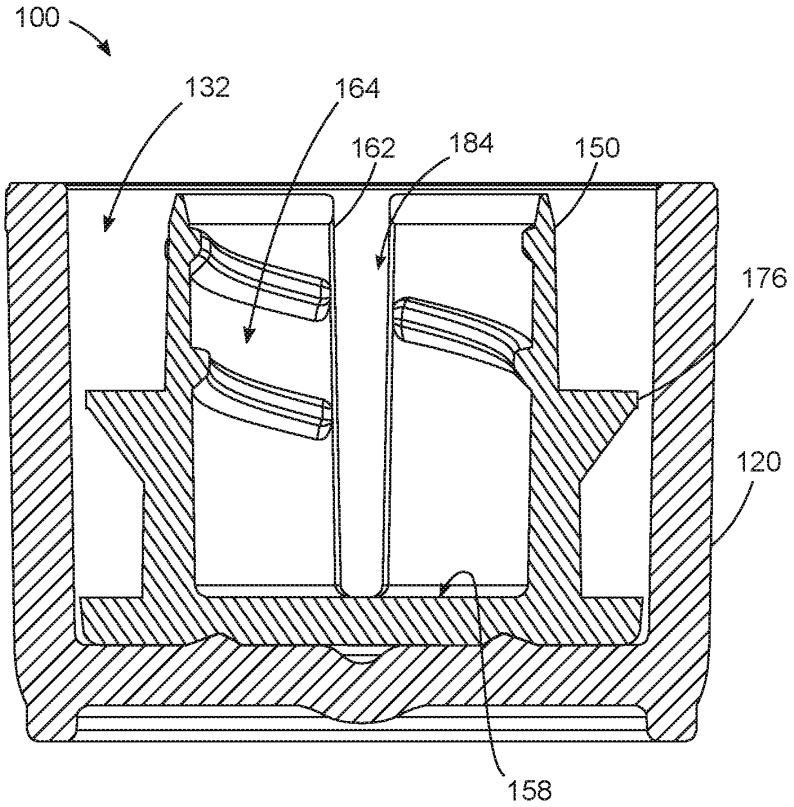

FIG. 8

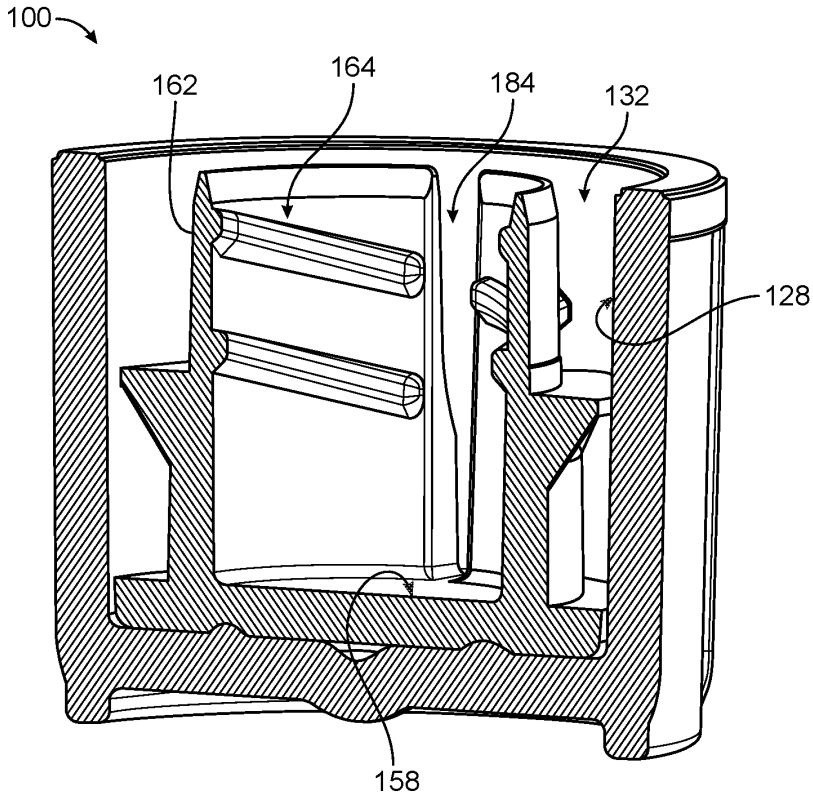

FIG. 9

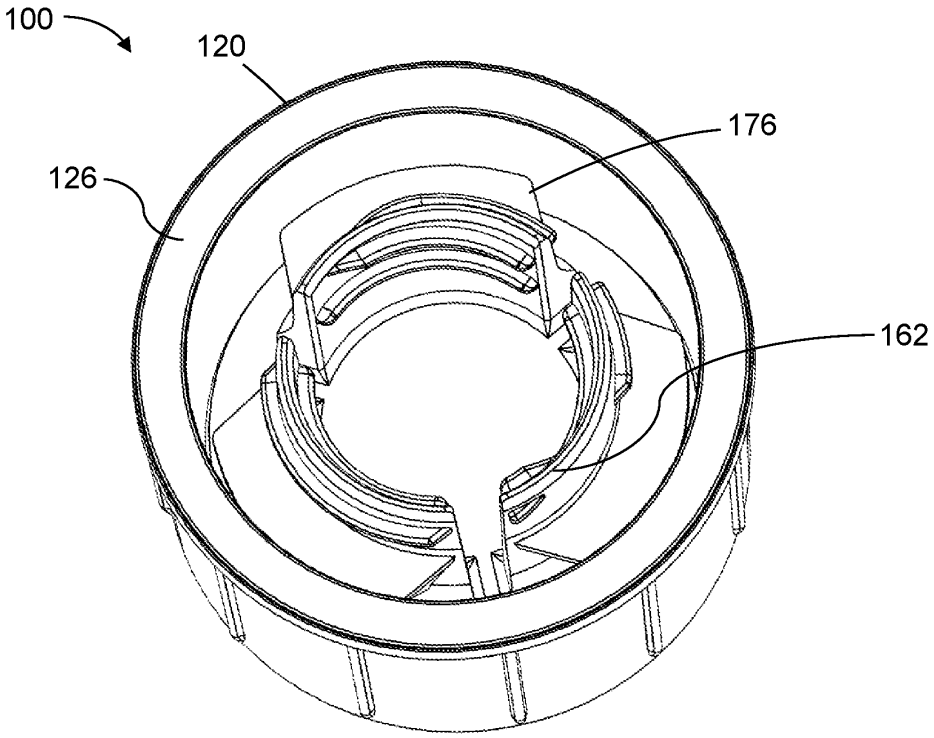

FIG. 10

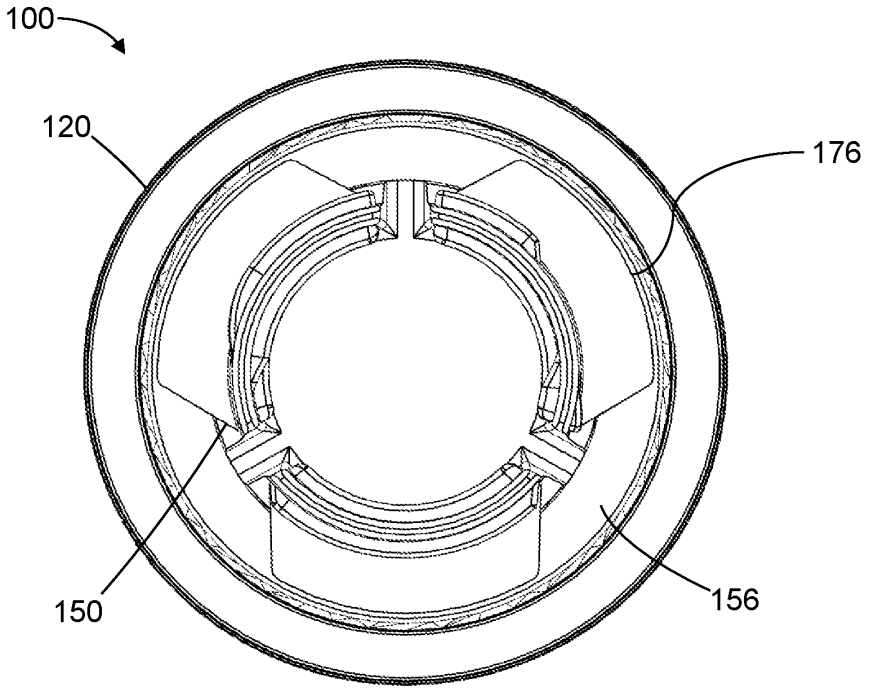

FIG. 11

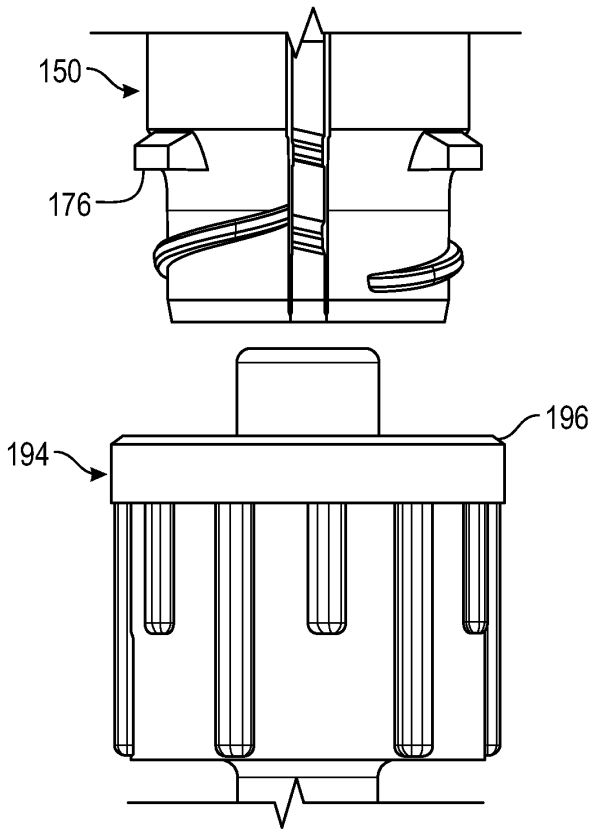

FIG. 12A

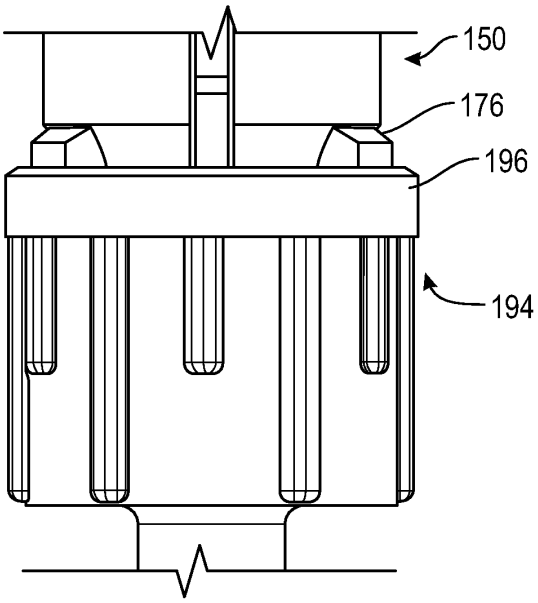

FIG. 12B