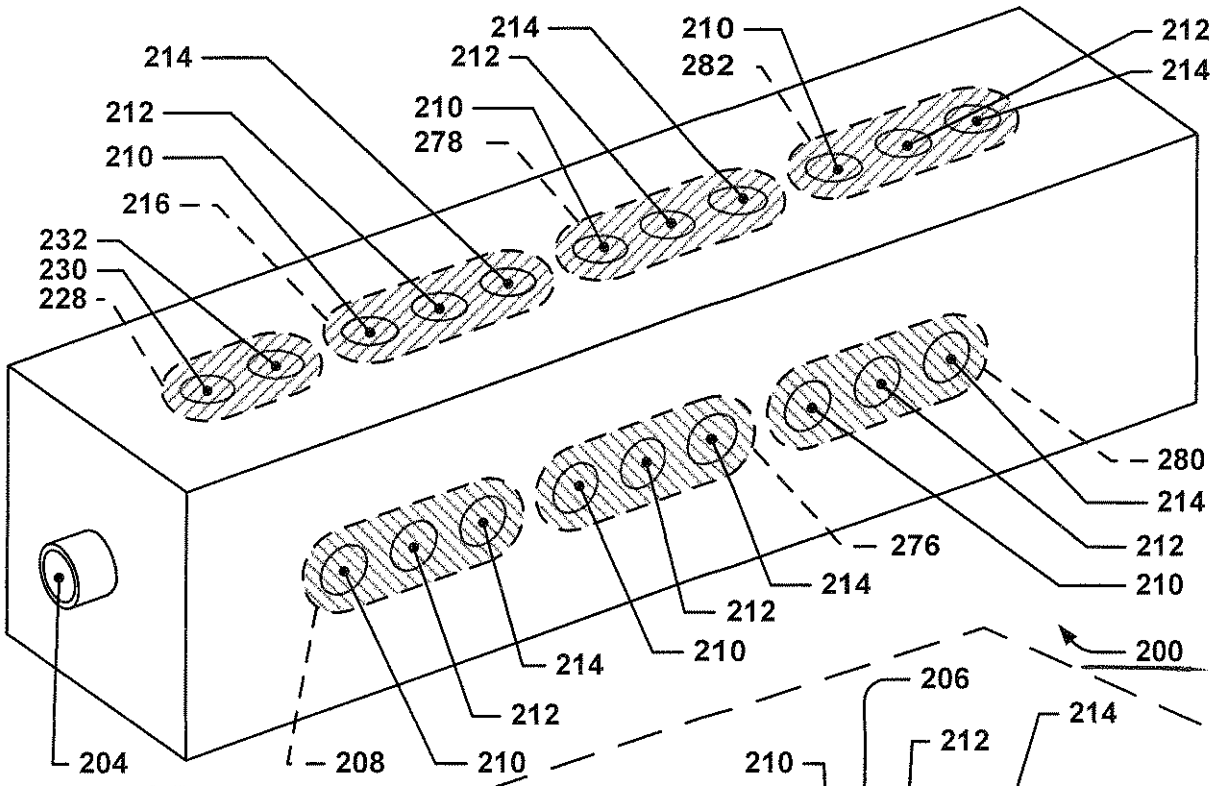
214
212
210
216
232
230
228
214
212
210
278
210
282
212
214
280
214
212
210
276
214
212
210
214
212
210
200
204
208
210

Fig. 2B

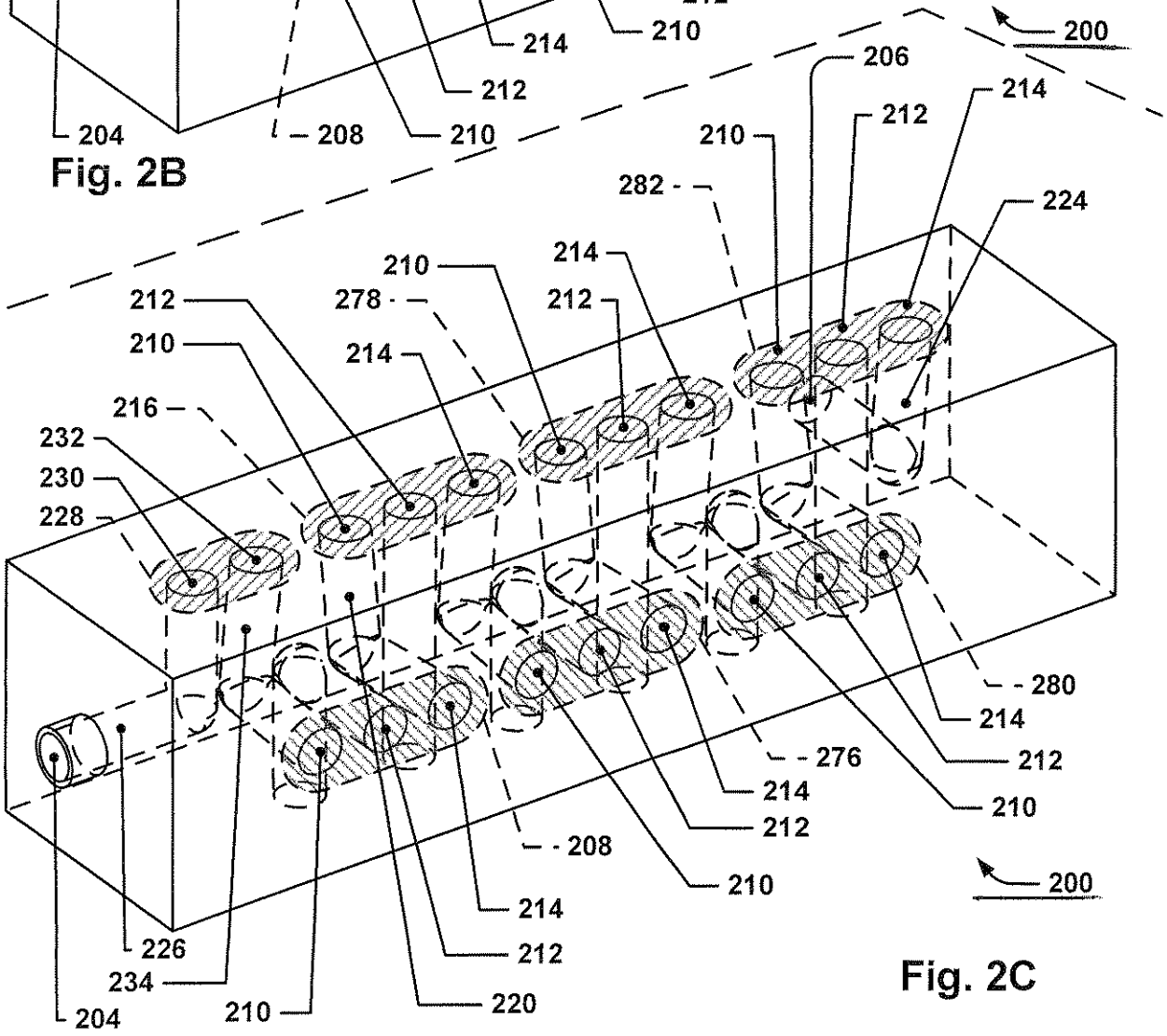
206
214
212
210
282
224
214
210
212
278
212
210
214
216
232
230
228
280
214
212
276
214
210
212
208
210
200
214
212
226
234
210
220
204

Fig. 2C

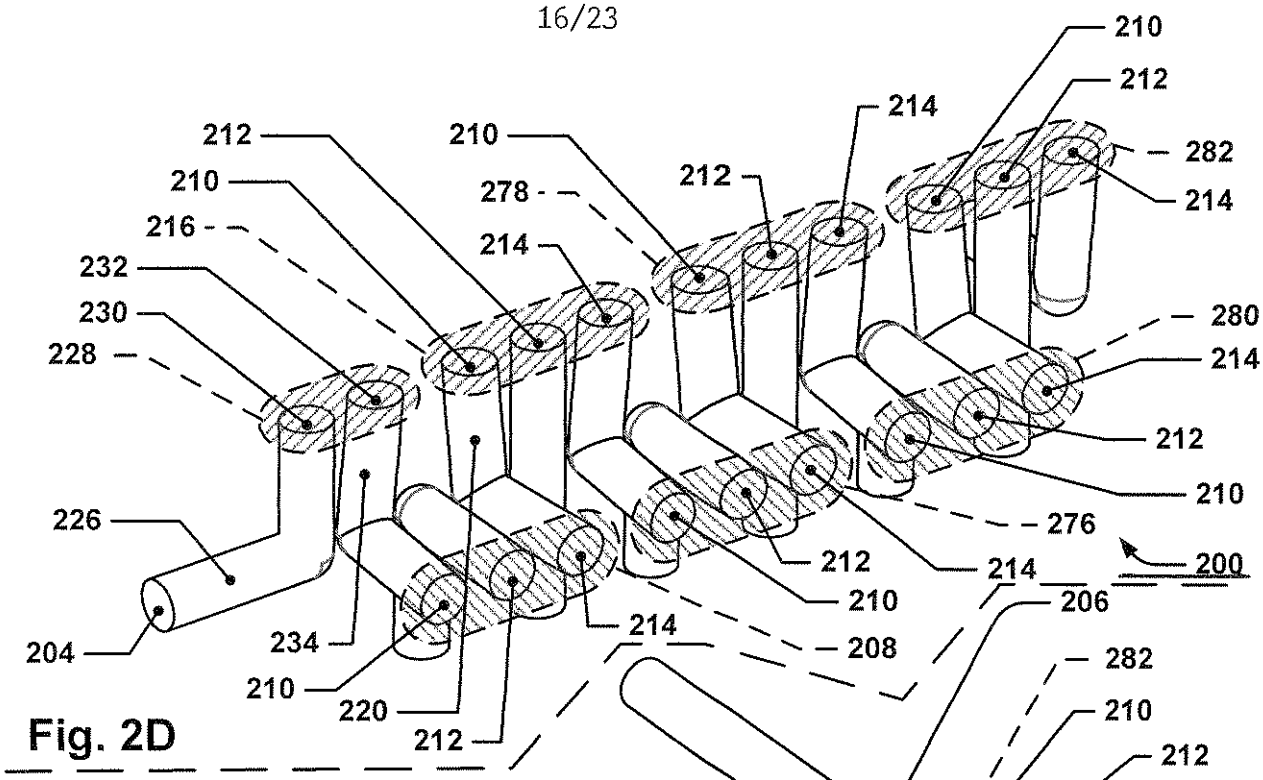
210
212
214
282
214
212
210
278
214
212
216
232
230
228
280
214
212
210
276
226
212
214
200
210
206
204
234
214
208
210
220
212

Fig. 2D

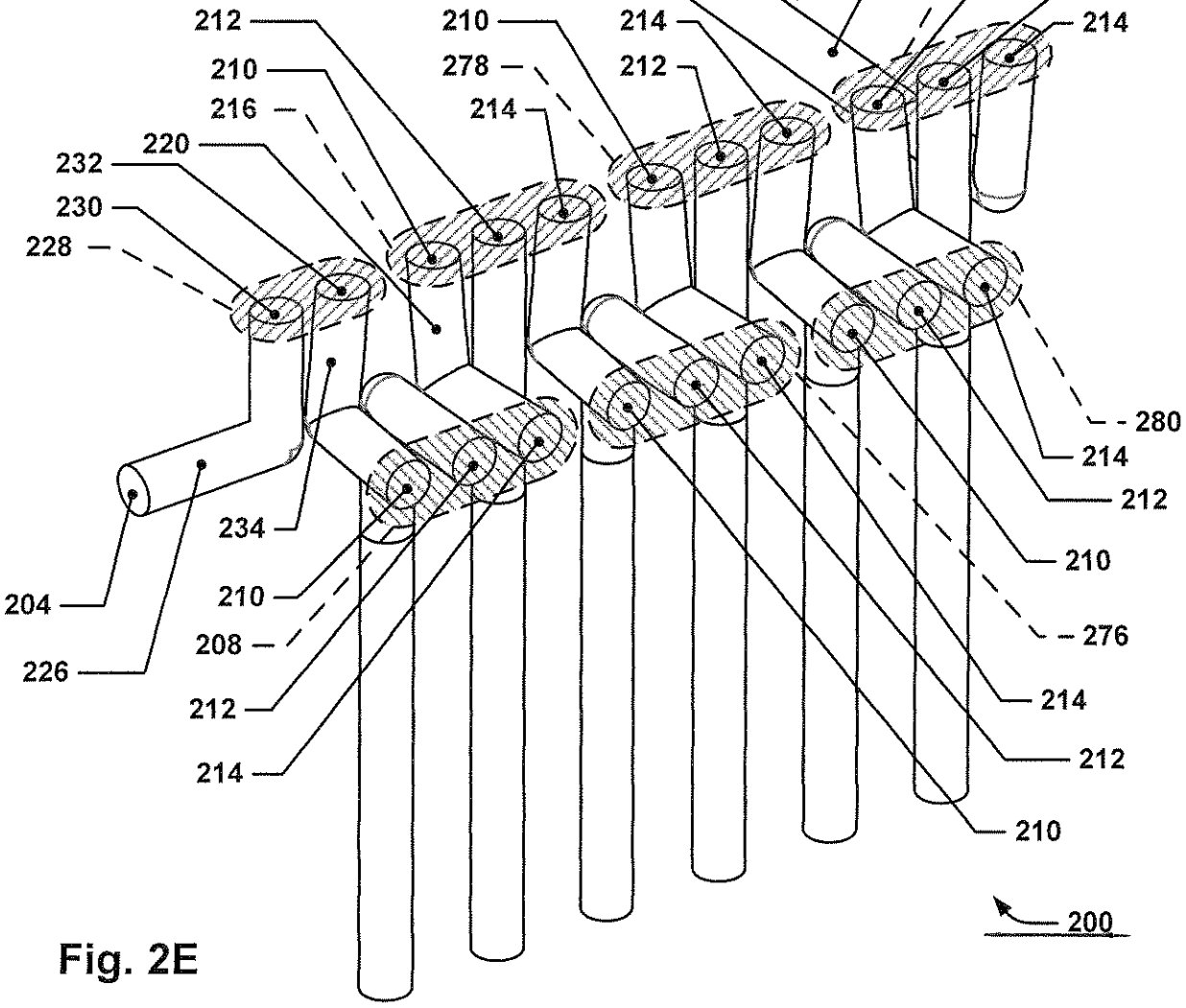
282
210
212
214
212
210
214
210
278
212
216
214
220
232
230
228
280
214
212
234
210
204
210
276
208
226
212
214
214
212
210
200

Fig. 2E

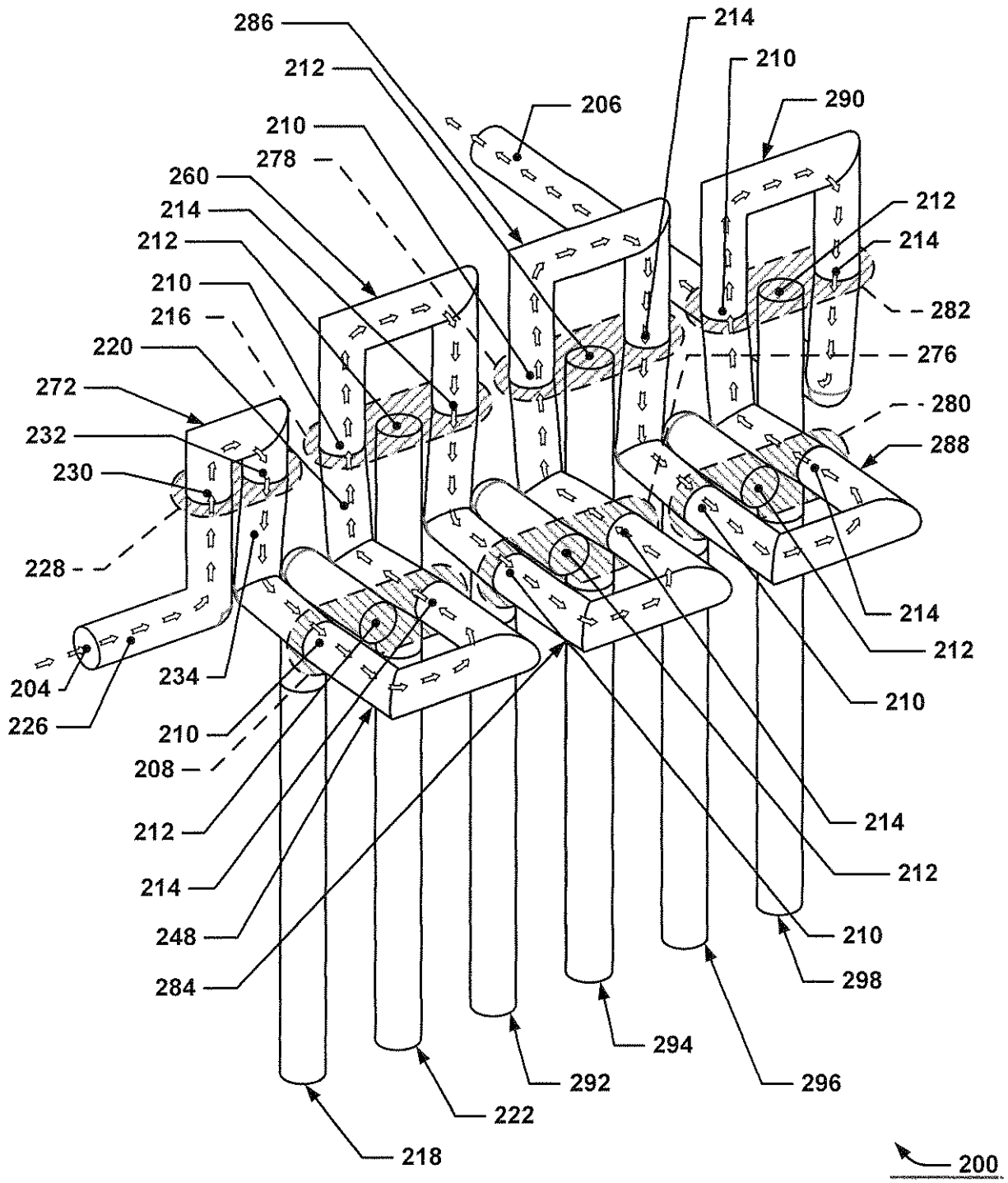
286
212
210
278
260
214
212
210
216
220
272
232
230
228
204
226
234
210
208
212
214
248
284
206
214
210
290
212
214
282
276
280
288
214
212
210
214
212
210
298
294
296
292
222
218
200

Fig. 2F

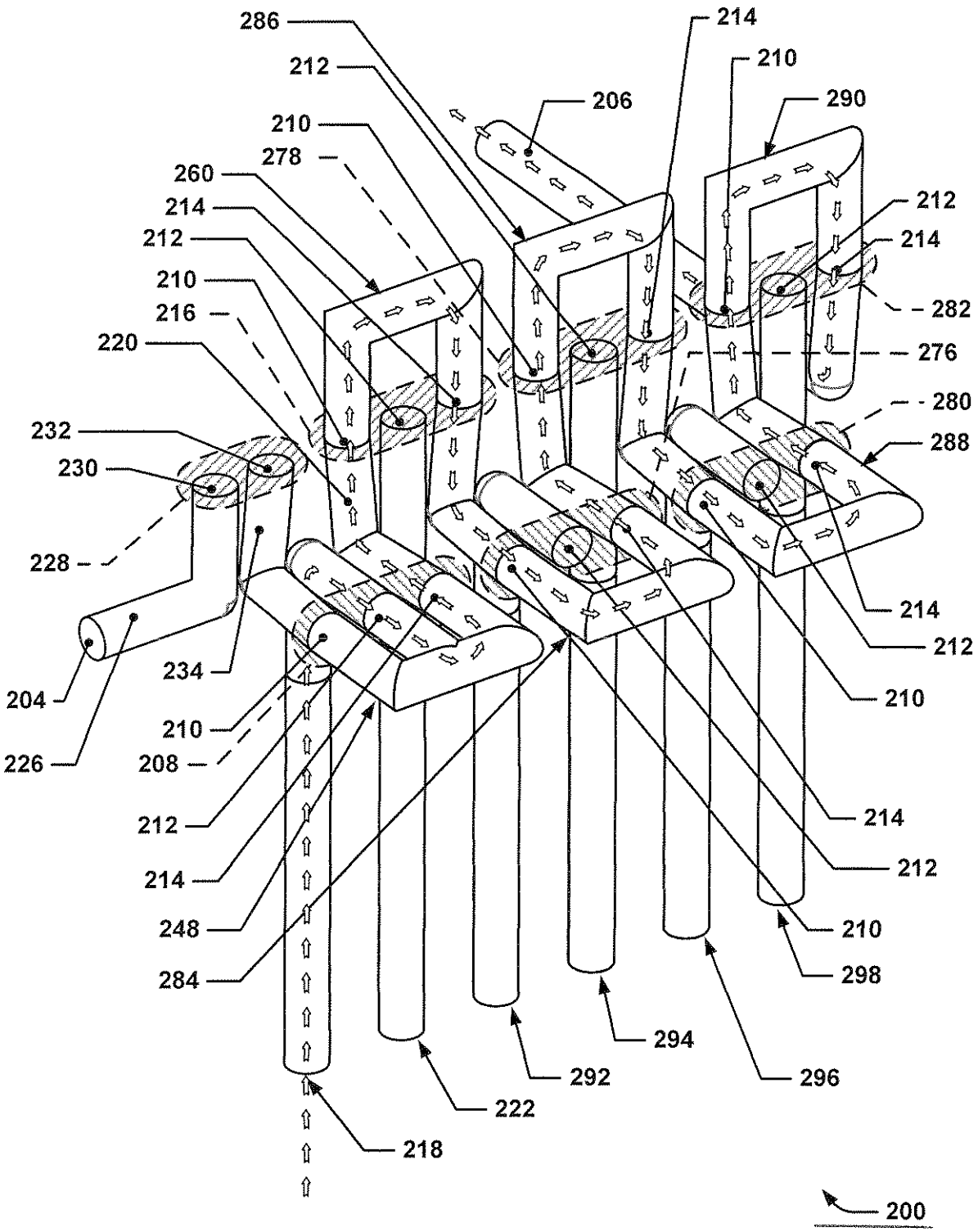
286
212
210
278
260
214
212
210
216
220
232
230
228
204
226
234
210
208
212
214
248
284
206
214
210
290
212
214
282
276
280
288
214
212
210
214
212
210
298
294
296
292
222
218
200

Fig. 2G

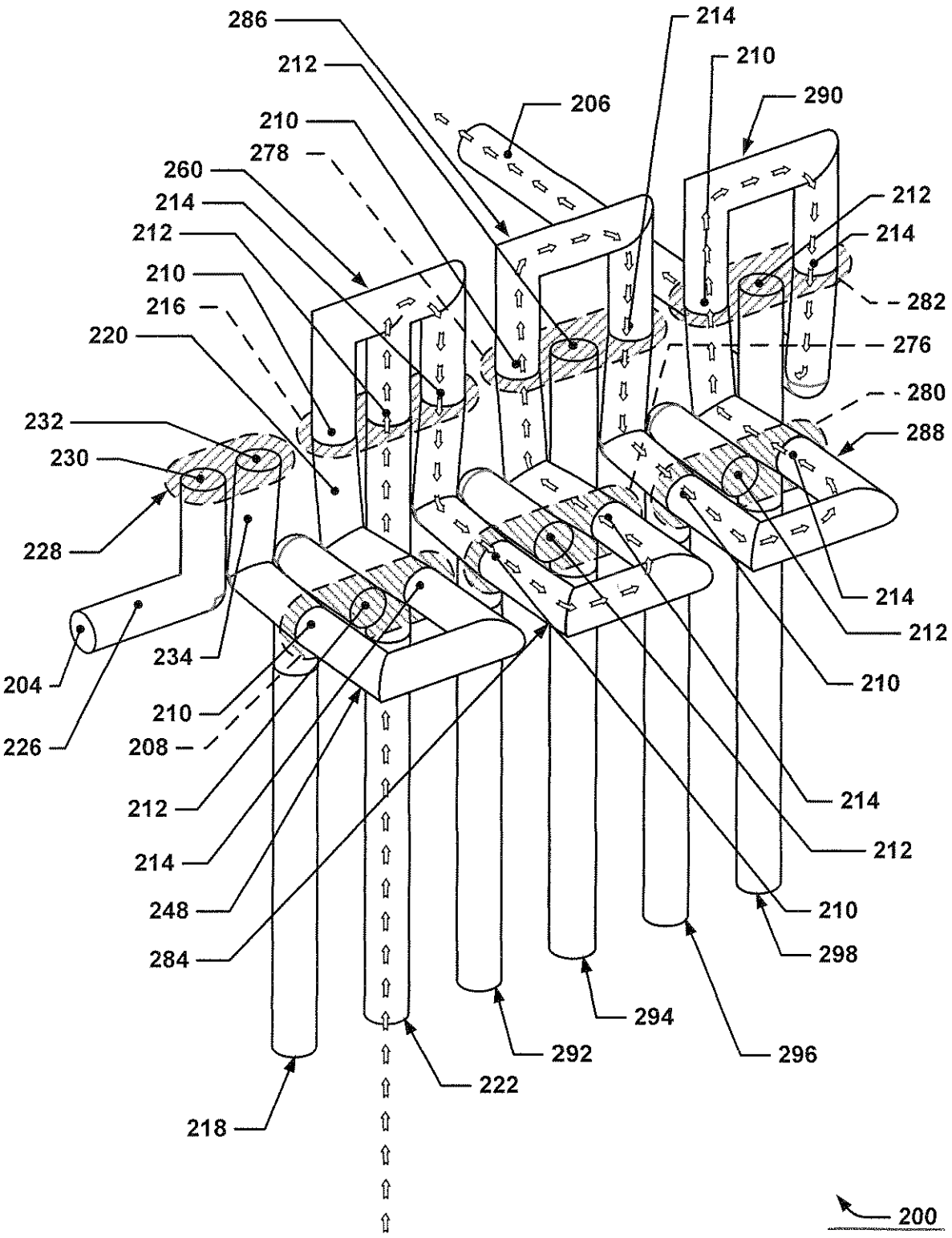
286
212
210
278
260
214
212
210
216
220
232
230
228
204
226
234
210
208
212
214
248
284
206
214
210
290
212
214
282
276
280
288
214
212
210
214
212
210
298
294
296
292
222
218
200

Fig. 2H

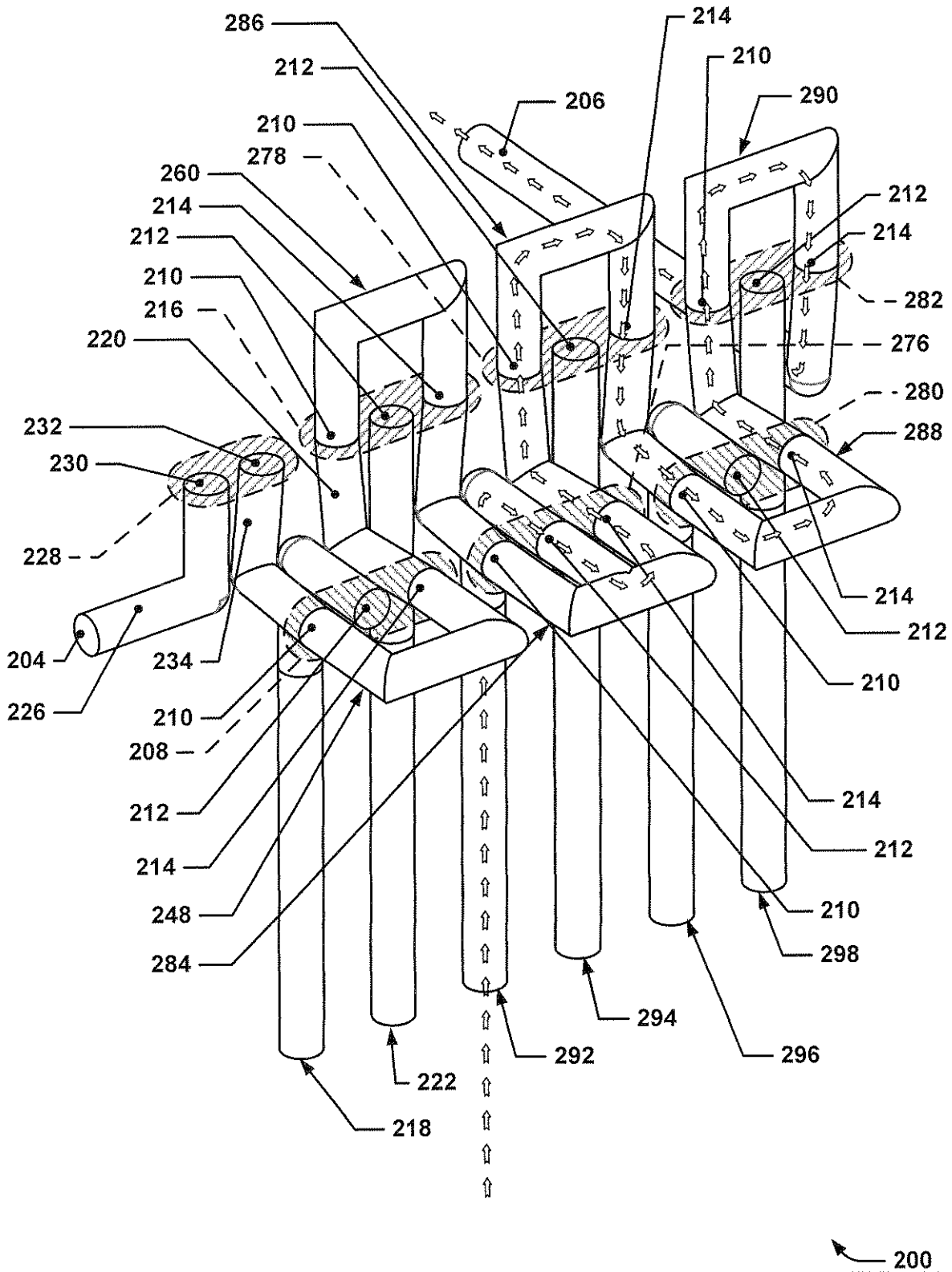
286
212
210
278
260
214
212
210
216
220
232
230
228
204
226
234
210
208
212
214
248
284
206
214
210
290
212
214
282
276
280
288
214
212
210
214
212
210
298
294
296
292
222
218
200

Fig. 2I

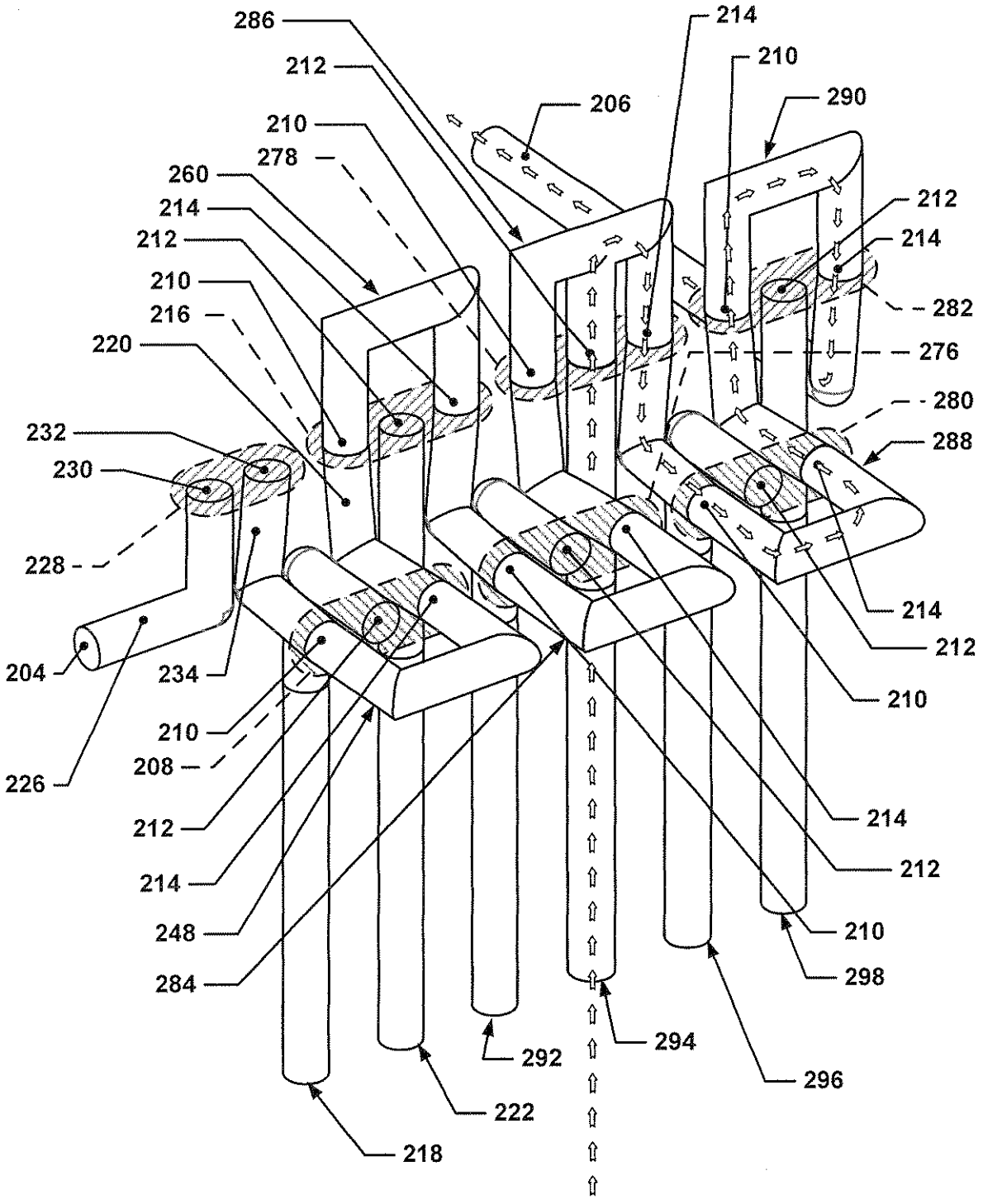
286
212
210
278
260
214
212
210
216
220
232
230
228
204
226
234
210
208
212
214
248
284
206
214
210
290
212
214
282
276
280
288
214
212
210
214
212
210
298
294
296
292
222
218
200

Fig. 2J

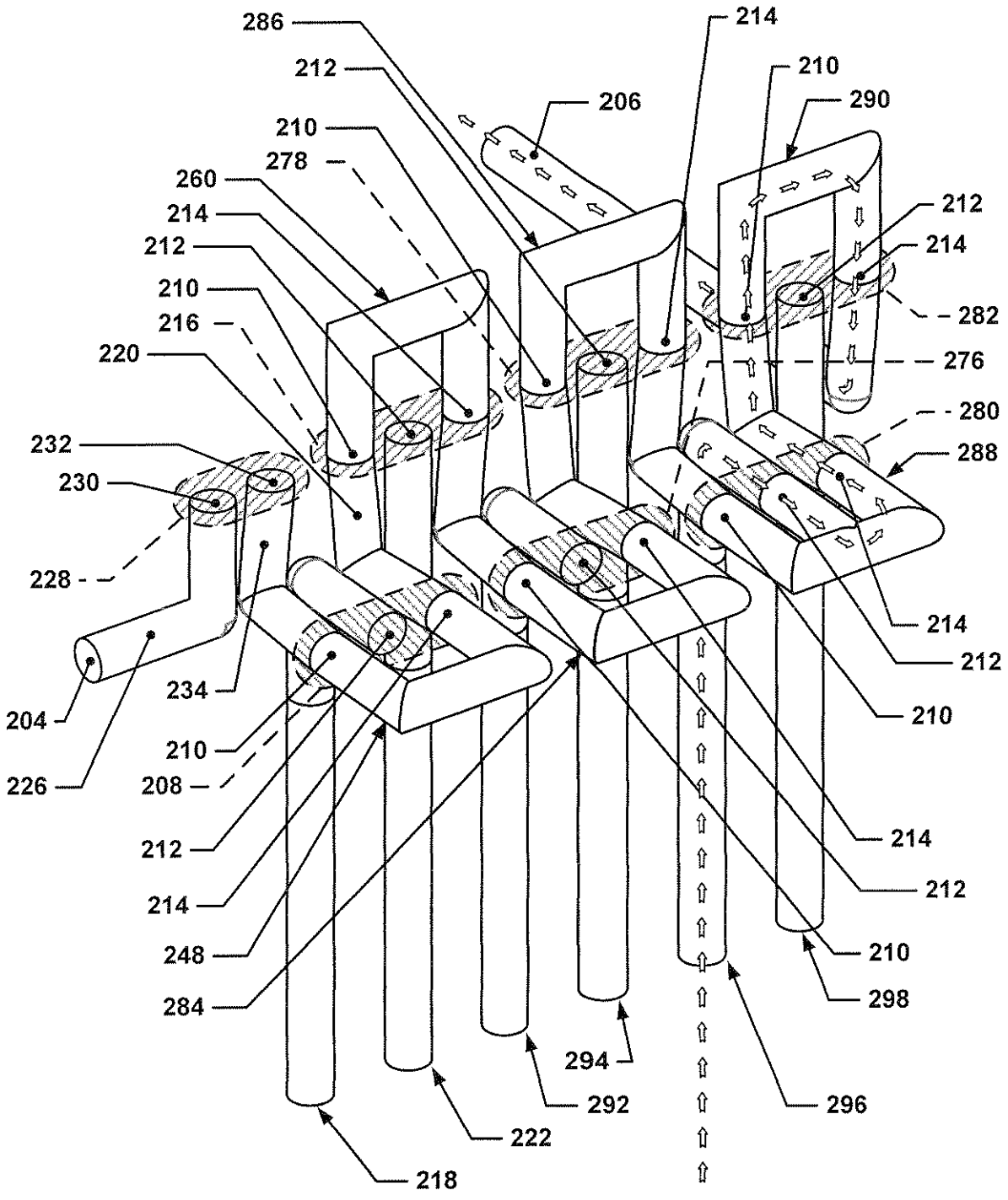
286
212
206
210
278
260
214
212
210
216
220
232
230
228
204
226
234
210
208
212
214
248
284
214
210
290
212
214
282
276
280
288
214
212
210
214
212
210
298
296
294
292
222
218
200

Fig. 2K

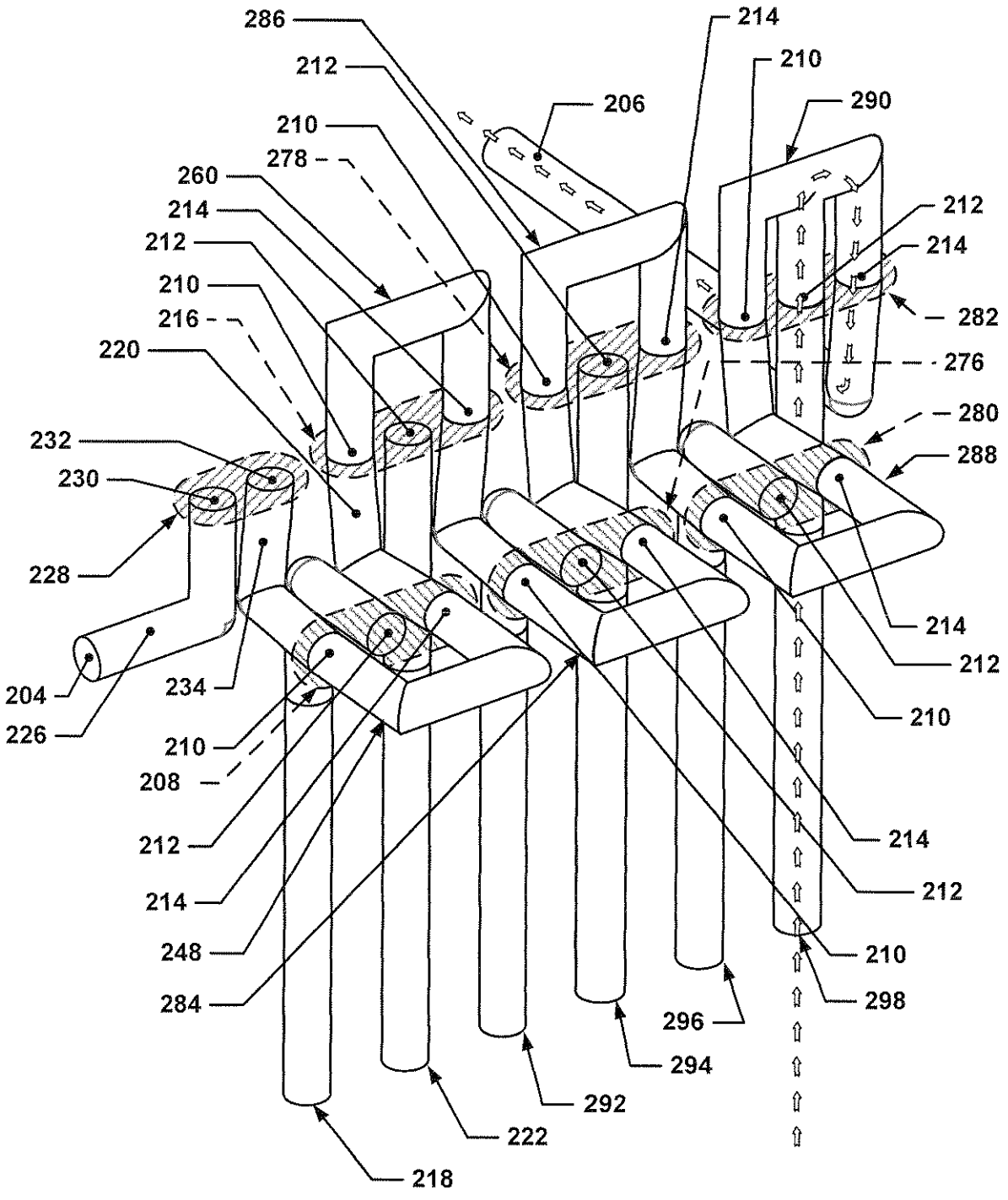
286
212
206
210
278
260
214
212
210
216
220
232
230
228
204
226
234
210
208
212
214
248
284
214
210
290
212
214
282
276
280
288
214
212
210
214
212
210
298
296
294
292
222
218
200

Fig. 2L